本 册 目 录

C A T A L O G U E

QY系列起重机硬齿面齿轮减速器

QY serial crane hard gerar surface speed reducer

一、概述 BRIEF

QY系列起重机硬齿面减速器，是在QJ系列起重机用<中硬齿面>减速器的基础上研制开发的。该产品采用钢板焊接，箱体经退火去应力处理，采用镗铣加工中心加工，齿轮采用优质低碳合金钢，齿面经渗碳淬火处理，并在恒温车间磨齿机群磨削加工，产品质量稳定性能可靠。

The QY serial crane hard gear surface speed reducer is developed on the basis of "edium Hard Gear Surface"of QJ serial cranes.The product adopts steel plates for welding, the box body has been treated under annealing for stress removal, it adopts boring and millingmachines for process, and the gears adopt quality low carbon alloy steel, and the gear surfaces have been treated under quenching, andabraded on gear grinding machines at workshops with constant temperature, and the product quality is stable and reliable.

二、适用条件 APPLICABLE CONDITIONS

1.齿轮圆周速度不大于20m/s
2.高速轴转速不大于1500r/min
3.工作环境温度为-40°C~+45°C
4.可正反两向运转

1. The circumferential speed of the gear is not more than 20m/s
2. The speed of the high speed shaft is not more than 1500r/min
3. Working environment temperature is -40 ° C ~ +45 ° C
4. Can operate in both forward and reverse directions

三、型号及速比 TYPE AND SPEED RATIO 表一

型 号 Type	速 比 Speed Ratio															
QY3S、QY3D	16	18	20	22.4	25	28	31.5	35.5	40	45	50	56	63	71	80	90
QY4S、QY34S QY4D、QY34S	100	112	125	140	160	180	200	224	250	280	315	355	400			

四、标记 MARKING

1. QY □ S □ — □ □ □ □

- 安装型式 Installing From
- 低速轴端型式 Type of shaft end of low- speed shaft
- 装配型式 Equipmentmode
- 公称传动比 Nominal transmission ratio
- 名义中心距(低速级中心距) Nominal center moment
- 三支点支承型式 Three-flucrum sustaining
- 结构型式 Structure mode
- 起重机用硬齿面减速器 Crane hard gear surface speed reducer

标记示例: Marking samples

名义中心距a,=315，传动比i=56，装配型式第II种，低速轴为齿轮轴端立式安装三级传动起重机用硬齿面减速器,标记为减速器QY3S 315- -56 I CL。Nominal center distance a1= 315, nominal transmission ratio i=56, intallationtype: I, the low-speed shaft belongs to gear shaft end type, installed with three-level transmission hard surface speed reducer for cranes,the marking shall be speed reducer QY3S315- 56IICL.

2. QY □ D □ — □ □ □

- 低速轴端型式Type of shaft end of low-speed shaft
- 装配型式Equipment mode
- 公称传动比Nominal transmission ratio
- 名义中心距(低速级中心距)Nominal center moment
- 底座式Seattype
- 结构型式Structure mode
- 起重机用硬齿面减速器
- Crane hard gear surface speed reducer

标记示例: Marking samples

名义中心距a,=315，公秤传动比i=56，装配型式第I种，低速轴为齿轮轴端的三级传动起重机用硬齿面减速器，QY3D315- 56 II C。Nominal center distance a1= 315, nominal transmission ratio i=56, installation type: I, the low- -speedshaft belongs to gear shaft end type, installed with three-level transmission hard surface speed reducer for cranes, the marking shall be speedreducer QY3D315- 561IIC.

五、装配型式、安装型式、轴端型式
Assembly type, mounting type, shaft end type

1.装配型式公九种、如图1所示： The assembly type is nine kinds, as shown in Figure 1:

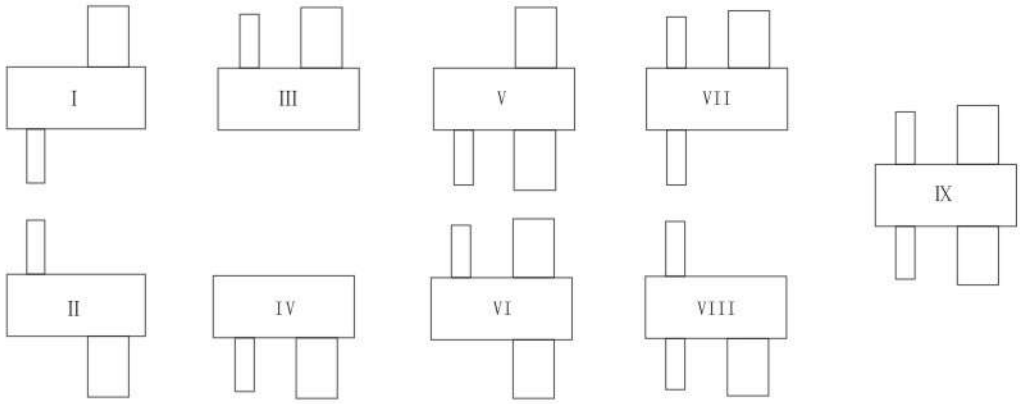

图1装配型式

2. QY3S、QY4S、QY34S型安装型式:卧式W或立式L (V)。在偏转角土a°范围内，为卧式安装; L范围内立式安装。见图2:

2.The installation types of QY3S, QY4S and QY34S: horizontal W or vertical L(V). Within the scope of deflectionangle ?a, it belongs to horizontal installation type; Refer to figure 2 for vertical installation within L scope.

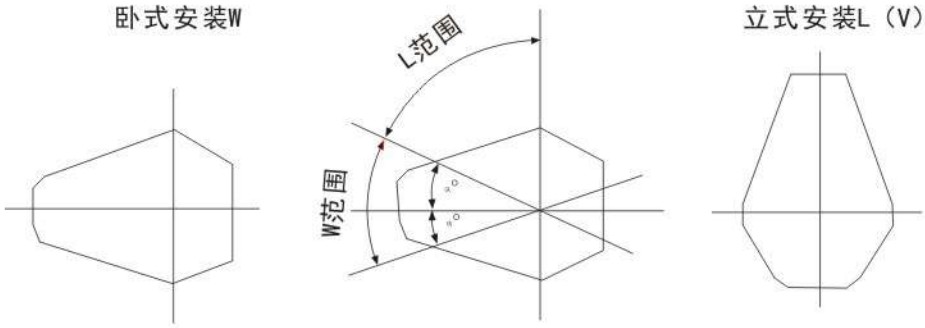

图2减速器安装型式

注: a角的度数与传动比有关，当减速器倾斜a角时，应保证使中间级大齿轮沾油1~2个齿高深度。

Note: The value of a angle is relating to the transmission ratio, when the speed reducer inclines to the value of a angle, the middle big gearsshall touch oil with the depth of one or two gears.

3.QY3S、QY4S、QY34S型为三支点支承型式，见图3。

The types of QY3S, QY4S and QY34S belong to three-point supporting, refer to figure 3.

4.轴端型式:高速轴端采用圆柱轴伸平键联接，输出轴端有三种型式(见图4和表2、3)Typeofshaftend:Thehigh-speed shaft end adopts the expansion key of cylindrical shaft for connection, and the output shaft end has three types (refer to figure 4,diagram 2, 3).

A.P型:圆柱轴伸、平键、单键联接; Type P: cylindrical shaft expansion, flat and single keys for connection.

B.H型:花键轴伸，渐开线花键联接; Type H: Spline shaft adopts expansion, involute spline for connection.

C.C型:齿轮轴伸(仅名义中心距180mm~ 560mm的减速器具有这种轴端型式)

Type C: gear shaft expansion (only the speed reducers with the nominal center distance of 180mm- 560mm have the shaft end type).

K 中心距 Center space / 型号 Type	160	180	200	225	250	280	315	355	400	450	500	560	630	710	800
3S、4S、34S	185	195	215	230	255	270	310	335	375	415	450	510	565	600	670
3D、4D、34D	155	165	185	205	225	250	265	290	325	365	420	460	520	550	625

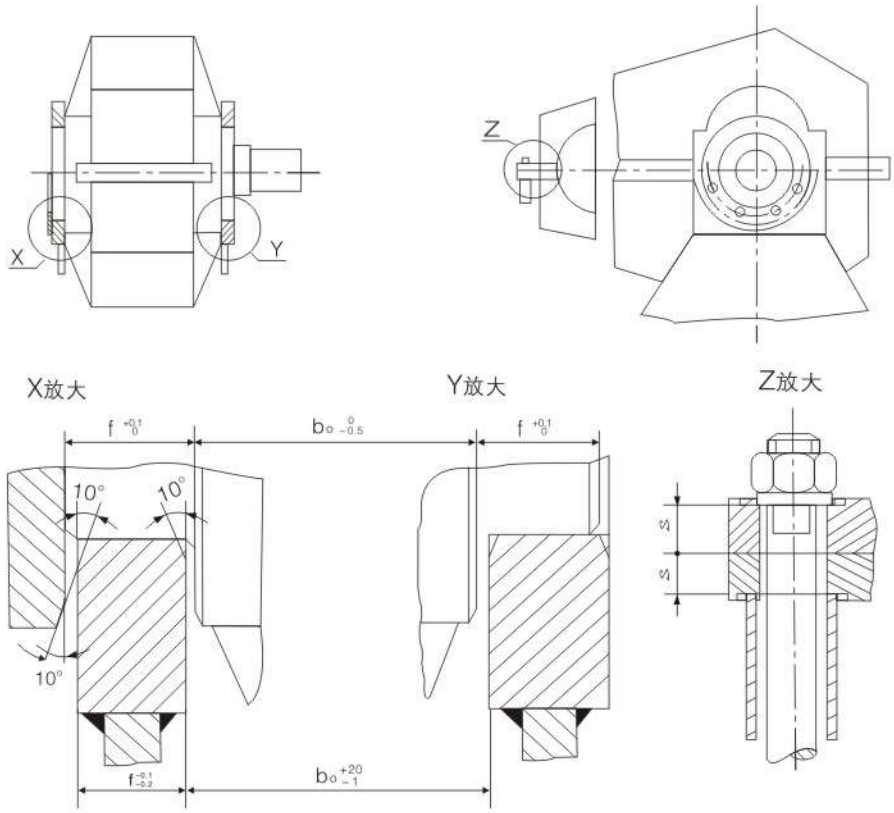

图3 减速器三支点支承型式

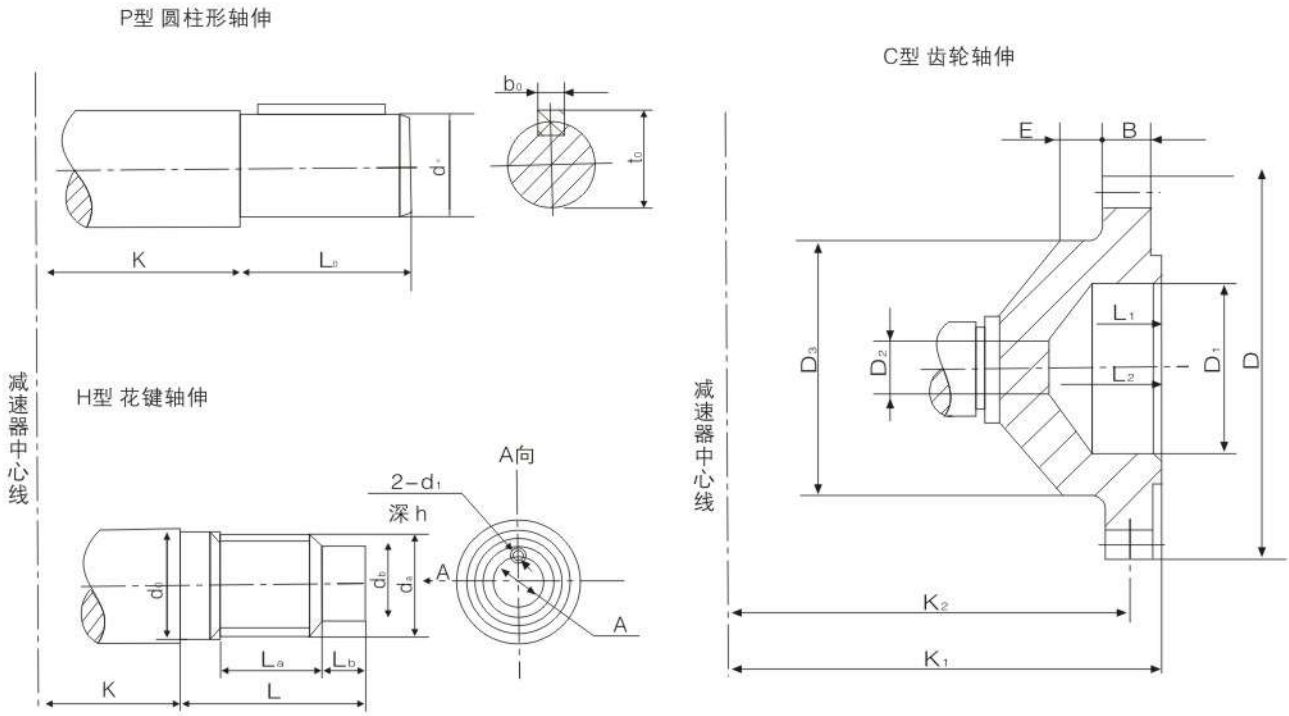

图4 输出轴端形式

表3

mm

名义中心距a_1 Nominal center space	K值		P 型				H 型									
	QY3S QY4S QY34S 型	QY3D QY4D QY34D 型	d_0	Lo	bo	to	mxz	Da (h11)	d_b (K6)	d_0 (K6)	L	La	Lb	d1	h	A
160	185	155	75	105	20	79.5	3X18	57	50	60	82	35	27	M6	16	25
180	195	165	90	130	25	95	3X22	69	60	70	90	40	30	M6	16	30
200	215	185	95	130	25	100	3X27	84	70	85	95	45	30	M10	20	35
225	230	205	100	165	28	106	5X18	95	80	100	125	55	35	M12	25	40
250	255	225	110	165	28	116	5X22	115	100	120	135	60	40	M12	25	40
280	270	250	130	200	32	137	5X24	125	110	130	140	65	40	M12	25	40
315	310	265	140	200	36	148	5X26	135	120	140	155	75	45	M12	25	50
355	335	290	170	240	40	179	5X30	155	140	160	165	80	50	M12	25	60
400	375	325	180	240	45	190	5X34	175	160	180	180	90	55	M16	30	80
450	415	365	220	280	50	231	5X38	195	180	200	190	100	55	M16	30	80
500	450	420	260	330	56	272	8X26	216	190	222	205	110	60	M16	30	110
560	510	460	280	380	63	292	8X30	248	220	254	220	125	60	M16	30	110
630	565	520	300	380	70	314	8X34	280	250	286	235	140	60	M16	30	140
710	600	550	340	450	80	355	8X38	312	280	318	260	155	70	M20	40	140
800	670	625	400	540	90	417	8X44	360	320	366	285	175	75	M20	40	160

名义中心距a_1 Nominal center space	C型										
	mxz	D	D_1 (H7)	K_1	K_2	B	E	D_2	D_3	L_1	L_3
160											
180	3X56	174	90	279.5	253	25	25	40	135	45	60
200	4X56	232	120	302.5	271	35	25	40	170	50	75
225	4X56	232	120	339.5	308	35	25	40	170	50	75
250	6X56	348	170	402	370	40	32	45	260	76	100
280	6X56	348	170	402	370	40	32	45	260	76	100
315	6X56	348	170	429	397	40	32	45	260	76	100
355	8X48	400	180	450	415	50	32	50	260	78	100
400	8X54	448	200	482	442	50	32	105	280	78	100
450	10X48	500	200	570	505	60	35	105	300	78	100
500	10X58	600	250	650	575	70	40	110	340	80	110
560	10X58	600	250	650	575	70	40	110	360	80	110
630											
710											
800											

六、外形及安装尺寸 External size and installation

1.QY3S外形及安装尺寸见图5表4; QY3S external size and installation, refer to figure 5, and diagram 4.

2.QY4S外形及安装尺寸见图6表5; QY4S external size and installation, refer to figure 6, and diagram 5.

3.QY34S外形及安装尺寸见图7表6; QY34S external size and installation, refer to figure 7, and diagram 6.

4. QY3D外形及安装尺寸见图8表7; QY3D external size and installation, refer to figure 8, and diagram7.

5.QY4D外形及安装尺寸见图9表8; QY4D external size and installation, refer to figure 9, and diagram 8.

6.QY34D外形及安装尺寸见图10表9。 QY34D external size and installation, refer to figure 10, and diagram 9.

技术数据

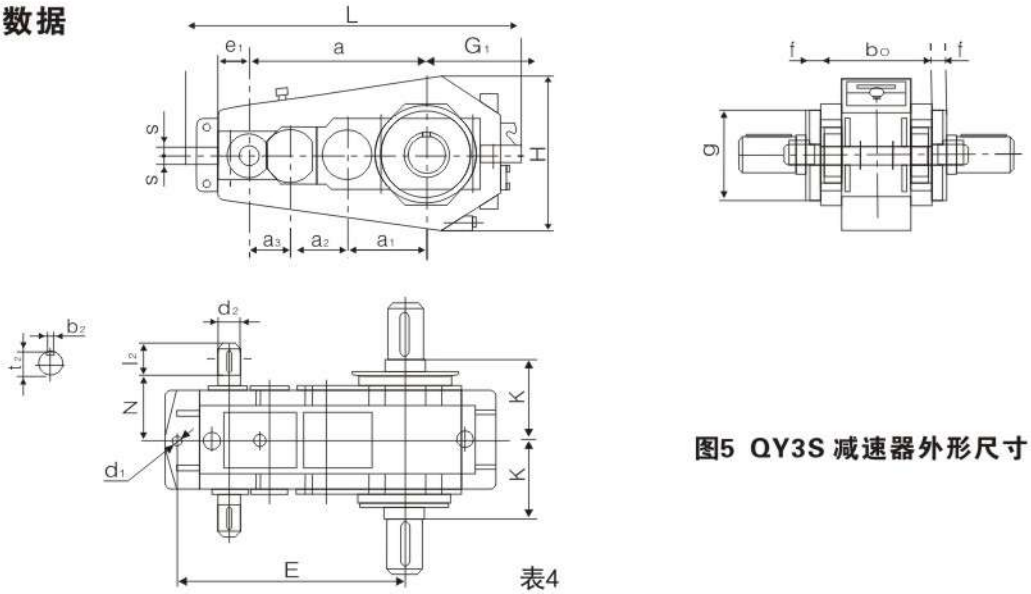

图5 QY3S 减速器外形尺寸

表4

mm

名义中心距a_1 Nominal center space	a_2	a_3	a	N	输入轴端 Axie edge size i=16~90			
					d_2	l_2	b_2	t_2
160	112	80	352	135	24	50	8	27
180	125	90	395	145	28	60	8	31
200	140	100	440	160	32	80	10	35
225	160	112	497	175	38	80	10	41
250	180	125	555	195	42	110	12	45
280	200	140	620	210	48	110	14	51.5

					i=16~56				i=63~90			
					d_2	l_2	b_2	t_2	d_2	l_2	b_2	t_2
315	225	160	700	230	48	110	14	51.5	42	110	12	45
355	250	180	785	240	60	140	18	64	48	110	14	51.5
400	280	200	880	280	65	140	18	69	55	110	16	59
450	315	225	990	290	70	140	20	74.5	60	140	18	64
500	355	250	1105	325	80	170	22	85	65	140	18	69
560	400	280	1240	360	95	170	25	100	75	140	20	79.5
630	450	315	1395	410	110	210	28	116	85	170	22	90
710	500	355	1565	435	120	210	32	127	90	170	25	95
800	560	400	1760	490	140	250	36	148	100	210	28	106

名义中心距a_1 Nominal center space	L	H	$b_{0-0.5}^{0}$	$f_{0}^{+0.1}$	g (h9)	d_4	E (Js14)	S	G_1	e_1	K	重量 (Kg) Wight
160	670	314	250	18	190	22	457	20	183	60	185	158
180	740	354	270	20	220	22	505	20	205	65	195	204
200	825	394	285	20	240	26	565	25	225	80	215	260
225	925	434	320	20	260	26	637	25	253	86	230	352
250	1020	482	360	25	270	33	705	30	275	96	255	477
280	1128	534	385	25	320	33	780	30	300	101	270	637
315	1302	622	425	25	340	40	890	35	355	118	310	876
355	1432	696	470	30	390	40	985	35	390	128	335	1174
400	1602	780	535	30	440	45	1105	40	435	148	375	1680
450	1772	880	600	40	520	45	1225	40	485	155	415	2402
500	1990	970	660	40	600	52	1375	45	540	180	450	3275
560	2185	1070	730	40	640	52	1525	45	585	192	510	4434
630	2445	1240	805	50	640	62	1700	50	665	212	565	6105
710	2735	1392	880	50	680	62	1900	60	750	229	600	8168
800	3075	1580	985	60	800	70	2125	60	850	249	670	11656

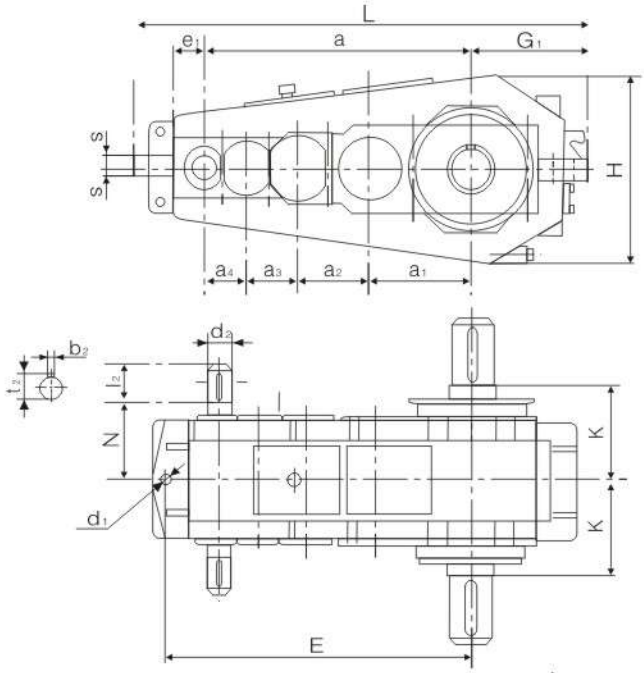

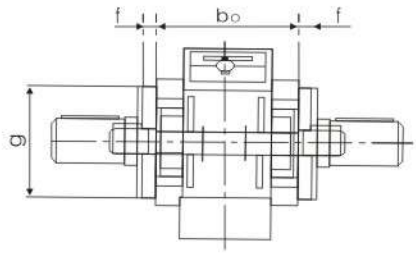

图6 QY4S 减速器外形尺寸

表5

mm

名义中心距a_1 Nominal center space	a_2	a_3	a_4	a	N	输入轴端 Axie edge size i=100~400			
						d_2	l_2	b_2	t_2
200	140	100	71	511	160	19	40	6	21.5
225	160	112	80	577	175	24	50	8	27
250	180	125	90	645	195	28	60	8	31
280	200	140	100	720	210	32	80	10	35
315	225	160	112	812	230	38	80	10	41
355	250	180	125	910	240	42	110	12	45

						i=100~224				i=250~400			
						d_2	l_2	b_2	t_2	d_2	l_2	b_2	t_2
400	280	200	140	1020	280	48	110	14	51.5	38	80	10	41
450	315	225	160	1150	290	48	110	14	51.5	42	110	12	45
500	355	250	180	1285	325	60	140	18	64	48	110	14	51.5
560	400	280	200	1440	360	65	140	18	69	55	110	16	59
630	450	315	225	1620	410	70	140	20	74.5	60	140	18	64
710	500	355	250	1815	435	80	170	22	85	65	140	18	69
800	560	400	280	2040	490	95	170	25	100	70	140	20	74.5

名义中心距a_1 Nominal center space	L	H	$b_{0-0.5}^{0}$	$f_{0}^{+0.1}$	g (h9)	d_4	E (Js14)	S	G_1	e_1	K	重量 (Kg) Wight
200	875	394	285	20	240	26	616	25	225	60	215	266
225	990	434	320	20	260	26	702	25	253	71	230	363
250	1085	482	360	25	270	33	770	30	275	71	255	493
280	1203	534	385	25	320	33	855	30	300	76	270	660
315	1382	622	425	25	340	40	982	35	355	98	310	913
355	1532	696	470	30	390	40	1085	35	390	103	335	1217
400	1707	780	535	30	440	45	1210	40	435	113	375	1762
450	1897	880	600	40	520	45	1350	40	485	120	415	2482
500	2135	970	660	40	600	52	1520	45	540	145	450	3380
560	2345	1070	730	40	640	52	1685	45	585	152	510	4571
630	2630	1240	815	50	640	62	1885	50	665	172	565	6375
710	2940	1392	880	50	680	62	2105	60	750	184	600	8468
800	3315	1580	985	60	800	70	2365	60	850	209	670	12066

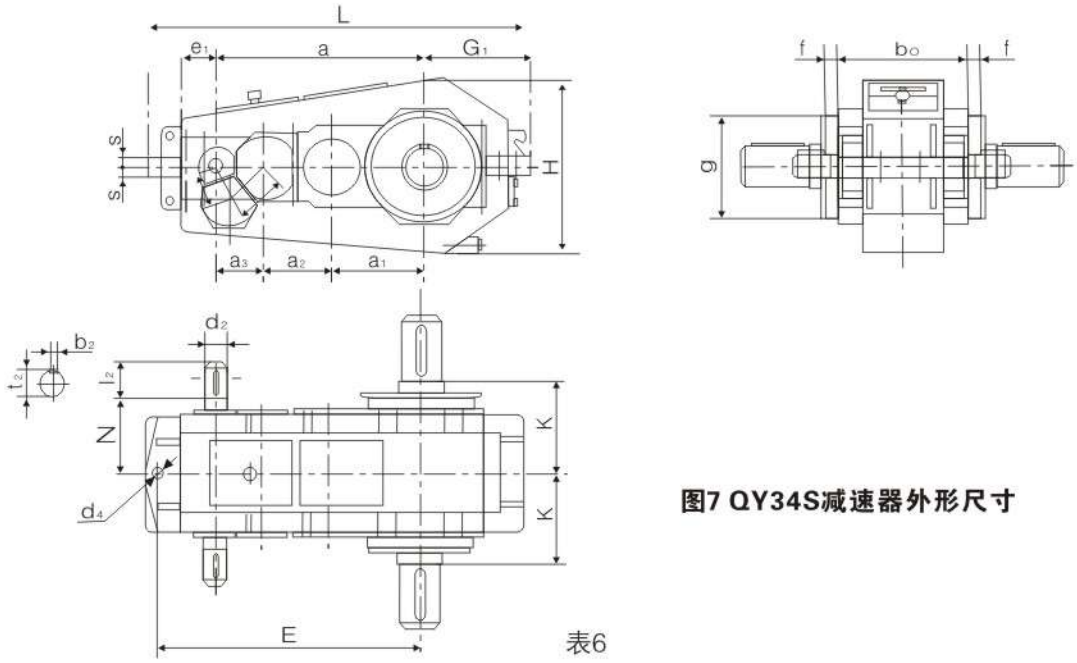

图7 QY34S减速器外形尺寸

表6

mm

名义中心距a_1 Nominal center space	a_2	a_3	a_4	a	N	输入轴端 Axie edge size							
						i=100~400							
						d_2	l_2	b_2	t_2				
200	140	100	71	440	160	19	40	6	21.5				
225	160	112	80	497	175	24	50	8	27				
250	180	125	90	555	195	28	60	8	31				
280	200	140	100	620	210	32	80	10	35				
315	225	160	112	700	230	38	80	10	41				
355	250	180	125	785	240	42	110	12	45				
						i=100~224				i=250~400			
						d_2	l_2	b_2	t_2	d_2	l_2	b_2	t_2
400	280	200	140	880	280	48	110	14	51.5	38	80	10	41
450	315	225	160	990	290	48	110	14	51.5	42	110	12	45
500	355	250	180	1105	325	60	140	18	64	48	110	14	51.5
560	400	280	200	1240	360	65	140	18	69	55	110	16	59
630	450	315	225	1395	410	70	140	20	74.5	60	140	18	64
710	500	355	250	1565	435	80	170	22	85	65	140	18	69
800	560	400	280	1760	490	95	170	25	100	70	140	20	74.5

名义中心距a_1 Nominal center space	L	H	$b_{0-0.5}^{0}$	$f_{0}^{+0.1}$	g (h9)	d_4	E (Js14)	S	G_1	e_1	K	重量 (Kg) Wight
200	825	394	285	20	240	26	565	25	225	80	215	271
225	925	434	320	20	260	26	637	25	253	86	230	364
250	1020	482	360	25	270	33	705	30	275	96	255	494
280	1128	534	385	25	320	33	780	30	300	101	270	663
315	1302	622	425	25	340	40	890	35	355	118	310	916
355	1432	696	470	30	390	40	985	35	390	128	335	1220
400	1602	780	535	30	440	45	1105	40	435	148	375	1760
450	1772	880	600	40	520	45	1225	40	485	155	415	2502
500	1990	970	660	40	600	52	1375	45	540	180	450	3393
560	2185	1070	730	40	640	52	1525	45	585	192	510	4708
630	2445	1240	805	50	640	62	1700	50	665	212	565	6293
710	2735	1392	880	50	680	62	1900	60	750	229	600	8502
800	3075	1580	985	60	800	70	2125	60	850	249	670	12124

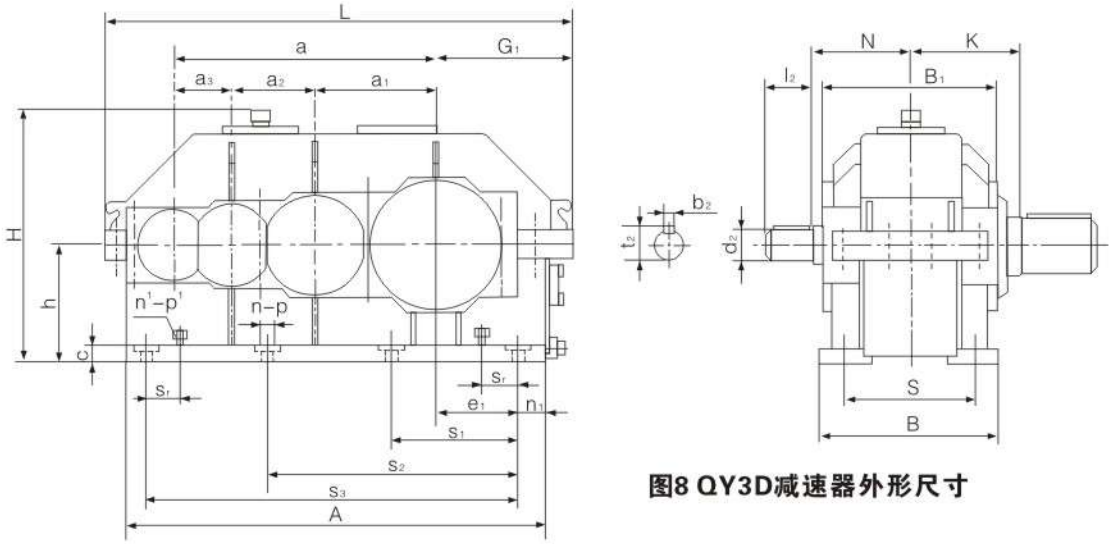

图8 QY3D减速器外形尺寸

表7

名义中心距a_1 Nominal center space	a_2	a_3	a	N	输入轴端 Axie edge size l=16~90			
					d_2	l_2	b_2	t_2
160	112	80	352	135	24	50	8	27
180	125	90	395	145	28	60	8	31
200	140	100	440	160	32	80	10	35
225	160	112	497	175	38	80	10	41
250	180	125	555	195	42	110	12	45
280	200	140	620	210	48	110	14	51.5

					i=16-56				i=63-90			
					d_2	l_2	b_2	t_2	d_2	l_2	b_2	t_2
315	225	160	700	230	48	110	14	51.5	42	110	12	45
355	250	180	785	240	60	140	18	64	48	110	14	51.5
400	280	200	880	280	65	140	18	69	55	110	16	59
450	315	225	990	290	70	140	20	74.5	60	140	18	64
500	355	250	1105	325	80	170	22	85	65	140	18	69
560	400	280	1240	360	95	170	25	100	75	140	20	79.5
630	450	315	1395	410	110	210	28	116	85	170	22	90
710	500	355	1565	435	120	210	32	127	90	170	25	95
800	560	400	1760	490	140	250	36	148	100	210	28	106

名义中心距a_1 Nominal center space	外形尺寸			中心高(h) center height	地脚安装尺寸 lower margin installing size						
	L	H	B		S	S_1	S_2	S_3	c	P	a
160	630	352	250	160	200	250	500		20	18	6
180	700	394	265	180	215	280	560		20	18	6
200	780	431	295	200	235	310	620		25	22	6
225	880	479	320	225	260	350	700		25	22	6
250	970	524	360	250	290	390	780		30	26	6
280	1081	579	400	280	325	435	875		30	26	6
315	1230	659	445	315	365	500	1000		35	33	6
355	1384	736	470	355	390	565	1130		35	33	6
400	1549	821	520	400	430	455	845	1265	40	40	8
450	1719	980	570	450	480	500	950	1425	40	40	8
500	1930	1075	630	500	530	575	1060	1590	50	45	8
560	2120	1185	700	560	600	620	1190	1780	50	45	8
630	2375	1335	800	630	680	690	1350	2015	60	52	8
710	2670	1487	850	710	730	755	1515	2270	60	52	8
800	2995	1669	960	800	830	845	1690	2535	70	62	8

续表7

mm

名义中心距a_1 Nominal center space	外形尺寸			A	B_1	G_1	n_1	e_1	重量 (Kg) Wight
	Sr	P^1	n^1						
160				550	220	183	25	118	158
180				620	235	205	30	135	199
200				700	265	225	40	145	260
225				780	290	253	40	163	361
250				870	340	275	45	180	502
280				965	375	300	45	205	678
315				1100	405	355	50	240	917
355	120	M24	4	1230	460	390	50	275	1237
400	140	M24	4	1385	515	435	60	305	1726
450	150	M30	4	1545	590	485	60	350	2567
500	170	M30	4	1730	660	540	70	385	3522
560	180	M36	4	1920	730	585	70	430	4692
630	200	M36	4	2175	835	665	80	500	6476
710	220	M42	4	2430	890	750	80	570	8674
800	240	M42	4	2735	1030	850	100	640	12560

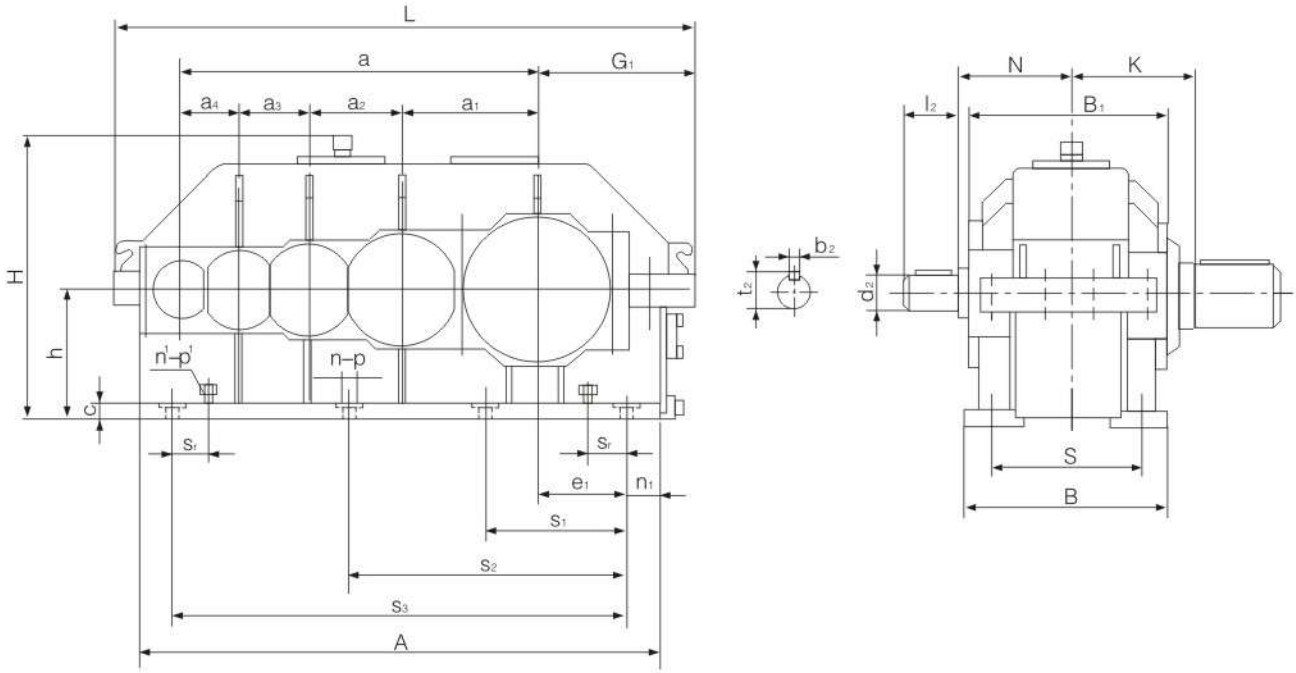

图9 QY4D减速器外形尺寸

表8

mm

名义中心距a_1 Nominal center space	a_2	a_3	a_4	a	N	输入轴端 Axie edge size							
						i=100~400							
						d_2	l_2	b_2	t_2				
200	140	100	71	511	160	19	40	6	21.5				
225	160	112	80	577	175	24	50	8	27				
250	180	125	90	645	195	28	60	8	31				
280	200	140	100	720	210	32	80	10	35				
315	225	160	112	812	230	38	80	10	41				
355	250	180	125	910	240	42	110	12	45				
						i=100~224				i=250~400			
						d_2	l_2	b_2	t_2	d_2	l_2	b_2	t_2
400	280	200	140	1020	280	48	110	14	51.5	38	80	10	41
450	315	225	160	1150	290	48	110	14	51.5	42	110	12	45
500	355	250	180	1285	325	60	140	18	64	48	110	14	51.5
560	400	280	200	1440	360	65	140	18	69	55	110	16	59
630	450	315	225	1620	410	70	140	20	74.5	60	140	18	64
710	500	355	250	1815	435	80	170	22	85	65	140	18	69
800	560	400	280	2040	490	95	170	25	100	70	140	20	74.5

名义中心距a_1 Nominal center space	外形尺寸			中心高(h) center height	S	S_1	S_2	S_3	c	P	n
	L	H	B								
200	831	431	295	200	235	310	671		25	22	6
225	945	479	320	225	260	350	700		25	22	6
250	1035	524	360	250	290	390	845		30	26	6
280	1156	579	400	280	325	435	950		30	26	6
315	1322	659	445	315	365	518	1036		35	33	6
355	1484	736	470	355	390	565	1230		35	33	6
400	1654	821	520	400	430	455	915	1370	40	40	8
450	1844	980	570	450	480	515	1035	1550	40	40	8
500	2075	1075	630	500	530	575	1160	1735	50	45	8
560	2270	1185	700	560	600	650	1290	1940	50	45	8
630	2560	1335	800	630	680	730	1470	2200	60	52	8
710	2875	1487	850	710	730	825	1650	2475	60	52	8
800	3235	1669	960	800	830	925	1850	2775	70	62	8

名义中心距a_1 Nominal center space	外形尺寸			A	B_1	G_1	n_1	e_1	重量 (Kg) Wight
	S_1	P^1	n_1						
200				751	265	225	40	145	286
225				845	290	253	40	163	378
250				935	340	275	45	180	523
280				1040	375	300	45	205	698
315				1192	405	355	50	240	968
355	100	M24	4	1330	460	390	50	275	1280
400	110	M24	4	1490	515	435	60	305	1831
450	130	M30	4	1670	590	485	60	350	2675
500	150	M30	4	1875	660	540	70	385	3597
560	160	M36	4	2080	730	585	70	430	4915
630	195	M36	4	2360	835	665	80	500	6572
710	190	M42	4	2635	890	750	80	570	9160
800	240	M42	4	2975	1030	850	100	640	13605

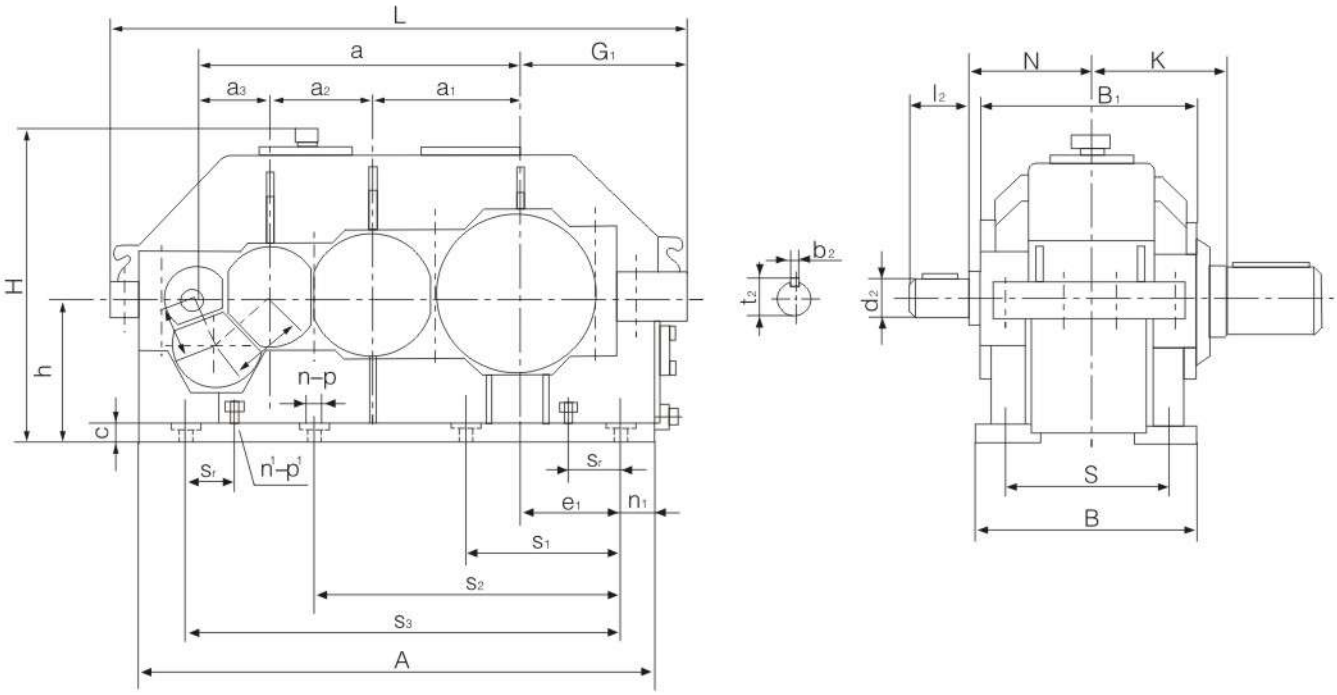

图10 QY34D减速器外形尺寸

表9

mm

名义中心距a_1 Nominal center space	a_2	a_3	a_4	a	N	输入轴端 Axie edge size							
						i=100~400							
						d_2	l_2	b_2	t_2				
200	140	100	71	440	160	19	40	6	21.5				
225	160	112	80	497	175	24	50	8	27				
250	180	125	90	555	195	28	60	8	31				
280	200	140	100	620	210	32	80	10	35				
315	225	160	112	700	230	38	80	10	41				
355	250	180	125	785	240	42	110	12	45				
						i=100~224				i=250~400			
						d_2	l_2	b_2	t_2	d_2	l_2	b_2	t_2
400	280	200	140	880	280	48	110	14	51.5	38	80	10	41
450	315	225	160	990	290	48	110	14	51.5	42	110	12	45
500	355	250	180	1105	325	60	140	18	64	48	110	14	51.5
560	400	280	200	1240	360	65	140	18	69	55	110	16	59
630	450	315	225	1395	410	70	140	20	74.5	60	140	18	64
710	500	355	250	1565	435	80	170	22	85	65	140	18	69
800	560	400	280	1760	490	95	170	25	100	70	140	20	74.5

续表9

mm

名义中心距a_1 Nominal center space	外形尺寸			中心高(h) center height	S	S_1	S_2	S_3	c	P	n
	L	H	B								
200	780	431	295	200	235	310	620		25	22	6
225	880	479	320	225	260	350	700		25	22	6
250	970	524	360	250	290	390	780		30	26	6
280	1081	579	400	280	325	435	875		30	26	6
315	1230	659	445	315	365	500	1000		35	33	6
355	1384	736	470	355	390	565	1130		35	33	6
400	1549	821	520	400	430	455	845	1265	40	40	8
450	1719	980	570	450	480	475	950	1425	40	40	8
500	1930	1075	630	500	530	575	1060	1590	50	45	8
560	2120	1185	700	560	600	620	1190	1780	50	45	8
630	2375	1335	800	630	680	690	1350	2015	60	52	8
710	2670	1487	850	710	730	755	1515	2270	60	52	8
800	2995	1669	960	800	830	845	1690	2535	70	62	8

名义中心距a_1 Nominal center space	外形尺寸			A	B_1	G_1	n_1	e_1	重量 (Kg) Wight
	S_r	P^1	n^1						
200				700	265	225	40	145	272
225				780	290	253	40	163	372
250				870	340	275	45	180	521
280				965	375	300	45	205	708
315				1100	405	355	50	240	965
355	160	M24	4	1230	460	390	50	275	1295
400	180	M24	4	1385	515	435	60	305	1813
450	200	M30	4	1545	590	485	60	350	2677
500	225	M30	4	1730	660	540	70	380	3660
560	110	M36	4	1920	730	585	70	430	4864
630	120	M36	4	2175	835	665	80	500	6740
710	295	M42	4	2430	890	750	80	570	8980
800	380(240)	M42	4	2735	1030	850	100	640	12976

七、减速器的承载能力表 Calculaiton form of carrying capabiliy of speed reducer

表10　QY3S、QY3D型

输入轴转速 r/min imput shaft speed	名义中心距a, Nominal center space mm	输出转矩 Nm Output torque	公称传动比 Nominal transmission ratio															
			16.0	18.0	20.0	22.4	25.0	28.0	31.5	35.5	40.0	45.0	50.0	56.0	63.0	71.0	80.0	90.0
			公　称　输　入　功　率 KW															
600	160	2800	9.5	9.0	8.4	7.9	7.3	6.7	5.9	5.2	4.6	4.1	3.7	2.9	2.7	2.6	2.4	2.1
	180	3800	11.8	11.0	10.4	9.8	9.2	8.6	8.6	7.9	7.0	6.2	5.5	4.8	4.5	3.9	3.2	3.1
	200	6300	21.9	20.6	19.3	18.0	16.5	14.5	12.8	11.4	10.1	9.0	8.2	7.1	6.2	5.5	5.1	4.4
	225	8800	27.7	25.6	24.2	22.8	21.3	19.9	17.8	15.9	14.2	12.6	11.2	9.9	9.0	8.2	7.2	6.3
	250	13400	47.6	45.0	42.3	39.6	36.8	30.8	27.1	23.8	21.4	18.8	17.2	15.1	13.7	11.9	10.5	9.7
	280	16500	54.6	50.9	47.9	45.2	41.3	37.0	34.5	29.5	28.2	24.0	22.2	19.7	17.0	14.8	13.5	12.5
	315	25000	92.8	86.2	76.1	68.8	62	55.6	49.6	44.4	39.6	35.1	31.3	28.4	24.9	21.6	19.2	17.9
	355	37000	127.5	118.6	112.4	105.3	94.8	84.9	74.5	66.0	59.9	53.1	47.3	41.1	38.2	33.9	30.4	27.3
	400	53000	181.3	172.7	159.1	146.6	131.6	117.6	104.5	92.8	82.8	73.0	67.3	58.5	54.3	48.2	42.2	36.5
	450	72000	270.2	247.7	224.5	202.9	182.6	163.7	143.7	128.4	114.5	101.5	90.5	78.7	73.0	63.4	55.5	51.5
	500	102000	392.8	354.4	318.9	286.0	255.5	227.0	200.4	175.5	163.0	142.7	131.0	116.5	104.5	90.9	79.8	72.0
	560	128000	498.4	443.8	403.6	366.0	314.0	282.0	262.7	224.7	214.9	182.7	169.1	150.2	129.9	112.9	103.1	95.6
	630	185000	729.3	635.5	576.1	520.8	469.0	420.6	369.3	330.1	294.9	260.9	232.7	202.3	187.8	163.3	144.6	134.2
	710	252000	995.6	904.7	779.2	702.9	631.5	564.6	502.1	446.9	407.5	359.4	331.4	288.2	260.1	231.3	205.7	174.4
	800	355000	1403.9	1275.5	1099.5	992.0	891.4	797.1	708.6	629.7	562.2	495.8	457.3	397.7	369.1	327.8	287.0	248.3
750	160	2800	11.9	11.2	10.5	9.8	9.1	8.4	7.3	6.5	5.8	5.1	4.7	3.6	3.3	3.2	3.0	2.6
	180	3800	14.8	13.7	13.0	12.2	11.5	10.7	10.7	9.8	8.8	7.8	6.9	6.0	5.6	4.9	4.0	3.8
	200	6300	27.3	25.7	24.1	22.5	20.6	18.2	16.0	14.2	12.6	11.2	10.2	8.9	7.8	6.9	6.4	5.5
	225	8800	34.6	32	30.3	28.5	26.7	24.8	22.3	19.9	17.8	15.7	14.0	12.4	11.3	10.3	9.0	7.9
	250	13400	59.5	56.2	52.9	49.5	46.1	38.4	33.9	29.7	26.8	23.5	21.5	18.8	17.2	14.9	13.1	12.2
	280	16500	68.3	63.6	59.9	56.6	51.6	46.3	43.1	36.9	35.3	30.0	27.7	24.6	21.3	18.5	16.9	15.7
	315	25000	116.0	107.8	95.1	86.6	77.5	69.6	62.1	55.5	49.5	43.8	39.1	35.5	31.3	27.0	24.1	22.3
	355	37000	159.4	148.2	140.5	131.6	118.5	106.2	93.2	82.5	74.9	66.3	59.1	51.4	47.7	42.4	38.0	34.1
	400	53000	226.7	215.8	198.9	183.2	164.5	147.0	130.6	116.0	103.5	91.2	84.1	73.1	67.9	60.2	52.7	45.6
	450	72000	337.7	309.7	280.6	253.6	228.3	204.6	179.6	160.6	143.2	126.8	113.1	98.3	91.2	79.3	69.4	64.4
	500	102000	491.0	443.0	398.7	357.6	319.4	283.8	250.5	219.4	203.7	178.4	163.7	145.6	130.7	113.6	99.7	90.0
	560	128000	623.0	554.8	504.5	457.5	392.5	352.5	328.3	280.8	268.6	228.4	211.4	187.7	162.4	141.2	128.8	119.6
	630	185000	911.6	794.3	720.1	650.9	586.3	525.7	461.6	412.6	368.1	326.2	290.9	252.9	234.7	204.1	180.8	167.7
	710	252000	1244.5	1130.4	974.1	878.6	789.3	705.7	627.6	558.7	509.4	449.2	414.3	360.2	325.1	289.1	257.2	218.0
	800	355000	1754.9	1594.4	1374.4	1240.0	1114.3	996.4	885.7	787.1	702.7	619.8	571.6	497.1	461.4	409.7	358.7	310.3

表10　QY3S、QY3D型

输入轴转速 r/min imput shaft speed	名义中心距a, Nominal center space mm	输出转矩 Nm Output torque	公称传动比 Nominal transmission ratio															
			16.0	18.0	20.0	22.4	25.0	28.0	31.5	35.5	40.0	45.0	50.0	56.0	63.0	71.0	80.0	90.0
			公称输入功率 KW															
1000	160	2800	15.9	15.0	14.1	13.1	12.2	11.2	9.8	8.7	7.7	6.8	6.2	4.8	4.4	4.3	4.0	3.5
	180	3800	19.7	18.3	17.3	16.3	15.3	14.3	14.3	13.1	11.7	10.4	9.2	8.0	7.5	6.5	5.4	5.2
	200	6300	36.4	34.3	32.2	30	27.4	24.2	21.3	19.0	16.9	14.9	13.6	11.9	10.4	9.2	8.5	7.4
	225	8800	46.1	42.7	40.4	38.0	35.6	33.1	29.7	26.5	23.7	21.0	18.7	16.5	15.1	13.7	12.0	10.5
	250	13400	79.3	75.0	70.5	66.0	61.4	51.3	45.2	39.6	35.7	31.3	28.7	25.1	22.9	19.9	17.5	16.2
	280	16500	91.1	84.8	79.8	75.4	68.8	61.7	57.5	49.1	47.0	39.9	37.0	32.8	28.4	24.7	22.5	20.9
	315	25000	154.7	143.7	126.9	114.7	103.4	92.7	82.7	74.0	66.0	58.4	52.1	47.3	41.5	36.0	32.1	29.8
	355	37000	212.6	197.7	187.3	175.5	158.0	141.6	124.2	110.0	99.8	88.4	78.8	68.5	63.6	56.5	50.7	45.5
	400	53000	302.2	287.8	265.2	244.3	219.4	196.0	174.1	154.7	138.0	121.7	112.2	97.5	90.5	80.3	70.3	60.8
	450	72000	450.3	412.9	374.2	338.1	304.4	272.8	239.5	214.1	190.9	169.1	150.8	131.1	121.7	105.7	92.6	85.9
	500	102000	654.7	590.7	531.5	476.7	425.8	378.4	334.1	292.6	271.6	237.9	218.3	194.1	174.2	151.4	133.0	120.0
	560	128000	830.7	739.7	672.7	610.0	523.4	470.0	437.8	374.5	358.2	304.5	281.9	250.3	216.5	188.2	171.8	159.4
	630	185000	1215.5	1059.1	960.2	867.9	781.7	700.9	615.4	550.2	490.8	434.9	387.9	337.2	313.0	272.1	241.0	223.7
	710	252000	1659.3	1507.2	1298.7	1171.5	1052.5	940.9	836.8	744.9	679.1	599.0	552.4	480.3	433.5	385.5	342.9	290.7
	800	355000	2339.8	2125.8	1832.6	1653.4	1485.7	1328.6	1180.9	1049.5	936.9	826.3	762.2	662.8	615.1	546.3	478.3	413.8
1500	160	2800	23.8	22.5	21.1	19.7	18.3	16.7	14.7	13.0	11.6	10.3	9.4	7.3	6.6	6.5	6.0	5.3
	180	3800	29.5	27.4	25.9	24.5	22.9	21.4	21.4	19.7	17.6	15.6	13.9	12.1	11.2	9.8	8.0	8.0
	200	6300	54.6	51.5	48.3	45.0	41.1	36.4	31.9	28.5	25.3	22.4	20.4	17.8	15.5	13.8	12.8	11.1
	225	8800	69.2	64.0	60.5	57.0	53.4	49.7	44.5	39.8	35.5	31.5	28.0	24.7	22.6	20.5	18.0	15.7
	250	13400	119.0	112.4	105.8	99.0	92.1	76.9	67.9	59.4	53.6	46.5	43.0	37.7	34.3	29.8	26.2	24.3
	280	16500	136.6	127.2	119.7	113.1	103.1	92.6	86.2	73.7	70.5	59.9	55.4	49.2	42.6	37.0	33.8	31.3
	315	25000	232.0	215.6	190.3	172.1	155.1	139.1	124.1	111.0	98.9	87.7	78.2	71.0	62.2	54.1	48.1	44.6
	355	37000	318.9	296.5	280.9	263.2	236.9	212.3	186.3	165.1	149.7	132.6	118.3	102.8	95.4	84.8	76.0	68.2
	400	53000	453.3	431.7	397.8	366.5	329.0	294.0	261.1	232.0	207.0	182.5	168.2	146.2	135.7	120.5	105.4	91.2
	450	72000	675.5	619.3	561.3	507.1	456.6	409.3	359.2	321.1	286.4	253.7	226.2	196.6	182.5	158.6	138.8	128.8
	500	102000	982.0	886.0	797.3	715.1	638.7	567.6	501.1	438.9	407.4	356.8	327.4	291.2	261.3	227.2	199.5	180.0
	560	128000	1246.0	1109.5	1009.0	915.0	785.0	704.9	656.7	561.7	537.3	456.8	422.8	375.4	324.8	282.3	257.7	239.1
	630	185000	1823.2	1588.6	1440.3	1301.9	1172.5	1051.4	923.1	825.2	736.2	652.3	581.8	505.9	469.4	408.1	361.5	335.5
	710	252000	2489.0	2260.7	1948.1	1757.2	1578.7	1400.4	1255.2	1117.3	1018.7	898.5	828.6	720.5	650.2	578.3	514.3	436.1
	800	355000	3509.7	3188.8	2748.9	2480.0	2228.6	1992.8	1771.4	1574.3	1405.4	1239.5	1143.3	994.2	922.7	819.4	717.5	620.7

表11　QY4S、QY34S、QY4D、QY34D型

输入轴转速 r/min imput shaft speed	名义中心距a_1 Nominal center space mm	输出转矩 Nm Output torque	公称传动比 Nominal transmission ratio												
			100.0	112.0	125.0	140.0	160.0	180.0	200.0	224.0	250.0	280.0	315.0	355.0	400.0
			公称输入功率 KW												
600	200	6300	3.3	3.1	2.9	2.6	2.4	2.3	2.2	2.0	1.8	1.6	1.4	1.3	1.1
	225	8800	5.7	5.0	4.4	4.0	3.7	3.3	3.1	2.8	2.5	2.3	2.1	1.9	1.7
	250	13400	8.6	7.7	6.8	6.1	5.5	5.1	4.5	4.0	3.8	3.4	3.1	2.7	2.5
	280	16500	10.9	9.6	8.4	7.6	7.0	6.6	5.8	5.3	4.7	4.2	3.9	3.7	3.2
	315	25000	16.3	14.6	12.8	11.5	10.4	9.4	8.5	7.8	7.2	6.4	5.7	5.1	4.8
	355	37000	24.2	21.5	18.9	16.8	15.6	14.1	12.6	11.4	10.5	9.3	8.7	7.8	7.1
	400	53000	33.5	30.0	27.9	24.0	22.5	20.1	18.1	16.3	14.4	12.7	11.9	11.0	9.7
	450	72000	45.0	40.4	36.0	32.3	29.3	26.5	24.4	22.4	20.0	17.7	16.6	15.0	13.5
	500	102000	65.5	58.7	51.4	46.2	41.8	38.8	34.3	31.0	29.0	25.7	23.4	21.3	19.4
	560	128000	80.8	72.2	64.2	60.1	53.7	50.2	44.4	40.0	37.5	33.2	29.6	27.7	24.4
	630	185000	119.8	107.4	94.2	84.3	76.3	69.1	61.1	56.2	52.6	46.6	42.0	38.8	35.1
	710	252000	164.0	145.6	128.5	114.5	106.2	98.9	89.3	80.6	73.4	64.9	59.3	53.0	45.9
	800	355000	227.7	204.3	190.3	163.6	152.9	136.6	123.1	110.9	97.7	86.5	81.0	74.8	65.9
750	200	6300	4.1	3.9	3.6	3.3	3.0	2.9	2.7	2.4	2.3	1.9	1.8	1.6	1.4
	225	8800	7.1	6.3	5.5	5.0	4.6	4.2	3.8	3.5	3.2	2.8	2.6	2.4	2.1
	250	13400	10.7	9.6	8.4	7.6	6.9	6.4	5.7	5.0	4.7	4.2	3.9	3.4	3.2
	280	16500	13.6	12.0	10.6	9.5	8.8	8.2	7.3	6.6	5.9	5.2	4.9	4.6	4.0
	315	25000	20.3	18.2	16.0	14.4	13.0	11.8	10.6	9.7	9.0	8.0	7.1	6.4	6.0
	355	37000	30.2	26.8	23.7	21.0	19.5	17.6	15.7	14.2	13.1	11.6	10.9	9.7	8.9
	400	53000	41.8	37.5	34.9	30.0	28.1	25.1	22.6	20.4	18.0	15.9	14.9	13.8	12.2
	450	72000	56.3	50.5	45.0	40.4	36.6	33.1	30.5	28.0	25.0	22.1	20.7	18.7	16.9
	500	102000	81.9	73.3	64.3	57.8	52.3	48.5	42.9	38.8	36.3	32.1	29.2	26.6	24.3
	560	128000	101.0	90.2	80.3	75.1	67.1	62.7	55.5	50.0	46.9	41.5	37.0	34.6	30.5
	630	185000	149.8	134.2	117.7	105.4	95.4	86.3	76.4	70.2	65.8	58.4	52.5	48.5	43.8
	710	252000	205.0	182.1	160.6	143.1	132.7	123.7	111.6	100.8	91.7	81.2	74.2	66.2	57.3
	800	355000	284.7	255.4	237.9	204.5	191.2	170.7	153.9	138.7	122.2	108.1	101.3	93.5	82.4

表11　QY4S、QY34S、QY4D、QY34D型

输入轴转速 r/min imput shaft speed	名义中心距a_1 Nominal center space mm	输出转矩 Nm Output torque	公称传动比 Nominal transmission ratio												
			100.0	112.0	125.0	140.0	160.0	180.0	200.0	224.0	250.0	280.0	315.0	355.0	400.0
			公称输入功率 KW												
1000	200	6300	5.5	5.1	4.8	4.4	4.0	4.0	3.6	3.3	3.1	2.6	2.4	2.1	1.9
	225	8800	9.5	8.4	7.4	6.6	6.1	5.6	5.1	4.7	4.2	3.8	3.5	3.1	2.8
	250	13400	14.3	12.8	11.3	10.1	9.2	8.5	7.5	6.7	6.3	5.6	5.2	4.5	4.2
	280	16500	18.1	16.0	14.1	12.7	11.7	11.0	9.7	8.8	7.8	6.9	6.5	6.1	5.4
	315	25000	27.1	24.3	21.3	19.1	17.3	15.7	14.1	13.0	12.0	10.6	9.5	8.5	7.9
	355	37000	40.3	35.8	31.5	28.0	26.0	23.5	21.0	18.9	17.5	15.5	14.5	13.0	11.8
	400	53000	55.8	50.0	46.6	40.1	37.5	33.5	30.2	27.2	24.0	21.2	19.9	18.4	16.2
	450	72000	75.1	67.3	60.0	53.9	48.8	44.2	40.6	37.3	33.3	29.5	27.6	25.0	22.5
	500	102000	109.1	97.8	85.7	77.0	69.7	64.7	57.2	51.7	48.4	42.8	39.0	35.4	32.4
	560	128000	134.7	120.3	107.1	100.1	89.4	83.6	74.0	66.7	62.5	55.3	49.3	46.2	40.7
	630	185000	199.7	178.9	156.9	140.5	127.2	115.1	101.9	93.6	87.7	77.6	70.0	64.7	58.4
	710	252000	273.3	242.7	214.2	190.8	177.0	164.9	148.9	134.4	122.3	108.2	98.9	88.3	76.4
	800	355000	379.6	340.6	317.1	272.7	254.9	227.6	205.4	184.9	162.9	144.1	135.0	124.7	109.8
1500	200	6300	8.3	7.7	7.2	6.6	6.1	6.0	5.4	4.9	4.6	3.9	3.6	3.2	2.8
	225	8800	14.3	12.6	11.1	10.0	9.2	8.4	7.7	7.1	6.3	5.7	5.3	4.7	4.2
	250	13400	21.5	19.3	16.9	15.2	13.8	12.8	11.3	10.0	9.4	8.4	7.7	6.8	6.4
	280	16500	27.2	24.0	21.1	19.0	17.6	16.4	14.6	13.2	11.7	10.4	9.8	9.2	8.1
	315	25000	40.7	36.4	32.0	28.7	26.0	23.6	21.2	19.5	18.0	16.0	14.3	12.7	11.9
	355	37000	60.4	53.6	47.3	42.0	39.0	35.3	31.5	28.4	26.2	23.2	21.8	19.4	17.7
	400	53000	83.6	75.0	69.9	60.1	56.2	50.2	45.3	40.8	36.0	31.9	29.9	27.6	24.3
	450	72000	112.6	101.0	90.9	80.8	73.2	66.3	60.9	56.0	49.9	44.2	41.4	37.4	33.8
	500	102000	163.7	146.6	128.6	115.5	104.5	97.0	85.9	77.5	72.6	64.3	58.4	53.2	48.6
	560	128000	202.0	180.4	160.6	150.2	134.1	125.4	111.0	100.1	93.8	83.0	73.9	69.3	61.0
	630	185000	299.6	268.4	235.4	210.8	190.8	172.7	152.8	140.4	131.5	116.4	105.1	97.1	87.6
	710	252000	410.0	364.1	321.3	286.1	265.5	247.3	223.3	201.6	183.4	162.3	148.4	132.5	114.7
	800	355000	569.4	510.8	475.7	409.0	382.3	314.4	307.7	277.3	244.4	216.2	202.5	187.0	164.7

八、减速器输出轴端允许的最大径向载荷

The allowable max radial load of the output shaft end of the speed reducer

表12　减速器输出轴最大允许径向载荷

名义中心距a_1 Nominal center space	160	180	200	225	250	280	315	355	400	450	500	560	630	710	800
最大允许径向载荷R KN	10	15	25	32	40	48	52	60	90	120	150	170	200	240	270

九、减速器的选用方法Selecution and use of speed reducers

1、确定减速器的公称传动比i_N　Confirm the nominal transmission ratio of speed reducer i_N

计算传动比　Calculaiton of transmission ratio

$$i_s = \frac{n_1}{n_2} \text{ ----------(1)}$$

式中：i_s–要求的传动比；　In the formula, istransmission ratio required.

n_1–输入轴转速，r/min；　n_1– input shaft rotation speed, r/min;

n_2–输出轴转速，r/min;　n_2– output shaft rotation speed, r/min

根据要求的传动比i_s，选取减速器的公称传动比i_N。As per the transmission ratio is, select the nominal transimssion ratio iN of the speed reducer.

2、确定减速器的公称输入功率P_N，　$P_N \geqslant P_s$ Confirm the nominal input power of the speed reducer

$$Ps \geqslant P_2 \times f_1 \times f_2 \text{ ----------(2)}$$

Ps—计算功率　Ps– power calucation

式中：P_2—工作机的额定功率KW；　In the forumla: P2–rated power KW of working machine

f_1—工作机系数，根据工作机构的载荷状况和利用等级由表A选取（参照 GB/T3811 附录N）；

f_1– factor of working machine, as per the load of the machine, the use level can be selected in form A (refer to attachment N of GB/T3811).

f_2—修正系数，一般f_2=1.5。f_2– modificaiton factor　generally f_2= 1.5.

3、校核减速器的最大负荷P_{max}，$P_N \geqslant P_{max}$　Check the max load of the speed reducer

$$P_{max} \geqslant M_n \times n_1 \times f_3/9550 \text{ ----------(3)}$$

式中：Mn–电动机的额定转矩Nm；　In the formula, Mn– rated torque Nm of motor

f_3—峰值转矩系数，根据工作机构的载荷状况的利用等级由表A选取。

f_3–peak value factor of the torque, as per the use level of the loading on the operation device, the use level can be selected from Form A.

4、根据i_N和P_N从功率表（表10或11）中选取减速器的规格型号。

As per iN and PN, select spec and type of the speed reducer in the power form (form 10, or 11)

例：一台起重量为32t，跨度22.5m的连续装卸用抓斗桥式起重机，其主起升机构所需静功率为50KW，起升速度为8m/min，转速为18.5r/min，机构工作级别为M7；起升电动机额定功率为60KW，转速750r/min。试选择减速器(底座式，第 Ⅲ种装配型式，齿轮轴端）。

For example, a grabbing bridge crane with the lifting weight of 32t, span of 22.5m for continuous loading, the net power of its main lifting structure shall be 50KW, the lifting speed be 8m/min, rotation speed be 18.5m/min, the working level of the structure shall be M7; the rated power of the lifting motor shall be 60Kw, rotation speed be 750r/min, please select the speed reducer (seat type, III assembly type, gear shaft end)

1　计算传动比: Calculaiton of transmission ratio

$$i_s = \frac{n_1}{n_2} = \frac{750}{18.5} = 40.5$$

选i_N=40，三级传动　Select iN=40, three–level transimssion

2　确定减速器的额定输入功率: Confirm the rated input power of the speed reducer

由GB/T3811 附录 N,工作级别为M7的连续装卸用抓斗桥式起重机，其主起升机构利用等级为T6,载荷状况为L3，查表A，得f_1=1.2。f_2=1.5。　Read N in the attachment GB/T3811, the working level shall be M7: grabbing bridge crane with continuous loading, the utilization level of main lift structure is T6, the loading condition is L3, read Form A, you can draw f1=1.2, and f2=1.5.

$$Ps = 60 \times 1.2 \times 1.5 = 108(KW)$$

当 n=750r/min, i_N=40，查表10,a_1=400mm，减速器高速轴许用功率P_N=103.5KW接近P_s=108KW,满足要求。

When n=750r/min, iN=40, read form 10, a1=400mm, the allowable power of high–speed shaft of the speed reducer PN=103.5KW, which accesses Ps =108KW, meeting requirements

3　校核减速器的最大负荷：Check the max load of the speed reducer

轴端部尺寸
axle edge slze

轴端部尺寸
axle edge slze

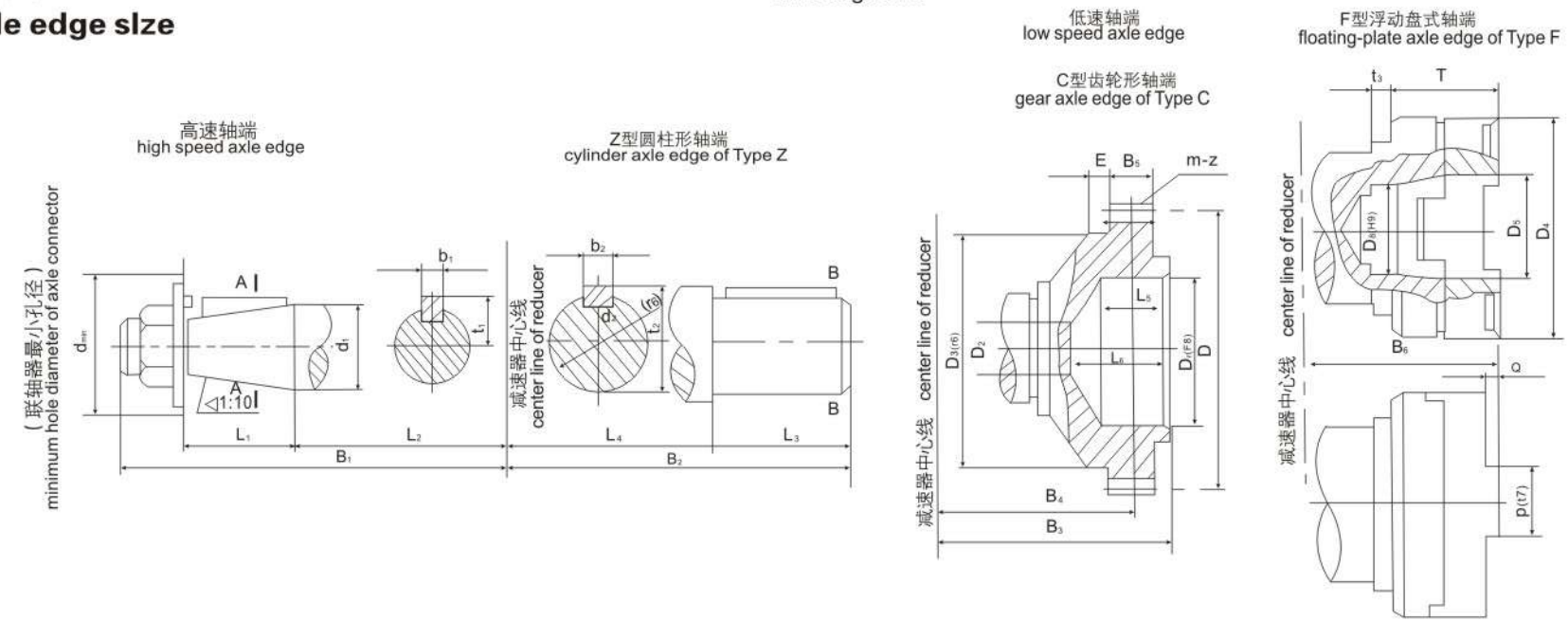

型号 Type		高速轴端 high speed axle edge							低速轴端 low speed axle adge																	
									Z型 Type Z						C型 Type C											
		d_1	L_1	L_2	B_1	d_{2min}	b_1	t_1	d_2	L_3	L_4	B_2	b_2	t_2	m	z	D	D_1	D_2	D_3	B_3	B_4	B_5	E	L_5	L_6
ZQH25	ZQ25	30	60	120	200	55	8	16.5	55	85	135	220	16	59	3	40	120	65	40	100	164.5	154.5	20	24.5	35	40
ZQH35	ZQ35	40	85	150	260	75	12	21.5	65	105	165	270	18	68.9	3	48	144	90	40	110	214	189.5	25	27	45	60
ZQH40	ZQ40	40	85	160	270	75	12	21.5	80	125	180	305	24	85	3	56	168	90	40	140	234	207.5	25	35	45	60
ZQH50	ZQ50	50	85	220	330	85	16	28	80	125	200	325	24	85	4	56	224	120	40	170	270	238.5	35	25	50	75
ZQH65	ZQ65	60	110	290	430	110	18	32.5	110	165	265	430	32	117	6	56	336	170	45	260	342	310	40	32	68	95
ZQH75	ZQ75	60	110	310	450	110	18	32.5	110	165	285	450	32	117	6	56	336	170	45	260	362	330	40	32	68	95
ZQH85	ZQ85	90	135	340	510	150	24	49	130	200	325	525	36	138	8	54	432	200	105	260	403	363	50	22	78	100
ZQH10 0	ZQ100	90	135	380	550	150	24	49	150	240	365	605	40	159	10	48	480	200	105	320	507	442	60	45	98	126

三、ZQA减速机的传动比 Transmission ratio of ZQA reducer

公称传动比i nominal transmission	50	40	31.5	25.0	20	16	12.5	10	8
实际传动比i actual transmission ratio	48.57	40.17	31.50	23.34	20.49	15.75	12.64	10.35	8.23

表3-8 ZQA型减速器的承载能力表
Graph 3-8 Allowed carrying capacity of ZQA reducer

工作级别M_5
Operation level M_5

输入轴速度 r/min imput shaft speed	名义中心距 a1mm Nominal center distance	输出扭矩 Nm Output torque	公称传动比 Nominal transmission ratio								
			8.0	10.0	12.5	16.0	20.0	25.0	31.5	40.0	50.0
			高速轴许用功率KW Allowed power tor high-speed shaft								
600	ZQA250	564	5.3	4.5	3.8	3.0	2.2	1.7	1.0	0.8	0.6
	ZQA350	2141	15.6	23.0	11.1	9.3	6.4	5.5	4.4	3.1	2.7
	ZQA400	2623.9	23.1	19.3	16.6	13.7	9.5	7.3	4.7	3.9	2.9
	ZQA500	6210.3	44.3	37.1	31.6	26.6	18.3	15.6	13.0	9.3	7.7
	ZQA650	11381.9	118.4	98.5	82.7	58.1	46.7	31.4	20.7	17.0	12.7
	ZQA750	21712	175.0	145.3	123.5	109.8	72.6	61.4	37.8	32.4	25.0
	ZQA850	34344	246.7	205.0	174.4	145.4	102.6	87.0	66.5	49.9	41.2
	ZQA1000	59307	442.5	368.7	313.6	285.1	185.3	167.1	107.0	89.4	67.4
750	ZQA250	564	6.6	5.6	4.8	3.7	2.7	2.1	1.3	1.0	0.8
	ZQA350	2141	19.4	16.2	13.9	11.6	8.0	6.8	5.5	3.8	3.4
	ZQA400	2623.9	28.7	24.1	20.6	17.1	11.8	9.1	5.9	4.9	3.6
	ZQA500	6210.3	55.1	46.2	39.4	33.1	22.8	19.4	16.2	11.6	9.6
	ZQA650	11381.9	147.5	122.7	103.0	72.4	58.2	39.1	25.7	21.2	15.8
	ZQA750	21712	218.0	180.9	153.8	136.7	90.5	76.5	47.1	40.4	31.2
	ZQA850	34344	307.3	255.4	217.3	181.1	127.8	108.3	82.9	62.1	51.3
	ZQA1000	59307	551.2	459.3	390.6	355.2	230.9	208.1	133.3	111.4	83.9
1000	ZQA250	564	8.9	7.5	6.4	4.9	3.6	2.8	1.7	1.4	1.0
	ZQA350	2141	25.9	21.7	18.6	15.6	10.7	9.1	7.4	5.1	4.5
	ZQA400	2623.9	38.5	32.2	27.6	22.9	15.8	12.1	7.9	6.5	4.9
	ZQA500	6210.3	73.8	61.8	52.7	44.3	30.5	26.0	21.7	15.5	12.8
	ZQA650	11381.9	197.4	164.2	137.8	96.9	77.9	52.3	34.4	28.3	21.2
	ZQA750	21712	291.6	242.1	205.8	183.0	121.0	102.4	63.0	54.0	41.7
	ZQA850	34344	411.1	341.7	290.7	242.3	171.0	144.9	110.9	83.1	68.7
	ZQA1000	59307	737.5	614.5	522.6	475.2	308.9	278.4	178.3	149.0	112.3
1500	ZQA250	564	13.1	11.0	9.4	7.3	5.4	4.1	2.5	2.1	1.5
	ZQA350	2141	38.2	32.0	27.4	23.0	15.7	13.4	10.8	7.5	6.6
	ZQA400	2623.9	56.7	47.5	40.7	33.7	23.3	17.8	11.6	9.6	7.2
	ZQA500	6210.3	108.7	91.1	77.6	65.2	44.9	38.3	31.9	22.9	18.8
	ZQA650	11381.9	290.9	242.0	203.1	142.8	114.7	77.1	50.7	41.7	31.2
	ZQA750	21712	429.8	356.8	303.2	269.6	178.4	150.9	92.8	79.6	61.5
	ZQA850	34344	605.9	503.5	428.4	357.0	252.0	213.6	163.4	122.5	101.2
	ZQA1000	59307	1086.9	905.6	770.1	700.3	455.2	410.3	212.6	192.6	165.5

表 3-9 ZQA型减速器的承载能力表
Allowed carrying capacity of ZQA reducer

连续工作型
Continuous operation type

输入轴速度 r/min imput shaft speed	名义中心距 a1mm Nominal center distance	输出扭矩 Nm Output torque	公称传动比 Nominal transmission ratio								
			8.0	10.0	12.5	16.0	20.0	25.0	31.5	40.0	50.0
			高速轴许用功率KW Allowed power tor high-speed shaft								
600	ZQA250	282	2.7	2.2	1.9	1.5	1.1	0.8	0.5	0.4	0.3
	ZQA350	1071	7.8	6.5	5.6	4.7	3.2	2.7	2.2	1.5	1.3
	ZQA400	1312.0	11.5	9.7	8.3	6.9	4.8	3.6	2.4	2.0	1.5
	ZQA500	3105.2	22.1	18.5	15.8	13.3	9.1	7.8	6.5	4.7	3.8
	ZQA650	5691.0	59.2	49.3	41.4	29.1	23.4	15.7	10.3	8.5	6.3
	ZQA750	10856	87.5	72.6	61.7	54.9	36.3	30.7	18.9	16.2	12.5
	ZQA850	17172	123.3	102.5	87.2	72.7	51.3	43.5	33.3	24.9	20.6
	ZQA1000	29654	221.3	184.4	156.8	142.6	92.7	83.5	53.5	44.7	33.7
750	ZQA250	282	3.3	2.8	2.4	1.8	1.4	1.1	0.6	0.5	0.4
	ZQA350	1071	9.7	8.1	6.9	5.8	4.0	3.4	2.7	1.9	1.7
	ZQA400	1312.0	14.4	12.0	10.3	8.6	5.9	4.5	3.0	2.4	1.8
	ZQA500	3105.2	27.6	23.1	19.7	16.5	11.4	9.7	8.1	5.8	4.8
	ZQA650	5691.0	73.8	61.4	51.5	36.2	29.1	19.6	12.9	10.6	7.9
	ZQA750	10856	109.0	90.5	76.9	68.4	45.2	38.3	23.5	20.2	15.6
	ZQA850	17172	153.6	127.7	108.6	90.5	63.9	54.2	41.4	31.3	25.7
	ZQA1000	29654	275.6	229.6	195.3	177.6	115.4	104.0	66.6	55.7	42.0
1000	ZQA250	282	4.4	3.7	3.2	2.5	1.8	1.4	0.9	0.7	0.5
	ZQA350	1071	13.0	10.8	9.3	7.8	5.3	4.6	3.7	2.5	2.2
	ZQA400	1312.0	19.2	16.1	13.8	11.4	7.9	6.1	4.0	3.3	2.4
	ZQA500	3105.2	36.9	30.9	26.3	22.1	15.2	13.0	10.8	7.8	6.4
	ZQA650	5691.0	98.7	82.1	68.9	48.4	38.9	26.2	17.2	14.2	10.6
	ZQA750	10856	145.8	121.1	102.9	91.5	60.5	51.2	31.5	27.0	20.9
	ZQA850	17172	205.6	170.8	145.4	121.0	85.5	72.5	55.4	41.6	34.3
	ZQA1000	29654	368.8	307.3	261.3	237.6	154.5	139.2	89.2	74.5	56.1
1500	ZQA250	282	6.5	5.5	4.7	3.6	2.7	2.1	1.3	1.0	0.8
	ZQA350	1071	19.1	16.0	13.7	11.5	7.8	6.7	5.4	3.8	3.3
	ZQA400	1312.0	28.3	23.7	20.3	16.9	11.7	8.9	5.8	4.8	3.6
	ZQA500	3105.2	54.4	45.5	38.8	32.6	22.5	19.2	16.0	11.5	9.4
	ZQA650	5691.0	145.4	121.0	101.6	71.4	57.4	38.6	25.4	20.9	15.6
	ZQA750	10856	214.9	178.4	151.6	134.8	89.2	75.7	46.4	39.8	30.7
	ZQA850	17172	302.9	251.8	214.2	178.5	126.0	106.8	81.7	61.3	50.6
	ZQA1000	29654	543.4	452.8	385.1	350.2	227.6	205.2	131.4	101.8	82.7

ZQ(H)系列圆柱齿轮减速器

ZQ(H) series cylindrical gear reducer

ZQ(H)型减速器主要用于起重、矿山、通用化工、纺织、轻工等行业，其适用条件如下:
减速器齿轮传动圆周速度不大于4米/秒减速器高速轴的转速不大于1500转/分减速器用于正反两向运转。
减速器工作环境温度为-40C到+40C
减速器有九种传动比、九种配置型式和三种低速轴轴端型式。

ZQ(H) type reducer is mainly used in lifting, mining, general chemical, textile, light industry and other industries. The applicable conditions are as follows:

The speed of the gear reducer of the reducer is not more than 4 m / s. The speed of the high speed shaft of the reducer is not more than 1500 rpm. The reducer is used for both forward and reverse directions.

Reducer working environment temperature is -40C to +40C

The reducer has nine gear ratios, nine configuration types and three low speed shaft end versions.

ZQ(H)型减速器外形，尺寸及装配型式
Outlook assembling size and installing form ZQ(H) type reducers.

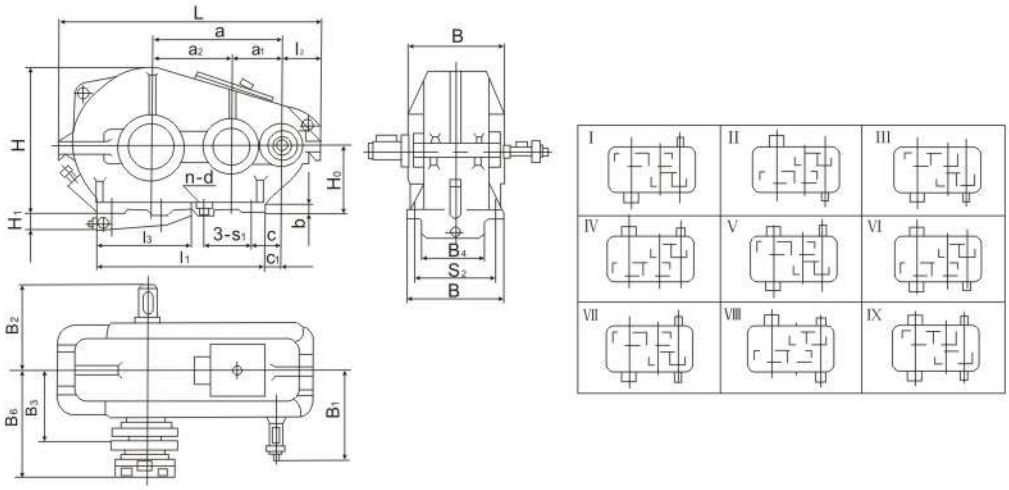

型号 Type	中心距 Center space			中心高 Center height	最大外形尺寸 maximum outer space			轴端尺寸 axle edge size				l_1	l_2	l_3	B_4	H_1	b	安装尺寸 assembling size						减速器最大质量Kg maximum weight of reducer (kg)
	a	a_1	a_2	H_0	L	B	H	高速轴 High speed axle	低速轴 low speed axle									c	c_1	孔距 hole space		孔径 hole diameter d	孔数 n hole n	
								B_1	B_2	B_6	B_3									s_1	s_2			
ZQH25 ZQ25	250	100	150	$^{0}_{160-1.4}$	540	230	325	200	220	170	164.5	345	101	-	-	-	20	60	28	235	190	17	4	100
ZQH35 ZQ35	350	150	200	$^{0}_{200-1.4}$	730	290	405	260	250	222	214	470	132	-	-	-	25	100	40	310	250	17	4	200
ZQH40 ZQ40	400	150	250	$^{0}_{250-1.4}$	826	310	490	270	300	250	234	490	133	-	-	-	25	110	80	370	270	17	4	259
ZQH50 ZQ50	500	200	300	$^{0}_{300-1.5}$	986	350	590	330	325	290	270	620	148	-	-	-	25	130	80	240	310	17	6	390
ZQH65 ZQ65	650	250	400	$^{0}_{320-1.5}$	1278	470	700	430	430	370	342	830	183	495	318	95	35	160	85	215	410	25	8	880
ZQH75 ZQ75	750	300	450	$^{0}_{320-1.5}$	1448	510	745	450	450	410	362	1020	207	620	362	130	35	155	55	275	450	25	8	1100
ZQH85 ZQ85	850	350	500	$^{0}_{400-1.6}$	1632	580	875	510	525	480	403	1100	236	610	418	105	40	155	75	300	520	32	8	1500
ZQH100 ZQ100	1000	400	600	$^{0}_{400-1.6}$	1896	660	965	550	605	495	507	1350	257	870	478	200	40	200	100	350	590	32	8	2230

轴端部尺寸
axle edge size

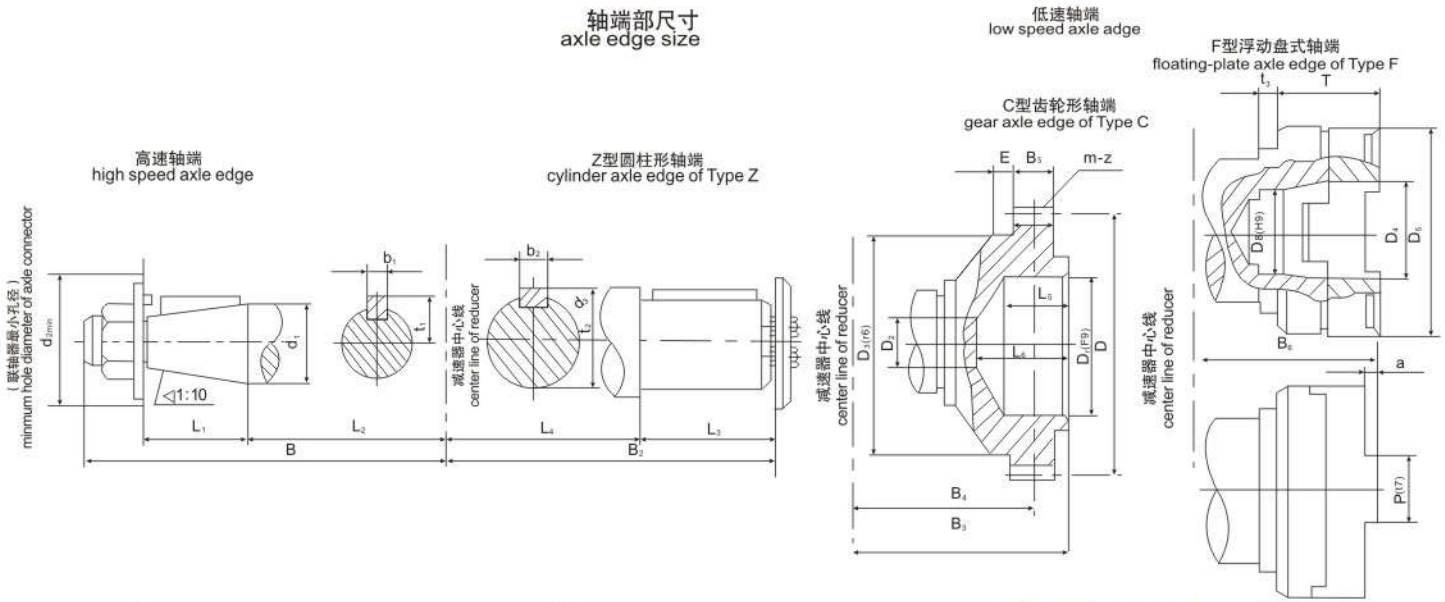

型号 Type		高速轴端 high speed axle edge							低速轴端 low speed axle adge																	
									Z型 Type Z						C型 Type C											
		d_1	L_1	L_2	B_1	d_{1min}	b_1	t_1	d_2	L_3	L_4	B_2	b_2	t_2	m	z	D	D_1	D_2	D_3	B_3	B_4	B_5	E	L_5	L_6
ZQH25	ZQ25	30	60	120	200	55	8	16.5	55	85	135	220	16	59	3	40	120	65	40	100	164.5	154.5	20	24.5	35	40
ZQH35	ZQ35	40	85	150	260	75	12	21.5	65	105	165	270	18	68.9	3	48	144	90	40	110	214	189.5	25	27	45	60
ZQH40	ZQ40	40	85	160	270	75	12	21.5	80	125	180	305	24	85	3	56	168	90	40	140	234	207.5	25	35	45	60
ZQH50	ZQ50	50	85	220	330	85	16	28	80	125	200	325	24	85	4	56	224	120	40	170	270	238.5	35	25	50	75
ZQH65	ZQ65	60	110	290	430	110	18	32.5	110	165	265	430	32	117	6	56	336	170	45	260	342	310	40	32	68	95
ZQH75	ZQ75	60	110	310	450	110	18	32.5	110	165	285	450	32	117	6	56	336	170	45	260	362	330	40	32	68	95
ZQH85	ZQ85	90	135	340	510	150	24	49	130	200	325	525	36	138	8	54	432	200	105	260	403	363	50	22	78	100
ZQH10 0	ZQ100	90	135	380	550	150	24	49	150	240	365	605	40	159	10	48	480	200	105	320	507	442	60	45	98	126

		ZQ-400	ZQ-500	ZQ-650
Z型加粗轴端尺寸	d2	95	95	125
	L4	175	205	265
	L3	125	145	165
	t2	101	101	132.2
	b2	28	28	36
	B2	300	350	430

ZQ(H)减速机的传动比 Transmission ratio of ZQ(H) reducer

公称传动比i nominal transmission	50	40	31.5	25.0	20	16	12.5	10	8
实际传动比i actual transmission ratio	48.57	40.17	31.50	23.34	20.49	15.75	12.64	10.35	8.23

ZQ型减速器容许输入功率
Allowed Imput Power for Type ZQ Decelerator

传动比 Drive ratio	工作类型 Service type \ 转速Rotate speed (r.p.m)	ZQ-250				ZQ-350				ZQ-400					ZQ-500				
		750	1000	1250	1500	750	1000	1250	1500	600	750	1000	1250	1500	600	750	1000	1250	1500
		输入减速器功率 （KW） Input decelerator power kW																	
48.57	轻 Light	1.5	1.8	2.2	2.4	3.5	4.6	5.7	6.6	4.5	5.2	5.8	7.4	8.0	9.3	11.6	14.6	16.9	18.8
	中 Middle	1.3	1.6	1.9	2.1	3.0	4.0	4.9	5.8	3.9	4.5	5.0	6.4	7.0	8.1	10.1	12.7	14.7	16.3
	重 Havey	1.1	1.4	1.6	1.8	2.6	3.5	4.4	4.9	3.3	3.8	4.3	5.4	6.9	6.9	8.6	10.8	12.5	13.9
	超重 Overwdight	0.4	0.55	0.7	0.8	0.95	1.25	1.6	1.9	1.6	1.9	2.5	3.1	2.7	2.7	3.3	4.3	5.4	6.4
40.17	轻 Light	1.7	2.4	2.6	2.9	4.1	5.5	6.7	7.8	5.8	6.6	8.0	9.2	9.8	11.0	13.8	18.1	21.5	23.0
	中 Middle	1.5	2.1	2.3	2.5	3.6	4.8	5.8	6.8	5.0	5.7	7.0	9.0	8.6	9.7	12.0	15.0	18.5	20.0
	重 Havey	1.3	1.8	2.0	2.1	3.1	4.0	5.0	5.8	4.3	4.9	5.9	6.8	7.3	8.2	10.2	13.4	15.7	17.0
	超重 Overwdight	0.5	0.65	0.8	0.95	1.1	1.5	1.9	2.3	1.9	2.2	3.0	3.7	4.5	3.2	3.8	5.2	6.5	7.8
31.5	轻 Light	2.2	2.6	3.0	3.1	5.8	7.5	9.0	10.7	6.3	7.6	9.1	10.0	10.7	14.8	17.4	24.0	23.0	26.0
	中 Middle	1.9	2.3	2.6	2.7	5.0	6.5	7.8	9.3	5.5	6.6	7.9	8.7	9.4	12.9	15.1	18.1	20.5	22.5
	重 Havey	1.6	2.0	2.2	2.3	4.3	5.5	6.6	7.9	4.7	5.6	6.7	7.4	8.0	10.9	12.8	15.4	17.3	19.2
	超重 Overwdight	0.7	0.9	1.1	1.35	1.5	2.0	2.5	3.0	2.5	3.1	4.1	5.2	6.2	4.3	5.4	7.2	9.0	10.8
23.34	轻 Light	3.1	3.6	4.0	4.3	7.5	9.5	11.4	13.0	10.0	10.4	12.2	13.5	14.3	21.0	24.5	28.0	31.5	37.0
	中 Middle	2.7	3.1	3.5	3.7	6.5	8.3	9.9	11.3	8.1	9.1	10.6	11.8	13.0	17.6	21.0	24.5	27.5	32.0
	重 Havey	2.3	2.6	3.0	3.1	5.5	7.1	8.4	9.6	6.9	7.7	9.0	10.0	11.0	15.0	18.1	20.5	23.5	27.0
	超重 Overwdight	0.9	1.2	1.5	1.8	2.0	2.7	3.4	4.1	3.4	4.2	5.6	7.0	8.5	5.8	7.63	9.7	12.1	14.6
20.49	轻 Light	3.6	4.0	4.6	5.1	8.2	10.5	12.9	14.8	10.0	12.0	13.5	15.5	16.3	22.5	27.5	31.5	35.9	40.0
	中 Middle	3.1	3.5	4.0	4.4	7.1	9.2	11.2	12.9	9.3	10.4	11.7	13.5	14.7	19.8	24.0	27.5	31.0	34.5
	重 Havey	2.6	3.0	3.4	3.7	6.1	7.8	8.5	11.0	7.9	8.9	9.5	11.5	12.5	16.8	20.4	23.0	25.5	29.0
	超重 Overwdight	1.0	1.4	1.7	2.0	2.3	3.1	3.8	4.6	3.9	4.6	6.4	8.0	9.7	6.6	8.63	11.0	13.8	16.6
15.75	轻 Light	4.0	4.6	5.2	5.5	11.2	13.9	16.0	18.1	11.9	13.2	15.4	17.4	18.8	28.0	31.0	35.5	40.0	43.5
	中 Middle	3.5	4.0	4.5	4.8	9.7	12.1	14.0	15.7	10.4	11.5	13.4	15.2	16.4	24.5	27.0	31.0	35.0	38.0
	重 Havey	3.0	4.0	3.8	4.1	8.3	10.3	11.9	13.4	8.8	9.8	11.4	12.9	13.9	20.5	23.0	26.0	29.5	32.0
	超重 Overwdight	1.4	2.0	2.4	3.0	3.4	4.6	5.7	6.9	5.3	6.7	8.5	10.5	12.7	9.3	11.5	15.4	19.3	23.0
12.64	轻 Light	4.6	5.5	6.1	6.9	13.1	16.1	17.7	21.0	14.2	15.6	18.6	19.8	21.5	33.0	37.0	43.0	47.5	50
	中 Middle	4.0	4.8	5.3	5.5	11.4	14.0	15.4	18.2	12.4	13.6	16.2	17.2	18.6	29.0	32.0	37.5	41.5	43.5
	重 Havey	3.4	4.1	4.5	4.7	9.7	11.9	13.1	15.5	10.5	11.6	13.8	14.6	15.8	24.5	27.0	32.0	35.0	37
	超重 Overwdight	1.8	2.4	3.1	3.8	4.3	5.7	7.1	8.5	6.7	8.4	11.1	14.0	16.1	11.5	14.4	19.2	24.0	26
10.35	轻 Light	5.5	6.2	6.5	7.0	15.2	18.1	21.0	26.0	16.2	17.9	21.0	23.0	23.5	37.5	13.0	48.5	52.0	55.0
	中 Middle	4.8	5.4	5.7	6.1	13.2	15.7	18.1	21.0	14.1	15.6	18.3	19.8	20.5	33.0	37.0	42.0	44.5	47.5
	重 Havey	4.0	4.6	4.9	5.2	11.2	13.3	15.4	17.8	12.0	13.3	15.6	16.8	17.4	27.5	31..5	35.5	30.0	40.5
	超重 Overwdight	2.2	3.0	3.7	4.5	5.6	7.0	8.7	9.5	8.2	10.2	13.5	17.0	18.7	14.1	17.6	23.5	26.5	32
8.23	轻 Light	6.2	6.8	7.4	7.7	17.5	21.5	24.5	27.0	19.1	21.0	22.5	24.5	26.0	44	49	52.6	57.0	60.5
	中 Middle	5.4	5.9	6.4	6.7	15.2	18.6	21.5	23.5	16.6	18.3	19.7	21.5	22.5	38.0	42.5	46.0	49.5	52.5
	重 Havey	4.6	5.0	5.4	5.7	12.9	15.8	18.3	20.2	14.1	15.5	17.0	20.0	22.0	32.5	36.0	39.0	42.0	44.5
	超重 Overwdight	2.8	3.75	4.7	5.6	6.5	8.7	9.9	13.1	10.2	12.8	16.3	18.2	19.2	17.7	22.1	20.8	34.5	40

ZQ型减速器容许输入功率
Allowed Imput Power for Type ZQ Decelerator

传动比 Drive ratio	工作类型 Service type \ 转速Rotate speed (r.p.m)	ZQ-650					ZQ-750					ZQ-850				ZQ-1000			
		600	750	1000	1250	1500	600	750	1000	1250	1500	600	750	1000	1250	600	750	1000	1250
		输入减速器功率 （KW） Input decelerator power kW																	
48.57	轻 Light	20.5	23.5	28.5	33	36.5	32	40	51	58	65	44	55	73	89	75	94	117	140
	中 Middle	17.9	20.5	25	28.5	32	28	34.5	44	51	56	38.5	47.5	63	78	65	82	104	120
	重 Havey	15.8	17.4	21	24.5	27	23.5	29.5	37	43	48	32.5	40.5	54	66	56	69	88	102
	超重 Overwdight	6.7	7.7	10.1	12.7	15.2	9.5	11	14.5	18.1	21.5	13.1	15.2	21.3	24.6	22.5	26.1	34.5	43
40.17	轻 Light	26	30	36	41	44.5	38.5	47.5	62	73	79	53	66	86	105	91	112	146	170
	中 Middle	22.5	26	31.5	35.5	38.5	33.5	41	54	64	69	46	57	75	91	79	98	127	150
	重 Havey	19.2	22	26.5	30.5	33	28.35	35	64	54	59	39	48.5	64	77	67	83	108	127
	超重 Overwdight	7.7	9.2	12.3	15.5	18.4	11	13.1	17.5	22	26.5	14.7	17.9	24	30	26	31.5	41.5	52
31.5	轻 Light	29.5	33	40.5	45.5	48.5	51	60	72	80	86	73	88	115	127	121	144	170	190
	中 Middle	25.5	29	33.5	39.5	42	44	52	66	70	75	63	77	100	111	106	124	148	164
	重 Havey	21.5	24.5	30	33.5	36	37.5	44.5	53	59	63	54	65	85	95	89	105	126	139
	超重 Overwdight	10.3	12.8	17	21.5	25.5	14.5	18.2	23.8	30.5	36.5	20	25	33	41.5	35	43.5	58	72
23.34	轻 Light	42	47.5	55	61.5	69	70	84	97	109	120	94	116	148	172	166	196	235	255
	中 Middle	36.5	41	48	53.6	60	61	73	85	95	104	82	101	129	150	144	171	205	220
	重 Havey	31	35	40.5	46.5	51	52	62	72	80	89	69	86	110	128	122	145	173	189
	超重 Overwdight	13.8	17.4	23	29	34.5	19.5	24.5	35	41	19	27.5	33.5	45	56	47	58.5	78	98
20.49	轻 Light	48.5	55	64	73	70.5	78	95	108	123	135	108	131	162	196	185	225	255	
	中 Middle	42	47.5	56	63.5	80	68	83	94	108	118	94	114	141	171	161	196	220	
	重 Havey	35.5	40.5	47	54	60	58	70	80	92	100	80	97	120	145	137	166	188	
	超重 Overwdight	15.8	19.5	26.5	33	39.5	22.5	28	37.5	46.5	56	31	38.5	51	64	53	66	89	
15.75	轻 Light	55	60	69	79	85	96	107	122	138	150	144	174	193		225	255	290	
	中 Middle	47.5	53	60	68.5	74	84	93	106	120	130	125	151	168		198	220	150	
	重 Havey	40	44.5	51	58	53	71	79	90	102	111	106	128	143		168	188	215	
	超重 Overwdight	22	27.5	37	46	50	31.5	35	52	95	71	43	54	72		74	92	113	
12.64	轻 Light	65	71	85	92		115	127	149	162		172	200	236		270	305		
	中 Middle	57	62	73	80		100	110	130	142		150	174	205		235	260		
	重 Havey	48	52.5	62.5	68		85	94	110	120		127	148	174		200	220		
	超重 Overwdight	27.5	35	46	50		39	48.5	59	74		53.5	67	82		92	105		
10.35	轻 Light	75	84	95	102		129	147	168			202	236			305	350		
	中 Middle	65	73	83	87.5		112	128	146			176	205			265	305		
	重 Havey	35	62	70	74		95	109	124			149	174			225	260		
	超重 Overwdight	33.5	42	50.5	53.5		47.5	60	72			66	75			113	129		
8.23	轻 Light	86	95	106			151	168				242	264			355			
	中 Middle	75	83	90			131	146				210	230			310			
	重 Havey	63.5	70	76			111	124				178	195			260			
	超重 Overwdight	42	48	64			60	68				83	94			129			

ZQ型减速器轴端容许载荷
Allowed load for shaft end of type ZQ decelerator

传动比 Drive ratio	工作类型 Service type \ 转速Rotate speed (r.p.m)	ZQ-250				ZQ-350				ZQ-400					ZQ-500				
		750	1000	1250	1500	750	1000	1250	1550	600	750	1000	1250	1500	600	750	1000	1250	1500
		输出轴上的最大短暂容许扭矩 Maximum allowable transient torque on output shaft (kg.m)																	
48.57	各种工作类型 Service type	340	340	340	340	800	790	780	770	1630	1620	1600	1580	1570	2700	2700	2600	2600	2550
40.17		340	340	330	330	790	780	770	740	1580	1570	1550	1530	1490	2590	2650	2600	2550	2500
31.5		330	320	320	320	760	750	740	710	1510	1490	1410	1350	1280	2550	2550	2500	2450	2500
23.34		320	320	310	310	740	730	710	690	1410	1350	1270	1200	1140	2500	2500	2400	2350	2300
20.49		320	310	310	310	730	720	700	680	1340	1290	1200	1130	1060	2500	2450	2400	2300	2200
15.75		310	300	300	290	700	680	660	640	1110	1060	995	920	860	2400	2350	2100	1950	1850
12.64		300	290	270	260	680	660	640	610	1010	965	885	820	760	2250	2100	1900	1700	1800
10.35		280	260	250	230	660	640	610	600	920	870	795	730	670	2050	1900	1700	1500	1400
8.23		250	230	220	200	640	610	580	540	815	775	690	630	590	1800	1650	1450	1300	
输出轴端的最大容许径向载荷 Maximum allowable radial load for output shaft (kg)																			
48.57	轻-重 Light-Heavy	2200	2050	1900	1850	2250	2000	1850	1750	2700	2550	2250	2200	2100	2350	2200	1950	1800	1700
	超重 Overwhight	1800	1650	1550	1450	1950	1750	1650	1550	2300	2150	1950	1850	1700	2350	2150	1850	1800	1700
40.17	轻-重 Light-Heavy	2150	1850	1750	1700	2100	1900	1750	1650	2500	2350	2150	2050	2000	2200	2050	1850	1700	1600
	超重 Overwhight	1700	1550	1450	1350	1800	1650	1550	1450	2200	2000	1850	1700	1600	2100	1950	1750	1600	1550
31.58	轻-重 Light-Heavy	1950	1750	1650	1550	1800	1650	1500	1500	2350	2200	2000	1800	1800	1950	1850	1650	1550	1450
	超重 Overwhight	1500	1400	1350	1250	1550	1500	1350	1300	2000	1950	1700	1500	1450	1900	1700	1600	1500	1400
23.34	轻-重 Light-Heavy	1750	1600	1500	1400	1700	1500	1400	1350	2050	1950	1800	1700	1650	1750	1650	1500	1350	1250
	超重 Overwhight	1400	1300	1200	1150	1500	1350	1250	1200	1850	1650	1500	1400	1300	1550	1450	1350	1300	1200
20.49	轻-重 Light-Heavy	1650	1500	1400	1350	1600	1450	1350	1250	1950	1850	1750	1600	1550	1700	1550	1400	1300	1200
	超重 Overwhight	1350	1250	1150	1100	1450	1300	1200	1150	1700	1600	1400	1300	1250	1450	1350	1300	1250	1200
15.75	轻-重 Light-Heavy	1500	1400	1300	1250	1450	1300	1200	1150	1800	1750	1600	1500	1450	1500	1350	1250	1200	1150
	超重 Overwhight	1250	1100	1050	1000	1300	1150	1050	1000	1550	1400	1250	1150	1100	1300	1300	1250	1100	1000
12.64	轻-重 Light-Heavy	1450	1350	1250	1150	1350	1200	1150	1100	1700	1600	1500	1400	1350	1350	1250	1150	1100	1100
	超重 Overwhight	1150	1050	1000	900	1200	1050	1000	950	1400	1300	1050	1000	1000	1200	1200	1100	1000	950
10.35	轻-重 Light-Heavy	1350	1250	1150	1100	1250	1150	1050	1000	1600	1550	1400	1350	1300	1250	1150	1100	1050	1000
	超重 Overwhight	1050	1000	900	850	1100	1000	940	880	1300	1200	1100	1000	920	1200	1100	1000	900	870
8.23	轻-重 Light-Heavy	1250	1150	1100	1050	1150	1050	1000	880	1400	1400	1350	1250	1200	1150	1050	1050	1050	
	超重 Overwhight	1000	900	850	800	1000	900	860	810	1200	1100	1000	930	860	1050	1050	900	850	

续表　Table continued

传动比 Drive ratio	工作类型 Service type \ 转速Rotate speed (r.p.m)	ZQ-650					ZQ-750					ZQ-850				ZQ-1000			
		600	750	1000	1250	1500	600	750	1000	1250	1500	600	750	1000	1250	600	750	1000	1250
		输出轴上的最大短暂容许扭矩 Maximum allowable transient torque on output shaft (kg.m)																	
48.57	各种工作类型 Service type	6350	6250	6200	6000	5900	9500	8900	8700	8500	8300	12280	12180	11840	11640	20900	20600	20000	19500
40.17		6250	6150	6050	5850	5750	8900	8800	8550	8300	8100	12200	12000	11640	11340	20500	20200	19300	18760
31.5		6000	5950	5700	5400	5250	8500	8400	8100	7900	7650	11680	11520	11040	10640	19600	19100	18200	17800
23.34		5900	5550	5500	4650	4300	8300	8100	7900	7500	6900	11340	10940	10560	10100	19000	18200	17200	15500
20.49		5650	5250	4600	3750	4000	8200	8000	7500	7000	6350	11140	10800	10300	9820	18600	18100	15900	
15.75		4600	4300	3850	3500	3200	7550	7000	7000	5600		10480	10120	9560		15000	14700	12900	
12.64		4100	3800	3400	3050		6750	6200	5600			10160	8260	9000		14200	12500		
10.35		3700	3400	2900	3200		6000	5450				8900	8100			12000	11000		
8.23		3350	2900	2700			5200	4700				7680	6900			10700	9540		
		输出轴端的最大容许径向载荷 Maximum allowable radial load for output shaft (kg)																	
48.57	轻-重 Light-Heavy	11400	11000	9600	9050	8650	10500	9750	8850	8150	7900	15000	13700	12400	11900	17600	16400	15000	13400
	超重 Overwhight	8900	8900	7600	7100	6700	8750	8150	7500	6900	6550	12150	11300	10300	9650	14500	13700	12400	11700
40.17	轻-重 Light-Heavy	10600	10000	8950	8650	8200	9900	9100	8250	7850	7400	14100	13100	11900	11500	16700	15100	14100	13000
	超重 Overwhight	8400	7950	7150	6800	6400	8250	7650	7000	6550	6150	11500	10800	9800	9200	13700	12700	11700	10800
31.5	轻-重 Light-Heavy	9700	9200	8500	7950	7500	9000	8300	7650	7400	6800	12500	11800	10800	10400	15100	14100	13100	12200
	超重 Overwhight	7700	7250	6350	6150	5800	7550	7050	6400	5900	5650	10500	9600	8900	8350	12600	11700	10500	10000
23.34	轻-重 Light-Heavy	8800	8400	7650	7200	6800	8100	7550	6950	6500	6250	11500	10600	9800	9350	13500	12700	11600	11200
	超重 Overwhight	7000	6550	6000	5600	5300	6850	6400	5850	6400	5100	9550	8950	8150	7600	11500	10700	9700	9000
20.49	轻-重 Light-Heavy	8600	8050	7350	6900	6550	7700	7200	6650	6200	5950	11000	10400	9400	9000	12800	12100	11100	
	超重 Overwhight	6850	6350	5700	6400	5000	6600	6150	5600	5200	4900	9150	8600	7800	7250	10800	9700	9250	
15.75	轻-重 Light-Heavy	7850	7600	6800	6400	6200	7100	6700	6200	5800		1000	9300	8800		11500	11300	10500	
	超重 Overwhight	6250	5700	5200	5150	4600	6000	5550	5050	4700		8350	7750	7100		10000	9150	8500	
12.64	轻-重 Light-Heavy	7300	6900	6350	5950		6600	6200	5750			9300	8700	8000		11200	10500		
	超重 Overwhight	5750	5250	5050	4500		5600	5200	4700			7800	7250	6800		9100	8950		
10.35	轻-重 Light-Heavy	6900	6500	6000	5300		6250	5850	5450			8700	8400			10500	9800		
	超重 Overwhight	5400	5200	4600	4250		5200	4850	4400			7300	6950			8700	8250		
8.23	轻-重 Light-Heavy	6450	6300	5800			5850	5500				8100	8000			10400			
	超重 Overwhight	5000	4850	4250			4850	4500				6800	6500			8100			

ZQ型大传动比圆柱齿轮减速器

ZQ type large transmission ratio cylindrical gear reducer

ZQ型大传动比减速器是在ZQ型减速器基础上增加一级高速级三级减速器，扩大了减速器的传动比。

The ZQ type large ratio gear reducer is a first-class high-speed three-stage reducer based on the ZQ type reducer, which expands the transmission ratio of the reducer.

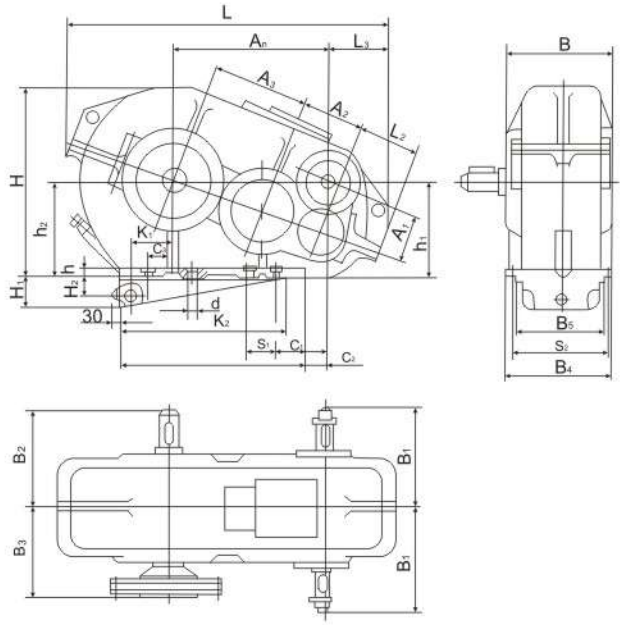

装配型式

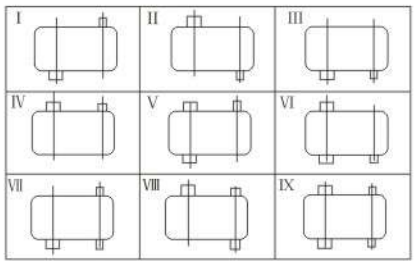

尺寸 size / 型号 type	中心距 center space				中心高 center height		轮廓尺寸 axle outlook size			轴端尺寸 axle dege size					
	A_n	A_1	A_2	A_3	h_1	h_2	L	B	H	B_1	B_2	B_3	L_1	L_2	L_3
ZQ-350+100	≈365	100	150	200	210	200	≈758	320	400	250	285	-	470	158	≈137
ZQ-400+100	400	100	150	250	250	250	≈852	310	490	265	300	234	490	160	≈155
ZQ-500+150	≈522	150	200	300	295	300	≈1060	390	590	320	350	270	620	206	≈196
ZQ-650+100	650	150	250	400	320	320	≈1355	506	707	380	430	342	830	238	≈240
ZQ-850+250	850	250	350	500	400	400	≈1690	580	875	480	525	403	1100	327	≈290
ZQ-1000+250	≈1030	250	400	600	395	400	≈2000	660	975	530	605	507	1350	334	≈312

尺寸 size / 型号 type	K_1	K_2	B_4	B_5	H_1	H_2	h	安装尺寸 Assembling size							重量 (kg) wight
								C_1	C_2	C_3	孔距 hole space S_1	孔距 hole space S_2	孔径d hole diamet-er	孔数 n hole	
ZQ-350+100	-	-	290	150	-	23*	25	≈95	≈55	80	350	250	17	4	195
ZQ-400+100	135	-	310	170	-	23*	25	110	≈55	80	370	270	17	4	262
ZQ-500+150	165	-	350	210	-	28*	25	≈152	≈102	110	240	310	17	6	490
ZQ-650+150	240	800	470	317	95	65	35	160	85	155	215	410	25	8	770
ZQ-850+250	295	≈1360	580	418	120	90	35	155	75	205	300	520	32	8	1485
ZQ-1000+250	420	≈1662	660	480	200	170	40	≈231	≈131	250	350	590	32	8	2189

ZQ型大传动比减速器的传动比
Transmission ration of ZQ large transmission-ratio reducer

传动比 no of transmission ratio	I	II	III	IV	V	VI	VII	VIII	IX	X	XI	XII
传动比 transmission ratio	317.28	291.19	265.71	243.86	223.80	191.22	163.38	141.73	121.10	92.21	81.70	65.54
公称传动比 nominal transmission ratio	315	300	280	250	224	200	160	140	125	90	80	63

ZQ型大传动比减速器轴端尺寸
Axle edge size of ZQ type large tramsmission-ratio reducer

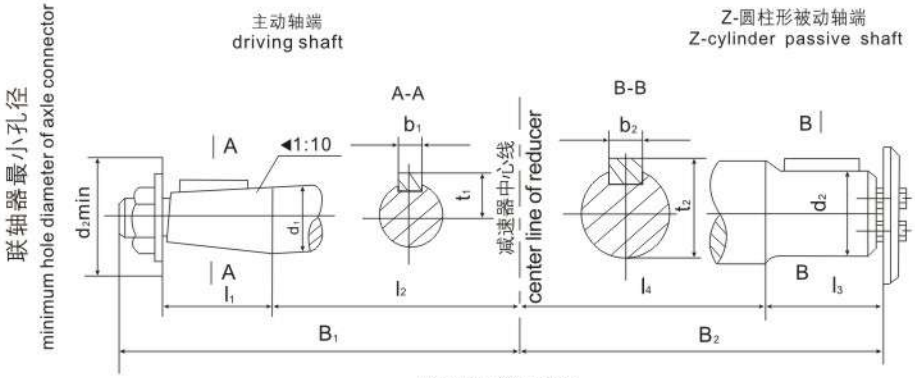

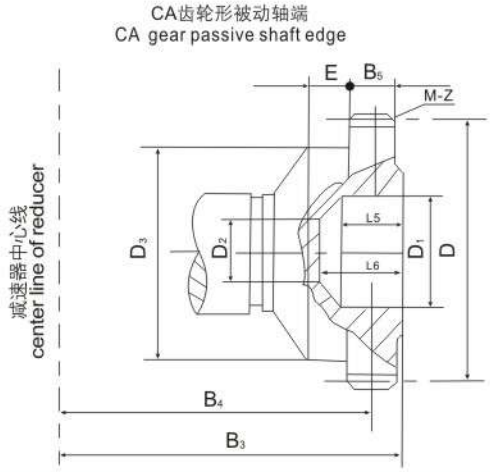

尺寸 Size / 型号 type	主动轴 Driving shaft							圆柱形被动轴"Z"型 Z type cylinder passive axle						齿轮型被动轴"CA"型 CA type gear passive axle											
	d_1	l_1	l_2	B_1	d_{2min}	b_1	t_1	d_5	l_3	l_4	B_2	b_2	t_2	m	Z	D	D_1	D_2	D_3	B_3	B_4	B_5	E	l_5	l_6
ZQ-350+100	35	60	170	250	60	10	19.5	75 双端 85 单端	105 115	170 170	275 285	20 24	79.5 90												
ZQ-400+100	35	60	185	265	60	10	19.5	80 双端 90 单端	115 125	185 175	300 300	24 24	85 95	3	56	168	90	40	140	234	207.5	25	35	45	60
ZQ-500+150	45	85	210	320	75	14	24.5	95	145	205	350	28	101	4	56	224	120	40	170	270	238.5	35	25	50	75
ZQ-650+150	45	85	270	380	75	14	24.5	110	165	265	430	32	117	6	56	336	170	45	260	342	310	40	32	68	95
ZQ-850+250	60	110	340	480	110	18	32.5	140	200	325	525	36	148	8	54	432	200	105	260	403	363	50	22	78	100
ZQ-1000+250	70	110	390	530	120	20	38	160	240	365	605	40	169	10	48	480	200	90	320	507	442	60	45	98	124

ZQ型大传动比减速器容许输入最大功率(KW)
Bearing capacity of ZQ type large transmisson–reducer

传动比 Transmission ratio		工作类型 Service type	ZQ-350+100型 Type ZQ-350+100		ZQ-400+100型 Type ZQ-400+100		ZQ-500+150型 Type ZQ-500+150		ZQ-650+100型 Type ZQ-650+150		ZQ-850+250型 Type ZQ-850+250		ZQ-1000+250型 Type ZQ-1000+250	
			转速（r/min） Wheeling speed （r/min）											
			1000	750	1000	750	1000	750	1000	750	1000	75	1000	75
I	317.28	轻级 light rank	-	-	1.56	1.35	4.75	4.10	6.1	5.5	17.7	15.3	26.5	26.0
		中级 middle rank	-	-	1.05	0.95	3.20	2.75	4.0	3.8	11.8	10.2	18.0	17.1
II	291.19	轻级 light rank	-	-	1.67	1.52	5.05	4.50	6.8	6.1	19.3	16.9	28.0	28.6
		中级 middle rank	-	-	1.12	1.02	3.35	3.00	4.5	4.0	12.9	11.3	18.6	18.2
III	265.71	轻级 light rank	-	-	1.92	1.72	5.05	4.50	7.6	6.7	21.2	17.8	30.0	30.0
		中级 middle rank	-	-	1.28	1.15	3.35	3.00	4.0	4.6	14.0	11.9	20.0	19.3
IV	243.86	轻级 light rank	1.80	1.82	1.92	1.72	5.50	4.86	8.2	7.25	24.8	21.2	31.5	31.0
		中级 middle rank	1.20	1.22	1.28	1.15	3.70	3.25	6.4	5.0	16.5	14.0	21.0	20.4
V	223.80	轻级 light rank	1.95	1.82	2.05	1.80	6.00	5.10	8.8	8.0	27.0	24.0	33.8	33.8
		中级 middle rank	1.30	1.22	1.38	1.26	4.00	3.40	5.9	5.5	18.1	16.0	22.5	22.4
VI	191.22	轻级 light rank	2.30	1.95	2.35	1.86	6.90	5.40	9.8	9.1	31.2	29.8	34.5	34.5
		中级 middle rank	1.55	1.30	1.60	1.25	4.60	3.60	6.6	6.3	20.9	19.8	23.0	23.1
VII	163.38	轻级 light rank	2.60	2.24	2.90	2.32	8.10	6.35	10.6	9.8	35.2	33.0	35.5	34.5
		中级 middle rank	1.74	1.50	2.00	1.56	5.40	4.26	7.1	6.8	23.6	22.2	23.6	23.1
VIII	141.73	轻级 light rank	3.00	2.45	3.10	2.65	9.40	7.60	14.5	12.8	36.8	34.2	39.0	38.0
		中级 middle rank	2.00	1.65	2.15	1.77	6.30	5.12	9.5	8.7	24.6	22.8	26.0	25.2
IX	121.10	轻级 light rank	3.30	2.55	3.25	2.65	11.50	9.60	16.0	14.5	44.2	40.5	45.0	44.0
		中级 middle rank	2.20	1.70	2.20	1.77	7.80	6.50	10.7	10.0	29.5	27.2	29.8	28.4
V	92.21	轻级 light rank	4.26	3.40	4.27	3.55	15.0	12.5	16.8	15.3	48.0	44.0	49.5	48.6
		中级 middle rank	2.85	2.30	2.85	2.40	10.50	8.58	11.2	10.6	32.0	29.5	33.0	31.5
VI	81.70	轻级 light rank	4.87	4.20	4.85	3.80	17.20	14.0	18.5	16.7	52.5	49.5	56.0	55.0
		中级 middle rank	3.25	2.80	3.25	2.55	11.60	9.35	12.3	11.6	35.0	33.2	37.5	35.6
VII	65.54	轻级 light rank	5.60	4.85	5.50	4.40	20.0	15.5	23.6	21.0	-	-	70.0	68.5
		中级 middle rank	3.75	3.25	3.75	2.98	13.5	10.5	15.5	14.5	-	-	46.6	44.2

ZQ(H)系列圆柱齿轮减速器
ZQ(H)cyindrical gear Deceleraeors

订货时选用代号示图

Exampie of seieceing model

ZQ
ZQH 50- 20 II Z (ϕ95)

- 加粗单伸轴端(应标出轴端直径)
- 轴端型式(圆柱形轴端，用Z表示；无惰轮的齿轮形轴端，用CA表示；带惰轮的齿轮形轴端，用CB表示）
- 装配型式(用 I II III 等表示)
- 公称传动比
- 总中心距(cm)
- 减速器型号(ZQ为渐开线圆柱齿轮减速器，ZQH为弧圆柱齿轮减速器)

ZSC(L)型立式圆柱齿轮减速器

ZSC (L) vertical cylindrical gear reducer

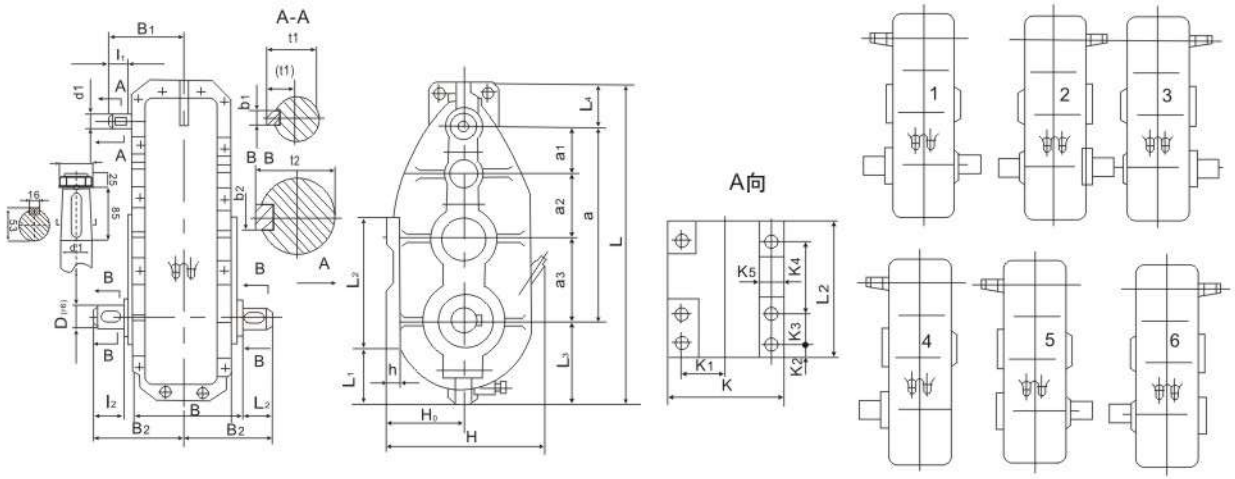

注：主动轴端只有ZSC-750是锥形其余均为圆柱形

Note:Only the driving shaft edge of ZSC-750 type decelerator is taper and others are cylilnder

型号 Type	中心距 center space				中心高 center height	轮廓尺寸 axle size			轴端尺寸 axle edge size										L1	L2	L3	L4	K	h	安装尺寸 assemibling size							重量 weght kg
									高速轴 high-speed axle					低速轴 low-speed axle																			
	a	a1	a2	a3	H0	L	B	H	d1	l1	B1	b1	t1	D	l2	B2	b2	t2							K1	K2	K3	K4	K5	孔径 hole d	孔径 hole n	
ZSC-350	350	87	123	140	130	600	180	282	22	50	145	6	24.5	45	70	170	14	48.2	110	290	152	98	195	25	77.5	42		220	50	21	4	76
ZSC-400	400	90	140	170	150	670	210	330	30	55	170	8	33	65	85	205	18	69	100	340	180	90	230	25	95	25		280	60	21	4	170
ZSC-600	600	150	200	250	235	980	312	481	35	55	220	10	38	80	115	290	24	85	160	410	250	130	340	30	140	30	120	230	85	21	6	297
ZSC-750	750	200	250	300	335	1220	374	653	50 锥度 taper 1:10	锥长 85	342	16	53	95	145	350	28	101	236	580	336	134	400	35	165	35	120	380	85	25	6	452

传动比代号及参数 No.of transmission ratio and parameters

传动比代号 No of transmission ratio	I	II	III	IV	V	VI	VII	VIII	IX
ZSC350	35.1	17.2							
ZSC400	22.4	16.4	37.33	49.86		27			
ZSC600	77.5	59	46.7	37.9	27.3	31.2	21.15	17.16	14.19
ZSC750	166.86	133.87	54.75	34.4	38.97				

ZSC立式圆柱齿轮减速器承载能力表

Table of ZSC vertical type cylindrical gear decelerator carrying capacity

型号 type		ZSC-350		ZSC-400						ZSC-600									ZSC-750				
传动代号 Ratio code		Ⅰ	Ⅱ	Ⅰ	Ⅱ	Ⅲ	Ⅳ	Ⅴ	Ⅵ	Ⅰ	Ⅱ	Ⅲ	Ⅳ	Ⅴ	Ⅵ	Ⅶ	Ⅷ	Ⅸ	Ⅰ	Ⅱ	Ⅲ	Ⅳ	Ⅴ
传动比 Transmission Ratio		25.1	17.2	22.4	16.4	37.33	49.86	32.4	27	77.5	59	46.7	37.9	27.3	31.2	21.15	17.16	14.9	166.86	133.87	54.75	34.4	38.97
电机转速 Motor rotate speed	工作级别 operation level																						
600	M1-M3	1.2	2.5	3.5	5.0	2.1	1.5	2.31	2.73	4.1	5.4	6.9	8.5	12.0	9.78	14.4	17	21.2	2.6	3.3	8.4	10.0	10.0
	M4-M5	1.0	2.2	1.9	2.0	1.4	1.2	1.54	1.82	4.1	5.4	6.9	8.5	12.0	9.78	14.4	17	21.2	2.6	3.3	8.4	10.0	10.0
	M6	0.6	1.1	1.3	1.4	0.9	0.8	99	1.17	2.2	2.8	3.2	3.6	4.7	4.14	6.12	7.2	9	2.0	2.5	5.3	7.5	6.6
750	M1-M3	1.5	3.1	4.5	6.2	2.8	1.9	3.08	3.64	5.2	6.8	8.7	10.5	15.0	12.1	17.9	21	26.3	3.3	4.1	10.4	12.5	12.5
	M4-M5	1.3	2.2	2.1	2.3	1.4	1.2	1.54	1.82	5.2	6.8	8.2	10.5	13.0	12.1	17.9	21	26.3	3.3	4.1	10.4	12.5	12.5
	M6	0.7	1.2	1.4	1.7	0.9	0.8	0.99	1.17	2.3	2.8	3.2	4.1	5.2	4.72	6.97	8.2	10.2	2.4	3.0	5.5	9.5	7.0
1000	M1-M3	2.1	4.2	6.0	8.4	3.8	2.5	4.18	4.93	7.0	9.2	11.5	14.4	20.0	16.6	24.5	28.8	36	4.4	5.6	14.0	16.8	16.8
	M4-M5	1.9	3.0	2.8	3.1	1.8	1.6	1.98	2.34	7.0	9.2	11.5	14.0	18.0	16.1	23.8	28	35	4.4	5.6	14.0	16.8	16.8
	M6	0.9	1.5	1.9	2.1	1.2	1.0	1.32	1.56	3.3	3.8	4.6	5.4	7.0	6.21	9.17	10.8	13.5	3.2	4.0	7.6	10.0	9.5
1250	M1-M3	2.6	5.2	7.5	10.0	4.8	3.1	5.28	6.23	8.7	11.5	14.5	18.0	25.0	20.7	30.6	36	45	5.6	7.0	17.5	21.0	21.0
	M4-M5	2.2	3.5	3.3	3.7	2.4	1.8	2.64	3.12	8.7	11.5	14.0	16.0	21.0	18.4	27.2	32	40	5.6	7.0	17.5	21.0	21.0
	M6	1.1	1.7	2.2	2.6	1.4	1.7	1.54	1.82	3.7	4.6	5.4	6.5	8.3	7.48	11	13	16.2	4.0	4.7	8.7	12.2	11.3
1500	M1-M3	8.0	6.2	9.0	12.4	5.6	3.8	6.16	7.28	10.4	13.6	17.4	21.0	30.0	25.1	35.7	42	52.5	6.6	8.2	20.8	25.0	25.0
	M4-M5	2.6	4.4	4.2	4.6	2.8	2.4	3.08	3.64	10.4	13.6	16.2	21.0	26.0	25.1	35.7	42	52.5	6.6	8.2	20.8	25.0	25.0
	M6	2.4	2.4	2.8	3.4	1.8	1.6	1.98	2.34	4.6	5.6	6.4	8.2	10.4	9.42	13.9	16.4	20.5	4.8	6.0	11.0	15.0	14.0

订货时选用代号示图

Example of Selecting model

减速器：
Reducers

ZSC -400 -11 -2

- -2：装配型式 Installing form
- -11：传动比代号 transmission ratio
- -400：规格 Specifications
- ZSC：型号 Type of reducer

ZSC(A)型立式套装柱齿轮减速器

ZSC (A) vertical set column gear reducer

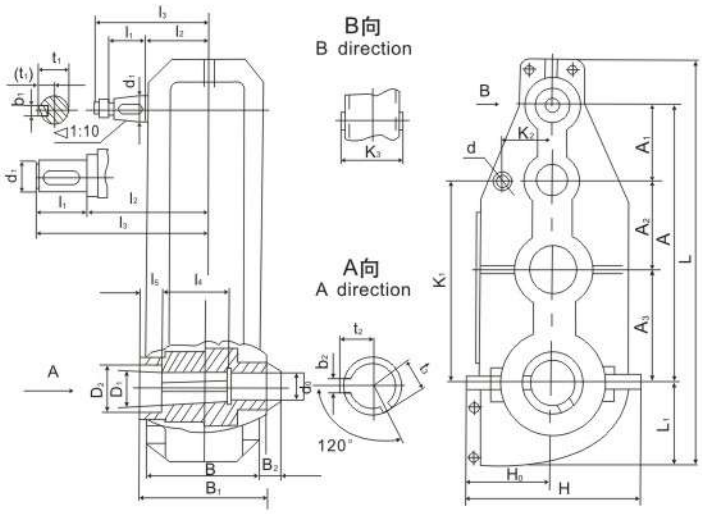

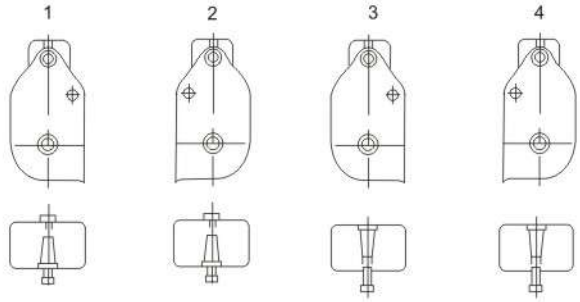

型号 type	中心距 center space				主动轴 driving shaft						被动轴 passive axle						
	A	A_1	A_2	A_3	d_1	b_1	t_1	l_1	l_2	l_3	D_1	D_2	L_4	L_5	B_1	B_2	d_0
ZSC-320	320	84	106	130	直22	6	24.5	55	105	-	44.5	53	85	50	200	40	40
ZSC-400	400	105	130	165	直30	8	33	55	115	-	64.5	75	105	60	230	50	50
ZSC-500	500	100	150	200	锥35	10	(19.5)	60	152.5	232.5	79.5	95	130	65	303	72	66
ZSC-600	600	150	200	250	锥40	12	(21.5)	85	160	265	89.5	98	130	140	330	80	105
ZSC-650	650	150	200	300	锥40	12	(21.5)	85	185	295	99.5	112	165	65	380	72	85
ZSC-800	800	200	250	350	锥50	16	(28)	85	265	375	119.5	136	165	95	470	77	85
减速器型号 Type of decererator	d	K_1	K_2	K_3	L	H_0		H	L_1	t_2	t_3	b_2	B	P_2	质量(kg) weight		
ZSC-320	25	240	90	120	525	150		300	120	24.7	-	14	175	52.5	63		
ZSC-400	25	350	110	130	650	182.5		366	155	35.6	-	18	210	60	114		
ZSC-500	28	400	140	205	822	255		511	225	44.2	-	24	285	81	253		
ZSC-600	28	420	180	208	955	268		530	235	46.7	-	24	312	-	273		
ZSC-650	32	470	200	270	1060	307(325*)		614(632*)	277	54.2	54.2	28	360	82	435		
ZSC-800	40	600	285	305	1340	400(830*)		800(830*)	340	65.2	65.2	32	450	80	866		

注：1.ZSC-320和ZSC-400减速器的主动轴为圆柱形，其余为圆锥形。

2.ZSC-320，ZSC600，ZSC650和ZSC-800减速器装配型式仅有1.2种。

3.表中星号数据为油管路的尺寸。

Noe:1.The driving shafts of ZSC-320,ZSC-400 decelerator are cylinder,while others are taper

2.The installing forms of ZSC-320,ZSC-600,ZSC-800 decelerators are only two types 1 and 2.

3.The values with "*" are the sizes fo oil tubes

传动比代号及参数
Symbol of transmission ratio and relevant parameters.

传动比代号 No of transmission ratio	Ⅰ	Ⅱ	Ⅲ	Ⅳ	Ⅴ	Ⅵ
ZSC320	21.6					
ZSC400	12.45	24.9	45.8	32.8	9.58	
ZSC500	16.18	24.08	33.1	44.1		
ZSC600	77.5	59	46.7	37.9	27.3	21.5
ZSC650	96.5	81.9	62.4	51.7	37.6	
ZSC800	31.6	37.4	48.9	62.5		

订货时选用代号示图
Example of Selecting model

减速器：
Reducers

ZSC(A)- 400 - II - 2

- 装配型式 Installing form
- 传动比代号 transmission ratio
- 规格 Specifications
- 型号 Type of reducer

高速轴容许功率P（KW）
Allowed power for high-speed shaft P (kw)

尺寸 Size / 电机转速 Motor rotate speed / 速比 ratio / 工作类型 service type		ZSC-320	ZSC-400					ZSC-500				ZSC-600						ZSC-650						ZSC-800			
		Ⅰ	Ⅰ	Ⅱ	Ⅲ	Ⅳ	Ⅴ	Ⅰ	Ⅱ	Ⅲ	Ⅳ	Ⅰ	Ⅱ	Ⅲ	Ⅳ	Ⅴ	Ⅵ	Ⅰ	Ⅱ	Ⅲ	Ⅳ	Ⅴ	Ⅵ	Ⅰ	Ⅱ	Ⅲ	Ⅳ
		24.6	12.-45	24.9	45.8	32.8	9.58	16.18	24.08	33.1	44.5	77.5	59	46.7	37.9	27.3	21.15	96.5	81.9	62.4	51.7	37.6	24.03	31.6	37.4	48.9	62.5
600	轻级 Light Duty	2.02	4.1	3.0	2.16	2.45	9.27	6.02	5.56	5.4	4.3	4.1	5.4	6.9	8.5	12.0	15	7.1	8.1	8.8	9.7	11.4		18.5	15.7	12	9.2
	中级 Middle Duty	1.76	3.65	2.61	1.88	2.13	4.92	5.24	4.9	4.68	3.72	4.1	5.4	6.9	8.5	12.0	14	6.19	7	7.6	8.4	9.85	14.4	16.1	13.6	10.4	8
	重级 Heavy Duty	1.3	2.9	2.1	1.62	1.65	3.01	4.45	4.16	4.0	3.16	2.2	2.8	3.2	3.6	4.7	6	5.26	5.95	6.5	7.15	8.5		13.7	11.5	8.8	6.8
750	轻级 Light Duty	2.53	5.15	3.76	2.7	3.06	10.6	7.5	7.1	6.74	5.35	5.2	6.8	8.7	10.5	15	18.5	8.9	10.2	10.9	12.1	13		23	19.5	15	11.5
	中级 Middle Duty	2.2	4.46	6.26	2.35	2.66	5.66	6.54	6.15	5.85	4.6	5.2	6.8	8.2	10.5	13	16	7.74	8.8	9.45	10.5	12.3	18	20.1	17	13	10
	重级 Heavy Duty	1.6	3.6	2.6	2.02	2.06	3.96	5.53	5.2	5	3.95	2.3	2.8	3.2	4.1	5.2	6.5	6.56	7.5	8.1	8.55	10.5		17	14.5	11	8.5
1000	轻级 Light Duty	3.4	6.85	5.0	3.6	4.1	13.15	10	9.45	9	7.15	7.0	9.2	11.5	14.4	20	24	11.8	13.5	14.5	16.2	19		31	26.1	20	15.4
	中级 Middle Duty	2.34	5.95	4.35	3.14	3.55	6.08	8.72	8.2	7.8	6.2	7.0	9.2	11.5	14	18	21	10.3	11.7	12.6	14	16	24	26.8	22.7	17.3	13.3
	重级 Heavy Duty	2.1	4.8	3.45	2.68	2.75	4.72	7.4	7.0	6.6	5.26	3.3	3.8	4.6	5.4	7	9	8.75	10	10.7	12	14		22.8	19.3	14.7	11.3

R/S/K/F系列减速机
R / S / K / F SERIES REDUCER

产品特性

1、 高度模块化设计：可以方便地配用各种型式的电动机或采用其它动力输入。同种机型可配用多种功率的电动机。容 易实现各机型间组合联接。

2、 传动比：划分细，范围广。组合机型可以形成很大的传动比,即输出极低的转速。

3、 安装形式：安装位置不受限制。

4、 强度高、体积小：箱体采用高强度铸铁。齿轮及齿轮轴采用气体渗碳淬火精磨工艺,因而单位体积承载能力高。

5、 使用寿命长：在正确选型（包括选用适当的使用系数）和正常使用维护的条件下,减速机（除易损件外）的主要零部 件寿命一般不低于25000小时。易损件包括润滑油、油封以 及轴承。

6、 噪声低：减速机主要零部件都经过精密加工，并通过精心组装和测试，因而减速机噪声较低。

7、 效率高：齿轮减速机效率可达95%,蜗轮效率可达89%。

8、 可承受较大的径向载荷。

9、 可承受不大于径向力5%的轴向载荷。

场所条件

本减速电机适合在环境温度-10°C到+40°C条件下运行,海拔高度可达1000米。

可用于正反转。

无行业限制。

在其它条件下使用时请与技术部联系。

选型参数表释义

1、选型参数表（恒功率）：

电机功率Pm[kW]：表中列出的功率是按Y_2系列电机分级 的。

Features of Products

1、Highly Standard Modular Designed: The products are easily connected with and driven by different types of motors or other kinds of input power. The same type geared motor can be adapted to optioned powers of mo tors. It is therefore easy to realize different solutions for varied requirements.

2、 Ratio: Featured many closely divided ratios and wide range of them · Very big final ratios can be obtained through combined unites to reach extremely low output speeds.

3、Mounting Arrangement: No strict limitation to the mounting arrangement.

4、High Strength, Compact Dimension: Housings are made of high strength cast iron. Gears and shaft gears are finished with gas carburising process and precise grounding to sequentially get high loading capacity of per certain volume.

5、 Long Service Life: Under the condition of accurately selecting type size and the normal maintenanee and use, main components (except those easily-disabled parts) can last as long as up to more than 25,000 hours. Easily-disabled parts in elude lubricating oil, oil seals, and bearings.

6、 Low Noise: All key components are finished by pre cisely machi ning, accurate assembly, and fin ally tested, and therefore, fairly low noise is reached.

7、 High Efficiency: The efficiency of gear unit can reach 95%, The efficiency of worm gear unit can reach 89%.

8、Large radial loading ability:

9、Axial load ability of up to 5% of radial load.

Site Conditions

The geared motors are suitable for the operation sites in the ambient temperatures from -10°C to 40°C and altitudes up to 1000m above the sea lever.

They can be used both for clockwise running and anti · clockwise running.

There is no limitation to specific application field.

While applied in other aggressive operating atmosphere or environment conditions, please contact our tech no logy departme nt.

Description of Selection Tables

1'Selection Table [Constant Power]:

Motor Power Pm[kW]: Power is indicated on the ba sis of Y_2 motor.

输出转速na[r/min]：即输出轴的转速。参考Y_2系列电动机满载时的转速和减速机的传动比计算得出，单位为转/分钟。

输出转矩Ma[Nm]：电动机满载时输出轴上可以产生的转矩。此输出转矩已考虑了减速机内部各种效率。

传动比[i]：减速机从输入到输出间总的实际（精确）传动比。

许用径向载荷F_{Ra}[kN]：输出轴轴头中点处的许用径向载荷（载荷作用点在轴端处时，表中F_{Ra}应乘以0.4）。工作元件的实际径向载荷Fr与实际工况系数f_A的乘积不得大于此值，$F_{Ra} \geq f_A$*Fr（f_A值可参照f_B处说明）。

一般工作元件的Fr值可由下式求出：

Fr=Mr*fr/r　（N）

其中：Mr—工作元件的工作扭矩（Nm）

r—工作元件节圆半径（m）

fr—径向载荷系数。可参考如下取值。

单排链轮fr=1

一个齿轮或双排链轮fr=1.25

V 型带　fr=1. 5

平型带　fr=2.5

使用系数f_B：减速机额定功率与所配用的电动机额定功率的比值。它是选择减速器规格的强度依据。

机型号：即减速机的机型和规格号。有单机型和组合型两种。组合一般为恒功率条件下的组合。每种机型（包括某些未列入此表中的同规格变型品种）都可配备当前栏中所有传动比。其结构尺寸可查阅相应的结构尺寸图表。

电机极数：Y_2系列电动机极数。

质量[kg]：减速机的总净重，不包括电机。此质量只作一般性参考使用。

2、选型参数表（恒转矩）：

恒转矩条件下较为合理的组合。按表中最大输出转矩计算时，许用使用系数为1。其它含义同恒功率。

Output Speed na[r/min]: Output speed is calculated on the basis of motor's fully loading speed and geared motor's ratio. Unit: revolutions per minute.

Output Torque Ma [Nm]: Torque available at output shaft while motor being fully loaded. All internal efficiency factors have already considered.

Ratio [i]: Exact final total tran smissi on ratio from in put to output

Permissible Radial Load F_{Ra}[kN]: Permissible radial load on the middle point of overhung shaft (F_{Ra} value listed in the table must be multiplied by 0.4, if load is placed on the end point of the shaft). The mathematic product of actual radial load Fr and actual service factor f_A should not be bigger than this F_{Ra}, i.e. $f_{Ra} \geq F_A$*Fr (for f_A. please see the description of f_B).

Normally, Fr of a working unit can be got through the following:

Fr=Mr * fr / r (N)

where, Mr - working torque of the working unit (Nm)

r - pitch circle radius of the working unit (m)

fr - radial load factor, which can be got refer to the following:

fr=1, for single chain sprocket wheel

fr=1.25, for single gear or for double chain sprock et wheel

fr=1.5, for V-section belt

fr=2.5, for flat belt

Service Factor f_B: The ratio of rated power of gear unit to rated power of motor power. It is essentiial data to select the size and strength of gear unit.

Type Size of Unit: includi ng type and size. Individual nit and combined units are available. Combination is con sidered commonly under the constant power condition. Each type (and even some other types not mentioned in the tables) can be assembled or combined to any ratio mentioned in the tables.

For the detailed construction dimension, see the relevant dimensional tables.

Pole Number of Motor: The pole number of Y2 motor.

Mass (Weight) [kg]: Net weight of geared uhit, without the motor. This weight is only for your general referenee.

2、Selection Table (Constant Torque):

Constant torque selection table is suitable for the conditions where the constant torque system is applied appropriately.

If the Max. torque listed in this table is used when calcu · lating, service factor is 1.0. The meanings of other terms are similar to ones described in Selection Table (Constant Power).

选型步骤

1、 机型的选用

一般由用户根据传动安装布置形式来确定。即KR、KF系列用于输入轴与输出轴平行的场合，KS、KK系列用于输入轴与输出轴垂直的场合。

2、 实际工况系数f_A的确定

1）、一般使用要求

f_A主要由工作机的载荷特性、工作时间和起停次数决定。即：

$f_A=f_{Ah}*f_{Ac}$

式中f_{Ah}由载荷特性和工作时间两个因素决定的工况系数。常用工作机的f_{Ah}可参考表工况系数f_{Ah}选定。其它工作机的工况系数，可用类比法确定。

式中f_{Ac}由启、停次数决定。可参考表工况系数f_{Ac}确定。注意启，停要各计一次。

2）、特殊使用要求

若环境温度特别高，要考虑增加温度工况系数f_{At}。可参考表工况系数f_{At}确定。

若要减速机具有特别高的可靠性，则要增加必要的安 全系数f_{As}。

数值不能确定时，请与我公司技术部联系。

3、 型号（规格）的确定

必须满足条件$f_B \geq f_A$

1）、恒功率选型

（1）电动机与减速机直联或通过联轴器联接

a、 在选型参数表（恒功率）中找到相应的电动机功率、极数。

b、 在此功率和极数下，初步选用一个具有相近传动比的机型，并记录下其使用系数f_B。

c、 比较，若满足条件$f_B \geq f_A$，则就是可用机型。否则，加大机型，直到满足条件。

Selection Steps

1、Type Selection

Types of units are normally selected by customers to meet transmission mounting arrangement requirement. Series KR and series KF are applied to the conditions that in put shafts are parallel to output shafts. And, series KS and series KK are applied to the conditions that input shafts are vertical to output shafts.

2、Selection of actual Service Factor f_A

1) 、Normal requirement

f_A is determined by load feature, operating hours, and starts and stops number per hour of working unit. The normal total combined service factor is calculated as follows:

$f_A=f_{Ah}*f_{Ac}$

Where: f_{Ah}-the factor determined by load feature and oper- ating hours of per day. See the table of f_{Ah}. The other working unit's f_{Ah} out of the table could be determined by an alogy.

f_{Ac}-the factor determined by number of starts and stop per hour of working unit.

Attention: the number should be counted even start or stop.

2) 、Special requirement

If the ambient temperature is special high, the temperature factor f_{At} should be considered. refer to the factor f_{At} column of selection table.

If requiring higher reliability, the security factor f_{As} should be considered.

When you can't select the value of service factor, please contact with us.

3、Selection of Type (Size)

It is essential to meet following: $f_B \geq f_A$

1)、For constant power

(1)、The motor is mounted directly into gear unit or with coupling

a,Reach to a relevant power and pole number of motor from selection table (constant power)

b, Select rudely a size with close ratio, and record it's f_B.

c,Compare, if meet this formula: $f_B \geq f_A$, then this size of gear unit is available. Otherwise select a bigger size of gear unit until meet it.

（2）电动机与减速机之间具有前置减速联接

如电动机与减速机之间通过齿轮、皮带、链轮等减速装置联接，由于输入转矩的增加,须把电动机功率折算到减速机输入轴上，即把电动机的功率乘以前置减速装置的传动比。用折算的功率，按前述（1）中的方法选取。此时，仍要注意电动机极数不变。

2）、恒转矩选型

按电动机功率、极数和传动比查选型参数表（恒转矩）。此时，工作转矩必须限制在所选的减速机的最大转矩范围内。

4、 径向载荷检验

减速机轴头装有齿轮、皮带轮、链轮时，将产生较大的径向载荷。此时，必须进行径向载荷检验。方法见前述选型参数表释义中有关内容。

5、 安装条件检验

有安装尺寸条件限制时应作此检验。即把所选用机型号的结构尺寸和可利用的空间尺寸作比较。

若以上都能满足，则按各自的机型号表示方法书写即可。有特殊要求时，可加文字说明。

普通供货约定：

1、无特别说明时Y_2系列电动机供货按IP54防护等级，F级绝缘，但一般应按B级绝缘条件使用。

2、不注明电动机接线盒位置时，通常按安装形式图例中的 0° 位置供货。

3、不特别提出输出轴与输入轴旋向关系时，一般不在减速 机上作出标识。

4、减速机出厂时加好润滑油。

5、安装结构尺寸图表中已注明不在标准供货范围内的附件 一般不提供。

本样本中如有改进之处，不另作通知，请谅解。

(2)、The gear unit with prefixion deceleration unit

When connecting the motor and gear unit using gears, belts or chains, etc. Because the torque of input has been increased, so it is essential to convert motor power into input power of gear unit, the in put power is to multiply motor power by radio. Select the size according to the power converted from the seletion table. Attention: the unumber of motor pole is same.

2)、For constant torque

Select the size of gear unit according to the power and pole of motor and radio from selection table (constant torque). It is essential to restrict the working torque under maximal torque of gear unit selected.

4、 Radial Load Checking

It will checking overhuang load, if the gears, belts and chains, etc, are fired on the shaft of the gear motors. For checking method, refer to the releva nt contents in forenamed description of selection table.

5、 Mounting Dimension Checking

Check the mounting dimension when there is a limitation to site mounting condition.

If the selected type by the above method is appropriate to site mounting condition, this final type is standard and should be written in formal type description. If any special requirement is requested, please describe it while placing order.

Normal Delivery Condition:

1、 Motor: Y_2 motor of protection class IP54 and of insulation class F, while no special request. But this insulation class F motor is generally recommended to be used in the condition where the class B is required.

2、Terminal box: Terminal box is at 0° position if no spe cial request (see description of motor terminal box position).

3、 Rotation direction: There will be no mark of rotation directi on for in put shaft or output shaft, if the relationship between input shaft and output shaft is not requested.

4、 Lubricants: Units are supplied with lubricant oil before delivery.

5、 Accessories: Generally, accessories excluded in mounting dimension table do not belong to our standard supply.

Design and specifications are subject to change without notice, Please forgive.

工况系数f_{Ah}

应用	8h/天	16h/天	24h/天
食品工业			
粉碎机	1.75	2	2.25
甜菜切片机 揉面机	1.25	1.5	1.75
碾肉机	1.25	1.5	1.5
填充机	0.8-1*	1	1.25
和面机	1	1.25	1.5
挤压机	1.25	1.5	1.75
甘蔗切碎机	1.75	1.75	1.75
榨糖机	1.75	1.75	1.75
烤面包机	1.25	1.25	1.25
辅助动力、伺服系统			
微动装置,无载荷	0.8~1*		
普通载荷	1.25	1.25	1.25
压缩机			
离心式	1	1.25	1.5
轴流式	1	1.25	1.5
过滤机	1	1.25	1.5
建筑业			
水泥搅拌机	1.25	1.5	1.75
水泥厂	1.5	1.75	2
灰泥喷射机	0.8~1*	1	1.25
发电机	0.8~1*	1	1.25
水处理、环保			
曝气机	1.75	2.0	2.0
普通通风装置	1.5	1.5	1.5
旋转木马式通风装置	1.75	1.75	1.75
条栅式筛子 搜集器	0.8~1*	1	1.25
螺旋泵	1	1.25	1.5
筛子			
旋转式（石头，砂）	1	1.25	1.5
行进式吸水机	0.8-1*	1	1.25
农用机械			
施肥平土机	0.8-1*	1	
收割机	0.8-1*	1	
起重机械			
行走机构	1.5	1.75	2.0
回转机构	1.25	1.5	2.0
起升机构	1.25	1.5	1.75
转臂式起重机	1.25	1.5	1.75

Service Factor f_{Ah}

Application	8 hours / day	16 hours/day	24 hours/day
Food industry			
Crushers	1.75	2	2.25
Beet slicers, kneaders	1.25	1.5	1.75
Meat grinders	1.25	1.5	1.5
Filling machines	0.8-1*	1	1.25
Dough mixers	1	1.25	1.5
Extruders	1.25	1.5	1.75
Sugar cane knives	1.75	1.75	1.75
Sugar roller mills	1.75	1.75	1.75
Toasters	1.25	1.25	1.25
Auxiliary drivesy,servicing			
Inching, no load	0.8~1*		
Normal duty	1.25	1.25	1.25
Compressors			
Centrifugal	1	1.25	1.5
Lobe	1	1.25	1.5
Filters	1	1.25	1.5
Construction industry			
Cement mixers	1.25	1.5	1.75
Cement mills	1.5	1.75	2
Mortar spraying machine	0.8~1*	1	1.25
Generators	0.8~1*	1	1.25
Water treatment, environment tools			
Aerators	1.75	2.0	2.0
Common aerators	1.5	1.5	1.5
Carrousel aerators	1.75	1.75	1.75
Bar screens, collectors	0.8~1*	1	1.25
Screw pumps	1	1.25	1.5
Screens			
Rotary (for stone, for gravel)	1	1.25	1.5
Traveling water intake	0.8-1*	1	1.25
Agricultural machinery			
Manure scrapers	0.8-1*	1	
Harvesting machines	0.8-1*	1	
Cranes and hoists			
Travel gears	1.5	1.75	2.0
Slewing gears	1.25	1.5	2.0
Hoisting gears	1.25	1.5	1.75
Derricking jib cranes	1.25	1.5	1.75

工况系数f_{Ah}

混合机			
均匀密度	1.25	1.5	1.5
不均匀密度	1.5	1.75	1.75
木材和塑料工业			
电锯的主动力	1.5	1.75	2
电锯的进给动力	1	1.25	1.5
砍木机	1.5	1.75	2
胶合板胶合机	0.8～1*	1	1.25
钻孔机	0.8～1*	1	1.25
挤压机	1.25	1.5	1.75
搅拌机			
纯液体（均匀密度）	1.25	1.5	1.5
非均匀密度的液体	1.5	1.75	2.0
液体和固体	1.5	1.75	2.0
磨机			
球磨机，棒磨机	1.75	1.75	1.75
锤磨机，粉碎机	1.5	1.75	2
印刷和制纸技术			
切割机	1	1.25	1.5
卷筒	0.8～1*	1	1.25
打包进料机	1	1.25	1.25
电梯			
提升机	1.25	1.5	1.75
货运电梯	1.25	1.5	1.75
自动扶梯	1.25	1.25	1.5
纺织工业			
织机	1.25	1.5	1.75
纺纱机	0.8～1*	1	1.25
洗涤机	1	1.25	1.5
输送机			
斗式输送机	1.5	1.75	1.75
平衡加荷或喂料	0.8～1*	1	1.25
重载链和螺旋输送	1.25	1.5	1.5
振动输送机	1.5	1.75	2
卷扬机	1.5	1.75	1.75
皮带输送机	1.25	1.5	1.5
绞车	1.5	1.75	1.75
刮板式输送机	1.25	1.25	1.5
风扇			
离心式风扇	0.8-1*	1	1.25

Service Factor f_{Ah}

Mixers			
Constant density	1.25	1.5	1.5
Variable density	1.5	1.75	1.75
Lumber and plastic industry			
Main drive for saws	1.5	1.75	2
Feed drive for saws	1	1.25	1.5
Chopping machines	1.5	1.75	2
Veneer gluing machines	0.8～1*	1	1.25
Drilling machines	0.8～1*	1	1.25
Extruders	1.25	1.5	1.75
Agitators			
Pure liquids (constant density)	1.25	1.5	1.5
Liquids with variable density	1.5	1.75	2.0
Liquids and solids	1.5	1.75	2.0
Mills			
Ball, rod	1.75	1.75	1.75
Hammer, desintegrator	1.5	1.75	2
Printing and Paper techniques			
Cutters	1	1.25	1.5
Reels	0.8～1*	1	1.25
Bale feeders	1	1.25	1.25
Elevators			
Bucket elevators	1.25	1.5	1.75
Freight elevators	1.25	1.5	1.75
Escalators	1.25	1.25	1.5
Textile industry			
Looms	1.25	1.5	1.75
Spinners	0.8～1*	1	1.25
Washers	1	1.25	1.5
Conveyors			
Bucket conveyors	1.5	1.75	1.75
Uniformly loaded or fed	0.8～1*	1	1.25
Heavy duty, chain & screw conveyors	1.25	1.5	1.5
Shaker conveyors	1.5	1.75	2
Hoists	1.5	1.75	1.75
Belt conveyors	1.25	1.5	1.5
Hauling winches	1.5	1.75	1.75
Apron conveyors	1.25	1.25	1.5
Fans			
Centrifugal	0.8-1*	1	1.25

工况系数f_{Ah}

工业风扇	1	1.25	1.5
冷却塔动力	1.75	1.75	1.75
冷却塔风扇	1.75	2.0	2.0
包装机械			
纸板堆叠机械	1.25	1.5	1.75
打包机	0.8～1*	1	1.25
机床设备			
平面刨床，龙门刨床，弯轧机	1.25	1.5	1.75
主动力，进给动力	1	1.25	1.5
进给和辅助动力	0.8～1*	1	1.25
压力机	1.75	2	2
折弯机	1.5	1.75	2
剪板机	1.75	2	2
钢铁工业			
拉线机	1.25	1.5	1.75
绕线机	1.25	1.75	1.75
轧辊辊道:无回转			
一组合动力	1.25	1.5	1.75
一独立动力	1.5	1.75	2
泵			
离心式	1	1.25	1.5
旋转式，齿轮型，叶轮型,叶片型	0.8~1*	1	1.25
活塞泵:单缸	1.5	1.75	2
多缸	1.25	1.5	1.75
螺旋泵	1	1.25	1.5

Service Factor f_{Ah}

Industrial fans	1	1.25	1.5
Cooling tower drivers	1.75	1.75	1.75
Cooling tower fans	1.75	2.0	2.0
Packing machine			
Cardboard stacking machine	1.25	1.5	1.75
Wrapping machine	0.8～1*	1	1.25
Machine tools			
Plate surfacers, plate planers, bending rolls	1.25	1.5	1.75
Main drives, feed drives	1	1.25	1.5
Feed and auxiliary drive	0.8～1*	1	1.25
Presses	1.75	2	2
Folding machines	1.5	1.75	2
Plate shears	1.75	2	2
Iron and steel industry			
Wire draw benches	1.25	1.5	1.75
Winding machines	1.25	1.75	1.75
Rolling mill: non reversing			
—group drives	1.25	1.5	1.75
—Individual drives	1.5	1.75	2
Pumps			
Centrifugal	1	1.25	1.5
Rotary, gear type, lobe, vane	0.8~1*	1	1.25
Piston pumps: singl cylinder	1.5	1.75	2
multi-cylinder	1.25	1.5	1.75
Screw pumps	1	1.25	1.5

工况系数f_{Ac}

启停次数/每小时	
<10	1
<100	1.15
<500	1.25

Service Factor f_{Ac}

Number of starts and stop/ hour	
<10	1
<100	1.15
<500	1.25

工况系数f_{At}

环境温度	+20°C...	+20°C... +30°C	+30°C... +40°C	+40°C... +50°C	+50°C... +60°C
f_{At}	1	1.1	1.25	1.5	1.75

*=0.8，假如运行时间少于3小时/天，并无径向载荷作用。

这些工况系数是基于AGMA和ISO的推荐以及我们的经验所得。特别适用于电动机作为主要动力的场合。对于特殊应用设计，例如大的惯性系数，请与我公司技术部联系。

Service Factor f_{At}

Ambient temperature	+20°C...	+20°C... +30°C	+30°C... +40°C	+40°C... +50°C	+50°C... +60°C
f_{At}	1	1.1	1.25	1.5	1.75

*=0.8,if hours of operation<3 hours/24 hour and no radial overhung load is applied.

These service factors are recommended on the basis of AGMA and ISO specifications and our experiences.They apply for electric motors as prime movers preferably. For specially designed applications,e.g. large inertia factor, please contact our technology department.

径向力校核 Overhung loads

实际作用点不在齿轴中间时，需用下述公式对选型表中的许用径向力值进行计算

The approved overhung loads given in the selection tables must be calculated using the foilwing formulae in the event of force application not in the center of the shaft end.

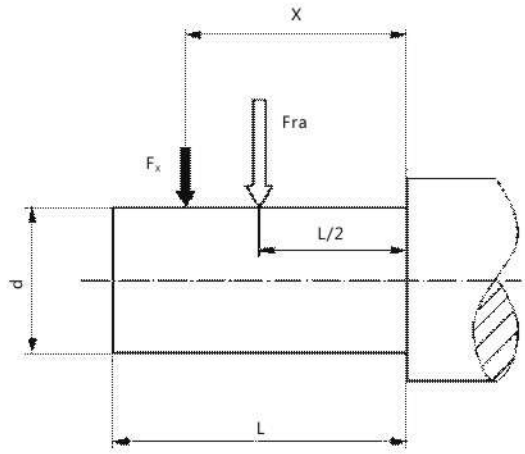

当 0≤X<L/2 时	Fx=[1.25-(X/2L)]*Fra	[N]
当 X=L/2时	Fx=Fra	[N]
当 L/2<X≤L 时	Fx=[1.6-(1.2X/L)]*Fra	[N]

Fra—选型表中给出的许用载荷(作用在X=L/2)

Approved overhung loads (X=L/2) for foot-mounted gear units according to the selection tables in [N]

Fx—实际作用点的许用径向载荷

Appproved overhung loads of fonnulae in the event of force application in [N]

X—载荷到力作用点的距离

Distance from the shaft shoulder to the force application point in [mm]

L—输出轴轴伸长度

Length of output shaft in [mm]

工作元件的实际径向载荷Fr与实际工况系数fA的乘积不得大于实际作用点的许用径向载荷Fx，

即 Fx≥fA*Fr(见样本第2页)

The mathematic product of actual overhung loads Fr and actual service factor fA should not be bigger than the approved overhung loads of formulae in the event of force application Fx, i.e. Fx≥fA*Fr.(Please see Page.2)

RCRM..选型　Selection procedure of RCRM..

RCRM 齿轮减速电机　RCRM geared motors

RCRM齿轮减速电机是一种带有扩展输出轴承座的特种齿轮减速电机，可用于大悬挂载荷、大轴向载荷和大变化载荷的场合。其主要性能参数同R系列标准齿轮减速电机，外形及安装尺寸可参考“RM齿轮减速电机”部分图。

RCRM geared motors are a special type of helical geared motor with an extended output bearing housing. They are specially designed for agitator aplications and can be used in applications subject to high overhung and axial loads as well as flexural torque. The remaining data correspond to the standard helical geared motors. You can find special project planning notes for RM geared motors in “RM gear units” in the "Project Plan- ning for Gear Units" section.

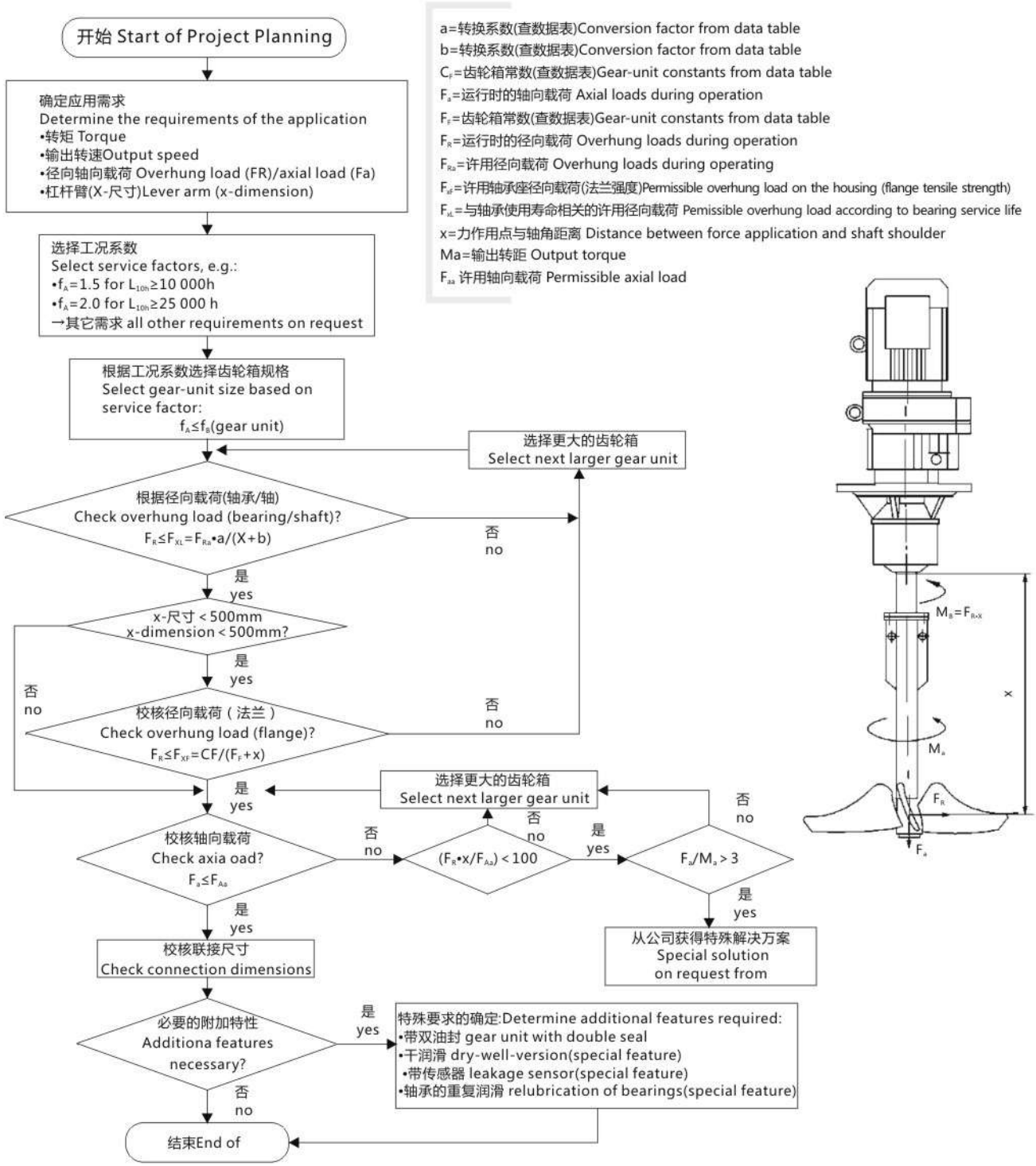

许用径向和轴向载荷 Permitted overhung and axial loads

根据不同的服务系数f_B和不同的标称轴承使用寿命L_{H10}提供下述的许用径向载荷F_{Ra}和轴向载荷F_{Aa}。

The permitted overhung loads F_{Ra} and axial loads F_{Aa} are specified for various service factors f_B and nominal bearing service life L_{H10}.

$f_A=1.5/L_{10h}=10\ 000h$

		n_a[rpm]							
		<16	16-25	26-40	41-60	61-100	101-160	161-250	251-400
RM57	F_{Ra} [N]	400	400	400	400	400	405	410	415
	F_{Aa} [N]	18800	15000	11500	9700	7100	5650	4450	3800
RM67	F_{Ra} [N]	575	575	575	580	575	585	590	600
	F_{Aa} [N]	19000	18900	15300	11900	9210	7470	5870	5050
RM77	F_{Ra} [N]	1200	1200	1200	1200	1200	1210	1210	1220
	F_{Aa} [N]	22000	22000	19400	15100	11400	9220	7200	6710
RM87	F_{Ra} [N]	1970	1970	1970	1970	1980	1990	2000	2010
	F_{Aa} [N]	30000	30000	23600	18000	14300	11000	8940	8030
RM97	F_{Ra} [N]	2980	2980	2990	3010	3050	3060	3060	3080
	F_{Aa} [N]	40000	36100	27300	20300	15900	12600	9640	7810
RM107	F_{Ra} [N]	4230	4230	4230	4230	4230	4230	3580	3830
	F_{Aa} [N]	48000	41000	30300	23000	18000	13100	9550	9030
RM137	F_{Ra} [N]	8710	8710	8710	8710	7220	5060	3980	6750
	F_{Aa} [N]	70000	70000	70000	57600	46900	44000	35600	32400
RM147	F_{Ra} [N]	11100	11100	11100	11100	10600	10600	8640	10800
	F_{Aa} [N]	70000	70000	69700	58400	45600	38000	32800	30800
Rm167	F_{Ra} [N]	14600	14600	14600	14600	14600	14700	-	-
	F_{Aa} [N]	70000	70000	70000	60300	45300	36900	-	-

$f_A=2.0/L_{10h}=25\ 000h$

		n_a[rpm]							
		<16	16-25	26-40	41-60	61-100	101-160	161-250	251-400
Rm57	F_{Ra} [N]	410	410	410	410	410	415	415	420
	F_{Aa} [N]	12100	9600	7350	6050	4300	3350	2600	2200
RM67	F_{Ra} [N]	590	590	590	595	590	595	600	605
	F_{Aa} [N]	15800	12000	9580	7330	5580	4460	3460	2930
RM77	F_{Ra} [N]	1210	1210	1210	1210	1210	1220	1220	1220
	F_{Aa} [N]	20000	15400	11900	9070	6670	5280	4010	3700
RM87	F_{Ra} [N]	2000	2000	2000	2000	2000	1720	1690	1710
	F_{Aa} [N]	24600	19200	14300	10600	8190	6100	5490	4860
RM97	F_{Ra} [N]	3040	3040	3040	3050	3070	3080	2540	2430
	F_{Aa} [N]	28400	22000	16200	11600	8850	6840	5830	4760
RM 107	F_{Ra} [N]	4330	4330	4330	4330	4330	3350	2810	2990
	F_{Aa} [N]	32300	24800	17800	13000	9780	8170	5950	5620
RM137	F_{Ra} [N]	8850	8850	8850	8830	5660	4020	3200	5240
	F_{Aa} [N]	70000	59900	48000	37900	33800	31700	25600	23300
RM147	F_{Ra} [N]	11400	11400	11400	11400	11400	8320	6850	8440
	F_{Aa} [N]	70000	60600	45900	39900	33500	27900	24100	22600
Rm167	F_{Ra} [N]	15100	15100	15100	15100	15100	13100	-	-
	F_{Aa} [N]	70000	63500	51600	37800	26800	23600	-	-

转换系数和齿轮箱常数
Conversion factors and gear unit constants

计算RCRM齿轮减速电机额定径向载荷FxL（X≠1000mm）的转换系数

The following conversion factors and gear unit constants apply to calculating the approved overhung load FxL at point X≠1000 mm for RCRM geared motors:

齿轮箱型号 Gear unit type	a	b	$C_F(f_B=1.5)$	$C_F(f_B=2.0)$	F_F
RM57	1047	47	1220600	1260400	277
RM67	1047	47	2047600	2100000	297.5
RM77	1050	50	2512800	2574700	340.5
RM87	1056.5	56.5	4917800	5029000	414
RM97	1061	61	10911600	11124100	481
RM107	1069	69	15367000	15652000	554.5
RM137	1088	88	25291700	25993600	650
RM147	1091	91	30038700	31173900	756
RM167	1089.5	89.5	42096100	43654300	869

RCRM减速箱的增加重量
Additional weights of RCRM gear units

型号 Type	用GRF系列最小的法兰所增加的重量表 Additional weight in addition to RF, related to the smallest GRF flange Δm[kg]
RM57	12.0
RM67	15.8
RM77	25.0
RM87	29.7
RM97	51.3
RM107	88.0
RM137	111.1
RM147	167.4
RM167	195.4

R 系列 斜齿轮减速电机

R...

RF...

RX...

结构型式说明 Dimensional Description

1、R型：底脚安装三级或二级斜齿轮减速电机。

Type R: Foot mounted units of two or three stages helical gears.

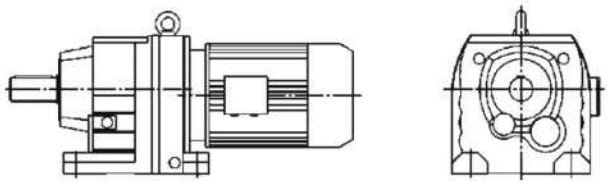

2、RF型：法兰安装三级或二级斜齿轮减速电机。

Type RF: B5 flange mounted units of two or three stages helical gears.

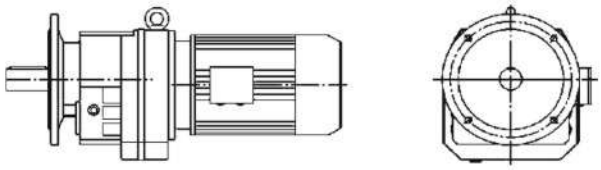

3、RX型：底脚安装单级斜齿轮减速电机。

Type RX : Foot mounted units of single stage helical gears.

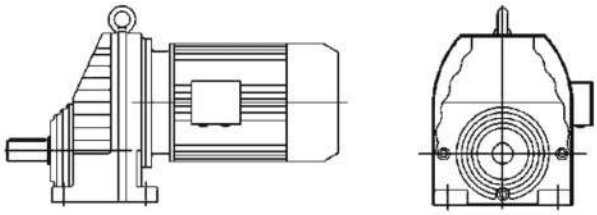

4、RXF型：法兰安装单级斜齿轮减速电机。

Type RXF : Flange mounted units of single stage helical gears.

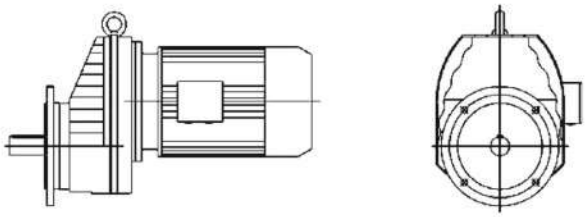

5、RM型：带有加长轴承箱的法兰安装斜齿轮减速电机。

Type RM: Flange mounted helical geared motor with extended bearing housing.

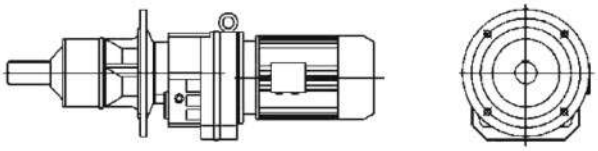

6、R..SZ..AD型：输入轴型，作为上述各种机型的变型品种，即不配电动机而配用输入轴。

Type R..SZ..AD.. : Input shaft type. As altered type from above mentioned types, it is connected with input shaft, instead of motor.

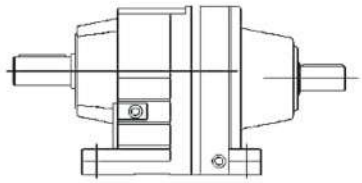

7、R..R型：两机型的组合，可形成很大的传动比。

Type R..R : Combined types of two different types. Very big ratios are available with these combined units.

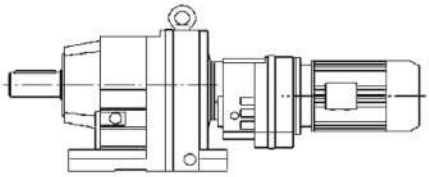

R系列机型号表示方法 Type Expression of R Series

RF77 — Y1.5 — 4P — 52.07 — M2 — Φ300 — 270° — 3

- 3：入线口位置 Position of cable entry
- 270°：电机接线盒方向(角度) (参见电动机接线盒位置表示方法) Terminal box position (angle) (see description of motor terminal box position)
- Φ300：有输出法兰时，法兰外径(参见安装结构尺寸图表) External diameter of output flange, if output flange is mounted (see mounting arrangement description)
- M2：安装形式(参见安装形式图例) Mounting arrangement (see mounting dimensional description)
- 52.07：传动比(参见选型参数表) Ratio (see selection table)
- 4P：电机极数(参见选型参数表) Pole number of motor (see selection table)
- Y1.5：电机系列代号和功率(参见选型参数表) Motor type and motor power (see selection table)
- RF77：机型和规格号(参见选型参数表和安装结构尺寸图表) Type size (see selection table and Mounting Dimensional Description)

R

注：1、需带联接法兰时请注明。
2、输入轴型没有电动机各项内容。
3、不注明接线盒方向时，则默认为安装形式中的0度位置。不注明入线口位置时，则默认为X位置。
4、对输出轴旋转方向和输入轴旋转方向有特别要求的用户，请与技术部联系，并在订货时用简图或文字说明。

Note: 1、Please make a note, if it needs connecting flange.
2、Contents of motors for input shaft types are not listed.
3、Degree=0°, if terminal box position is not mentioned. It is x, if cable entry position is not mentioned.
4、If specific rotation directions of output shaft or/and input shaft are specially requested, please contact our technology department, and make detailed description while placing order.

电机接线盒位置及入线口位置表示方法
Description of Motor Terminal Box Position and Cable Entry Position

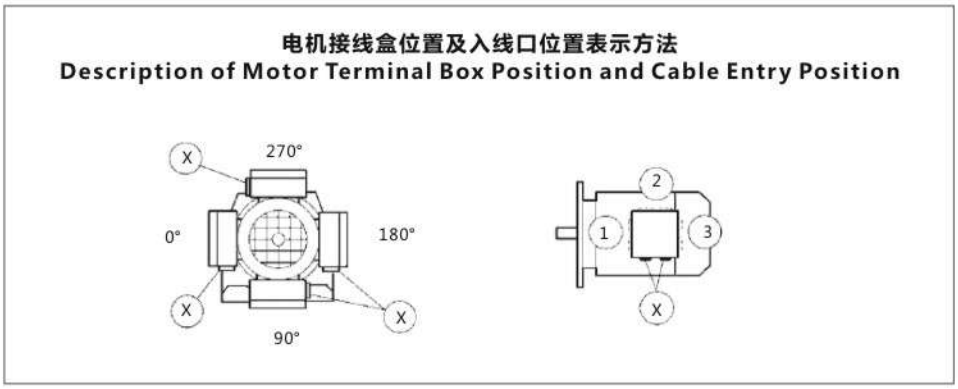

安装形式图例

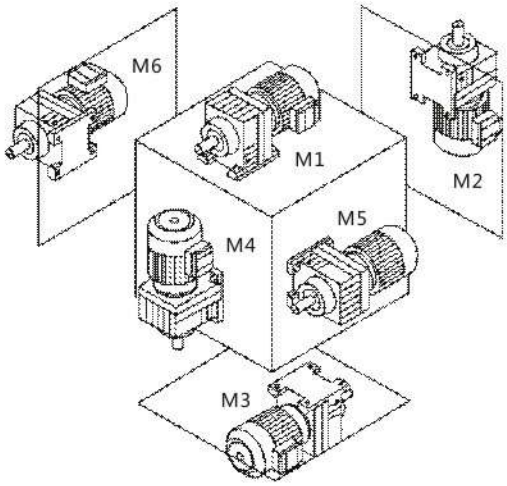

Mounting Arrangements Description

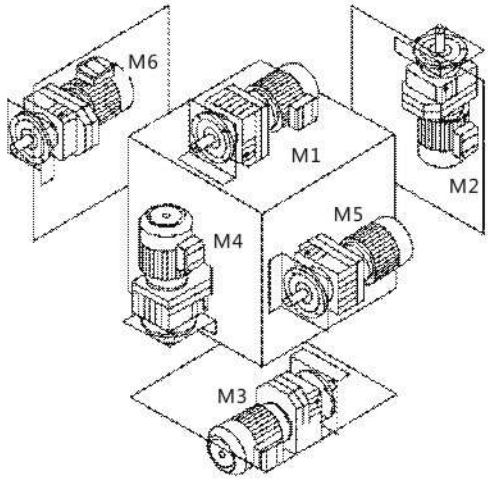

各种安装形式定义为：

M1—电机水平放置;减速机底脚(RCR.RCRX型)或底部 (RCRF、RCRXF 型)朝下。

M2—电机居下。

M3—电机水平放置;减速机底脚(RCR.RCRX型)或底部(RCRF.RCRX F 型)朝上。

M4—电机居上。

M5—电机水平放置;当减速机在M1安装位置时，从电机方向看，减速机的左面旋转到下方位置。

M6—电机水平放置;当减速机在M1安装位置时，从电机方向看，减速机的左面旋转到上方位置。

Different kinds of mounting arrangements are defined as followi ng:

M1—horizontally mounted motor, unit foot (for RCR, RCRX) or unit base (for RCRF, RCRXF) is at bottom.

M2—motor is vertically mounted downwards.

M3—horizontally mounted motor, unit foot (for RCR, RCRX) or unit base (for RCRF, RCRXF) is top.

M4—motor is vertically mounted upwards.

M5—horizontally mounted motor, if placed on M1 position, left side of unit turns to bottom (view point: towards from motor side).

M6—horizontally mounted motor, if placed on M1 position, left side of unit turns to top (view point: towards from motor side).

减速机重量(Gear unit weight)

规格 Size	R17	R27	R37	R47	R57	R67	R77	R87	R97	R107	R137	R147	R167	R177
重量(kg) Weight	5	6	7.5	13	21	25	35	67	100	187	280	450	795	1250
规格 Size	RX57	RX67	RX77	RX87	RX97	RX107	RX137							
重量(kg) Weight	11	15	25	47	80	115	130							

注：重量为平均值，不包括电机，仅供参考。
(Note: The weights are mean values, without the motor, only for reference.)

选型表注释 Description of selection table

恒功率 Constant power

n_a [r/min]	M_a [NM]	i	F_{ra} [KN]	F_s	机型号 Type size	极数 Pole

输出转速 Output speed
输出转矩 Output torque
减速机速比 Gear unit ratio
许用径向载荷 Permissible radial load
使用系数 Service factor

恒转矩 Constant torque

Mamax [NM]	n_a [r/min]	i	F_{ra} [KN]	机型号 Type size	P [kW]/4P

最大输出转矩 Max.output torque
输出转速 Output speed
减速机速比 Gear unit ratio
许用径向载荷 Permissible radial load
电机功率 Motor power

选型参数表
（恒功率）

Selection Table
(Constant Power)

n_a [r/min]	Ma [NM]	i	F_{ra} [KN]	F_B	机型号 Type size	极数 Pole
0.12KW						
0.06	16754	21221	56	0.80	R147R77 RF147R77	4P
0.07	14296	18107	61	0.95		
0.08	12500	15833	64	1.10		
0.09	10925	13837	65	1.25		
0.11	9694	12278	67	1.40	R147R77 RF147R77	4P
0.12	8751	11084	68	1.60		
0.13	7706	9760	69	1.80		
0.16	6628	8395	69	2.10		
0.18	5779	7320	70	2.40		
0.20	5084	6439	70	2.70		
0.24	4322	5474	70	3.20		
0.10	10219	12943	50	0.85	R137R77 RF137R77	4P
0.11	9262	11731	52	0.90		
0.12	8360	10589	54	1.00		
0.15	6946	8798	55	1.20		
0.17	5914	7491	56	1.45		
0.20	5187	6570	57	1.65		
0.22	4614	5844	57	1.85		
0.26	4046	5125	57	2.10		
0.17	5987	7583	27	0.80	R107R77 RF107R77	4P
0.19	5324	6743	30	0.85		
0.22	4669	5914	31	1.00		
0.25	4080	5168	33	1.10		
0.30	3502	4435	34	1.30		
0.34	3076	3896	35	1.50		
0.43	2399	3039	35	1.90		
0.33	3093	3918	34	1.45	R107R77 RF107R77	4P
0.39	2639	3343	35	1.70		
0.43	2395	3034	35	1.90		
0.49	2095	2653	35	2.15		
0.57	1800	2280	35	2.50		
0.63	1632	2067	36	2.80		
0.29	3599	4559	20	0.90	R97R57 RF97R57	4P
0.33	3161	4004	23	1.00		
0.38	2748	3481	24	1.15		
0.28	3693	4678	3.8	0.85	R97R57 RF97R57	4P
0.30	3402	4309	20	0.95		
0.35	2923	3702	23	1.10		
0.43	2384	3019	25	1.30		
0.49	2106	2668	26	1.50		
0.58	1772	2245	26	1.80		
0.65	1592	2016	27	2.00		
0.76	1368	1733	27	2.30		
0.43	2420	3065	25	1.30	R97R57 RF97R57	4P
0.48	2149	2722	26	1.50		
0.57	1825	2311	26	1.75		
0.63	1641	2078	26	1.95		
0.72	1439	1823	27	2.20		
0.83	1250	1583	27	2.55		
0.94	1102	1396	27	2.90		
1.1	970	1228	27	3.30		
0.45	2278	2885	15	0.80	R87R57 RF87R57	4P
0.67	1555	1969	18	1.05		
0.47	2196	2781	10	0.80	R87R57 RF87R57	4P
0.50	2057	2606	15	0.80		
0.61	1688	2138	17	0.95		
0.68	1530	1938	18	1.05		
0.75	1374	1740	18	1.20		
0.75	1377	1744	19	1.20	R87R57 RF87R57	4P
0.86	1208	1530	19	1.35		
1.0	1033	1308	19	1.60		
1.1	906	1148	19	1.80		
1.5	702	889	19	2.35		
1.7	616	780	19	2.65		
1.9	543	688	19	3.00		
2.2	474	601	19	3.50		

n_a [r/min]	Ma [NM]	i	F_{ra} [KN]	F_B	机型号 Type size	极数 Pole
0.12KW						
0.92	1129	1430	7.8	0.80	R77R37 RF77R37	4P
1.0	1029	1303	8.6	0.85		
1.2	887	1124	10	1.00		
1.3	827	1047	10	1.05		
1.4	722	915	11	1.20		
0.94	1101	1394	8.2	0.80	R77R37 RF77R37	4P
1.1	962	1218	10	0.90		
1.2	856	1084	10	1.00		
1.4	742	940	11	1.15		
1.6	648	821	11	1.35		
1.8	577	731	12	1.50		
2.0	510	646	12	1.70		
2.5	411	520	12	2.10	R77R37 RF77R37	4P
2.9	356	451	12	2.45		
3.1	333	422	12	2.60		
3.6	288	365	12	3.00		
1.4	755	956	5.7	0.85	R67R37 RF67R37	4P
1.5	703	891	7.1	0.90		
1.8	576	730	8.2	1.10		
2.0	508	644	8.7	1.25		
2.3	451	571	9.0	1.40		
2.7	384	486	9.3	1.65		
1.6	660	836	7.6	0.95	R67R37 RF67R37	4P
1.7	592	750	8.4	1.05		
2.0	510	646	8.7	1.25		
2.3	453	574	9.0	1.40		
2.6	391	495	9.3	1.60		
3.0	346	438	9.5	1.85		
1.7	617	782	5.4	0.80	R57R37 RF57R37	4P
1.9	535	678	6.8	0.90		
2.2	477	604	7.0	1.00		
2.4	424	537	7.1	1.10		
2.8	372	471	7.2	1.30		
3.7	282	357	7.4	1.70		
4.1	252	319	7.4	1.90		
3.6	283	359	7.4	1.70	R57R37 RF57R37	4P
4.0	256	324	7.4	1.85		
4.5	229	290	7.5	2.10		
5.0	207	262	7.5	2.30		
5.3	194	246	7.5	2.45		
6.0	174	220	7.5	2.75		
2.3	452	572	2.4	0.80	R47R37 RF47R37	4P
2.6	403	510	4.9	0.80		
3.0	344	436	5.3	0.90		
3.2	322	408	5.3	1.00		
3.8	272	344	5.5	1.15		
2.6	396	502	3.6	0.80	R47R37 RF47R37	4P
3.1	339	429	5.2	0.95		
3.5	294	372	5.4	1.10		
3.8	275	348	5.4	1.15		
4.4	238	301	5.5	1.35		
5.1	201	255	5.7	1.55		
5.7	180	228	5.7	1.75		
6.7	154	195	5.7	2.10		
3.9	267	338	4.5	0.80	R37R17 RF37R17	4P
4.4	234	296	4.7	0.90		
5.1	204	259	5.0	1.00		
5.7	180	228	5.1	1.15		
6.6	157	199	5.3	1.35		
7.6	136	172	5.4	1.55		
4.0	259	328	4.3	0.80	R37R17 RF37R17	4P
4.5	228	289	4.7	0.90		
4.9	209	265	4.9	1.00		
5.8	178	226	5.2	1.20		
6.5	159	202	5.3	1.30		
7.3	141	179	5.4	1.50		

R

选型参数表
（恒功率）

Selection Table
(Constant Power)

R

n_a [r/min]	Ma [NM]	i	F_{ra} [KN]	F_B	机型号 Type size	极数 Pole
0.12KW						
5.7	181	229	3.9	0.80	R27R17 RF27R17	4P
6.6	158	200	4.0	0.85		
7.4	140	177	4.1	1.00		
7.9	131	166	4.1	1.05		
5.8	179	227	3.9	0.80	R27R17 RF27R17	4P
6.5	160	203	4.0	0.85		
7.3	141	179	4.1	1.00		
8.4	123	156	4.1	1.10		
4.4	250	195.24	12	3.30	R77 RF77	6P*
5.1	213	166.59	12	3.90		
5.8	187	145.67	12	4.40		
4.3	256	199.81	10	2.40	R67 RF67	6P*
4.6	236	184.07	10	2.60		
5.4	203	158.14	10	3.00		
6.2	176	137.67	10	3.40		
6.6	165	128.97	10	3.70		
7.5	90	113.94	10	4.10		
6.6	166	199.81	10	3.60	R67 RCRF67	4P
7.1	153	184.07	10	3.90		
4.5	239	186.89	7.4	1.90	RCR57 RF57	6P*
4.9	221	172.17	7.4	2.00		
5.7	189	147.92	7.5	2.40		
6.6	165	128.77	7.5	2.70		
7.0	155	120.63	7.5	2.90		
8.0	137	106.58	7.6	3.30		
8.6	127	98.99	7.6	3.60		
7.0	155	186.89	7.5	2.90	R57 RF57	4P
7.6	143	172.17	7.5	3.20		
8.9	123	147.92	7.6	3.70		
10.2	107	128.77	7.6	4.20		
4.8	227	176.88	5.5	1.35	R47 RF47	6P*
5.2	209	162.94	5.5	1.45		
6.1	179	139.99	5.6	1.70		
7.0	156	121.87	5.7	1.95		
7.4	147	176.88	5.7	2.00	R47 RF47	4P
8.0	135	162.94	5.7	2.20		
9.4	116	139.99	5.8	2.60		
11	101	121.87	5.8	3.00		
11	95	114.17	5.8	3.20		
13	84	100.86	5.8	3.60		
14	78	93.68	5.8	3.90		
6.3	167	134.82	5.0	1.15	R37 RF37	6P*
6.9	153	123.66	5.1	1.25		
8.1	131	105.28	5.3	1.50		
9.4	113	90.77	5.4	1.75		
10	105	84.61	5.5	1.85		
11	92	73.96	5.6	2.10		
9.7	109	134.82	5.5	1.80	R37 RF37	4P
11	100	123.66	5.5	1.95		
12	85	105.28	5.6	2.30		
14	73	90.77	5.6	2.70		
15	68	84.61	5.7	2.80		
18	60	73.96	5.7	3.30		
6.9	154	123.91	3.9	0.80	R27 RF27	6P*
8.1	131	105.49	4.0	0.95		
9.3	113	90.96	4.1	1.10		
10	105	84.78	4.1	1.20		
11	92	74.11	4.2	1.40		
9.7	109	135.09	4.1	1.15	R27 RF27	4P
11	100	123.91	4.1	1.25		
12	85	105.49	4.2	1.50		
14	73	90.96	4.2	1.70		

n_a [r/min]	Ma [NM]	i	F_{ra} [KN]	F_B	机型号 Type size	极数 Pole
0.12KW						
15	68	84.78	4.2	1.85	R27 RF27	4P
18	60	74.11	4.2	2.10		
19	56	69.47	4.2	2.20		
21	49	61.30	4.2	2.50		
23	45	55.87	4.1	2.80		
27	39	48.17	3.9	3.20		
29	36	44.90	3.8	3.50		
10	101	81.64	1.3	0.80	R17 RF17	6P*
12	87	70.39	1.4	0.95		
13	81	65.61	1.8	1.00		
15	71	57.35	2.3	1.15		
16	67	53.76	2.4	1.25		
18	59	47.44	2.4	1.40		
16	66	81.64	2.4	1.25	R17 RF17	4P
19	57	70.39	2.4	1.45		
20	53	65.61	2.4	1.55		
23	46	57.35	2.4	1.80		
24	43	53.76	2.4	1.90		
28	38	47.44	2.4	2.20		
30	36	44.18	2.4	2.30		
34	31	38.61	2.3	2.70		
36	29	36.20	2.3	2.80		
41	26	31.94	2.2	3.20		
46	23	28.32	2.1	3.60		
54	19	24.07	2.0	4.20		
52	20	25.23	2.1	4.10	R17 RF17	4P
57	19	23.15	2.0	4.40		
66	16	19.71	1.9	5.20		
77	14	16.99	1.8	6.00		
83	13	15.84	1.8	6.40		
95	11	13.84	1.7	7.40		
101	10	12.98	1.7	7.90		
114	9.2	11.45	1.6	8.50		
129	8.2	10.15	1.6	9.20		
152	6.9	8.63	1.5	10		
174	6.1	7.55	1.4	8.90		
186	5.7	7.04	1.4	9.50		
213	4.9	6.15	1.3	11		
227	4.6	5.76	1.3	11		
257	4.1	5.09	1.3	12		
290	3.6	4.51	1.2	13		
342	3.1	3.83	1.1	14		
216	5.2	6.07	4.1	8.60	RX67 RXF67	4P
253	4.4	5.18	3.8	17		
289	3.9	4.53	3.7	22		
305	3.7	4.30	3.6	22		
238	4.7	5.50	3.2	8.50	RX57 RXF57	4P
258	4.3	5.07	3.1	8.60		
301	3.7	4.35	3.0	19		
346	3.2	3.79	2.8	22		
369	3.0	3.55	2.8	24		
417	2.7	3.14	2.7	25		
450	2.5	2.91	2.6	28		
496	2.3	2.64	2.5	31		
553	2.0	2.37	2.4	35		
642	1.7	2.04	2.3	41		
682	1.6	1.92	2.3	43		
794	1.4	1.65	2.1	49		

*0.12kW(6 极)电机需特制 。 *0.12kW motor of 6 poles needs to be specially requested and then manufactured.

选型参数表
（恒功率）

Selection Table
(Constant Power)

n_a [r/min]	Ma [NM]	i	F_{ra} [KN]	F_B	机型号 Type size	极数 Pole
0.18KW						
0.09	16387	13837	42	0.85	R147R77 RF147R77	4P
0.11	14541	12278	60	0.95		
0.12	13126	11084	62	1.05		
0.13	11559	9760	64	1.20		
0.16	9942	8395	66	1.40	R147R77 RF147R77	4P
0.18	8669	7320	67	1.60		
0.20	7626	6439	68	1.80		
0.24	6483	5474	69	2.10		
0.27	5844	4935	69	2.35		
0.30	5143	4343	70	2.70		
0.36	4370	3690	70	3.15		
0.40	3845	3247	70	3.60		
0.15	10419	8798	47	0.80	R137R77 RF137R77	4P
0.17	8871	7491	52	0.95		
0.20	7781	6570	53	1.10		
0.22	6921	5844	54	1.20		
0.26	6069	5125	55	1.40		
0.29	5295	4471	56	1.60		
0.33	4679	3951	57	1.80		
0.28	5637	4760	55	1.50	R137R77 RF137R77	4P
0.32	4809	4061	56	1.75		
0.37	4205	3551	57	2.00		
0.39	3996	3374	57	2.10		
0.44	3505	2960	57	2.40		
0.30	5252	4435	27	0.85	R107R77 RF107R77	4P
0.34	4614	3896	30	1.00		
0.43	3599	3039	33	1.25		
0.33	4640	3918	28	1.00	R107R77 RF107R77	4P
0.39	3959	3343	31	1.15		
0.43	3593	3034	32	1.25		
0.49	3142	2653	33	1.45		
0.57	2700	2280	34	1.70		
0.63	2448	2067	35	1.85		
0.66	2353	1987	35	1.95	R107R77 RF107R77	4P
0.72	2164	1827	35	2.10		
0.82	1894	1599	35	2.40		
0.94	1658	1400	35	2.75		
1.1	1452	1226	36	3.15		
0.49	3160	2668	20	1.00	R97R57 RF97R57	4P
0.58	2659	2245	23	1.20		
0.65	2387	2016	24	1.35		
0.76	2052	1733	25	1.55		
0.81	1922	1623	26	1.65		
0.91	1698	1434	26	1.85		
1.1	1429	1207	27	2.20		
1.2	1284	1084	27	2.45		
1.4	1106	934	27	2.85		
1.5	1040	878	27	3.05		
1.7	894	755	27	3.55		
0.48	3224	2722	19	1.00	R97R57 RF97R57	4P
0.57	2737	2311	23	1.15		
0.63	2461	2078	24	1.30		
0.75	2061	1740	10	0.80	R87R57 RF87R57	4P
0.88	1770	1495	15	0.95		
0.94	1659	1401	16	1.00		
1.1	1465	1237	17	1.10		
1.1	1362	1150	18	1.20		
1.3	1234	1042	18	1.35		
1.4	1107	935	19	1.50		
1.6	955	806	19	1.70		
0.75	2065	1744	11	0.80	R87R57 RF87R57	4P
0.86	1812	1530	13	0.90		
1.0	1549	1308	17	1.05		

n_a [r/min]	Ma [NM]	i	F_{ra} [KN]	F_B	机型号 Type size	极数 Pole
0.18KW						
1.1	1360	1148	18	1.20	R87R57 RF87R57	4P
1.5	1053	889	19	1.55		
1.7	924	780	19	1.80		
1.5	1016	858	7.7	0.85	R77R37 RF77R37	4P
1.7	896	757	9.3	1.00		
2.0	795	671	10	1.10		
2.3	676	571	11	1.30		
1.6	972	821	9.0	0.90	R77R37 RF77R37	4P
1.8	866	731	10	1.00		
2.0	765	646	10	1.15		
2.3	663	560	11	1.30		
2.7	578	488	11	1.50		
3.0	516	436	12	1.70		
3.5	442	373	12	2.00		
4.0	387	327	12	2.25		
4.5	342	289	12	2.55		
2.3	676	571	6.9	0.95	R67R37 RF67R37	4P
2.7	576	486	7.9	1.10		
2.3	680	574	6.8	0.95	R67R37 RF67R37	4P
2.6	519	495	7.8	1.10		
3.0	459	438	8.4	1.25		
3.8	407	388	8.8	1.40		
4.5	348	344	9.0	1.55		
5.0	309	294	9.3	1.85		
		261	9.5	2.05		
2.9	538	454	6.6	0.90	R57R37 RF57R37	4P
3.2	486	410	6.8	1.00		
2.8	558	471	5.7	0.85	R57R37 RF57R37	4P
3.7	423	357	7.0	1.15		
4.1	378	319	7.1	1.25		
4.8	323	273	7.3	1.45		
5.4	285	241	7.4	1.65		
6.1	255	215	7.4	1.85		
3.6	425	359	6.9	1.10	R57R37 RF57R37	4P
4.0	384	324	7.1	1.25		
4.5	343	290	7.2	1.40		
5.0	310	262	7.3	1.55		
5.3	291	246	7.3	1.65		
6.0	261	220	7.4	1.85		
7.0	223	188	7.4	2.15		
8.2	188	159	7.5	2.55		
4.4	356	301	4.5	0.90	R47R37 RF47R37	4P
5.1	302	255	5.2	1.05		
5.7	270	228	5.4	1.20		
6.7	231	195	5.5	1.40		
6.6	236	199	4.4	0.90	R37R17 RF37R17	4P
7.6	204	172	4.8	1.05		
8.7	178	150	5.1	1.20		
5.8	268	226	2.0	0.80	R37R17 RF37R17	4P
6.5	239	202	4.3	0.90		
7.3	212	179	4.7	1.00		
8.4	185	156	5.0	1.15		
9.3	167	141	3.9	0.85	R27R17 RF27R17	4P
11	147	124	4.0	0.95		
12	130	110	4.1	1.05		
14	111	94	4.1	1.25		
9.7	160	135	3.9	0.85	R27R17 RF27R17	4P
11	140	118	4.0	1.00		
13	123	104	4.1	1.10		
15	107	90	4.1	1.30		

R

选型参数表
（恒功率）

Selection Table
(Constant Power)

R

n_a [r/min]	Ma [NM]	i	F_{ra} [KN]	F_B	机型号 Type size	极数 Pole
0.18KW						
4.4	375	195.24	12	2.10	R77 RF77	4P
5.1	320	166.59	12	2.50		
5.8	280	145.67	12	2.80		
6.1	266	13839	12	3.00		
7.0	233	121.42	12	3.40		
6.6	243	195.24	12	3.20	R77 RF77	4P
7.9	208	166.59	12	3.80		
9.0	182	145.67	12	4.30		
9.5	173	138.39	12	4.60		
4.3	384	199.81	8.9	1.50	R67 RF67	6P
4.6	354	184.07	9.1	1.65		
5.4	304	158.14	9.3	1.90		
6.2	264	137.67	10	2.20		
6.6	248	128.97	10	2.30		
7.5	219	113.94	10	2.70		
8.0	203	105.83	10	2.90		
8.9	184	95.91	10	3.20		
9.9	165	86.11	10	3.50		
11	142	74.17	10	4.10		
12	134	69.75	10	4.30		
6.6	249	199.81	10	2.30	R67 RF67	4P
7.1	229	184.07	10	2.50		
8.3	197	158.14	10	2.90		
9.5	172	137.67	10	3.30		
10	161	128.97	10	3.60		
11	142	113.94	10	4.00		
12	132	105.83	10	4.30		
4.5	359	186.89	7.0	1.20	R57 RF57	6P
4.9	331	172.17	7.1	1.30		
5.7	284	147.92	7.3	1.55		
6.6	247	128.77	7.4	1.75		
7.0	232	120.63	7.4	1.90		
7.0	233	186.89	7.4	1.85	R57 RF57	4P
7.6	215	172.17	7.4	2.00		
8.9	184	147.92	7.5	2.30		
10	161	128.77	7.5	2.70		
11	150	120.63	7.5	2.90		
12	133	106.58	7.5	3.20		
13	123	98.99	7.6	3.50		
15	112	89.71	7.6	3.80		
7.4	220	176.88	5.5	1.30	R47 RF47	4P
8.0	203	162.94	5.5	1.40		
9.4	175	139.99	5.6	1.65		
11	152	121.87	5.7	1.90		
11	142	114.17	5.7	2.00		
13	126	100.86	5.7	2.30		
14	117	93.68	5.8	2.50		
15	106	84.90	5.8	2.70		
17	95	76.23	5.8	3.00		
6.9	238	123.66	2.9	0.80	R37 RF37	6P
8.1	202	105.28	4.6	0.95		
9.4	174	90.77	4.9	1.10		
10	163	84.61	5.0	1.20		
10	163	134.82	5.0	1.15	R37 RF37	4P
11	149	123.66	5.1	1.25		
12	127	105.28	5.3	1.45		
14	110	90.77	5.4	1.70		
15	102	84.61	5.5	1.80		
18	89	73.96	5.5	2.10		
19	84	69.33	5.6	2.20		
21	74	61.18	5.6	2.50		
23	67	55.76	5.6	2.80		
27	58	48.08	5.7	3.20		

n_a [r/min]	Ma [NM]	i	F_{ra} [KN]	F_B	机型号 Type size	极数 Pole
0.18KW						
11	150	123.91	3.9	0.80	R27 RF27	4P
12	127	105.49	4.0	0.95		
14	110	90.96	4.1	1.10		
15	102	84.78	4.1	1.20		
18	89	74.11	1.2	1.35		
19	84	69.47	4.2	1.45		
21	74	61.3	4.1	1.65		
23	67	55.87	4.0	1.80		
27	58	48.17	3.8	2.10		
29	54	44.9	3.8	2.20		
33	47	39.25	3.6	2.50		
36	44	36.79	3.6	2.70		
40	39	32.47	3.4	3.10		
46	35	28.78	3.3	3.50		
54	30	24.47	3.1	4.10		
46	34	28.37	3.3	3.50	R27 RF27	4P
50	31	26.09	3.2	3.80		
59	27	22.32	3.1	4.50		
68	23	19.35	2.9	5.20		
72	22	18.08	2.9	5.50		
84	19	15.63	2.7	6.40		
99	16	13.28	2.6	7.50		
16	99	81.64	1.0	0.80	R17 RF17	4P
19	85	70.39	1.3	0.95		
20	79	65.61	1.7	1.00		
23	69	57.35	2.2	1.15		
24	65	53.76	2.4	1.20		
28	57	47.44	2.3	1.40		
30	53	44.18	2.3	1.50		
34	47	24.8	2.2	1.70		
36	44	36.2	2.2	1.80		
41	39	31.94	2.1	2.00		
46	34	28.32	2.1	2.30		
54	29	24.07	2.0	2.70		
34	46	24.8	2.2	1.70	R17 RF17	6P
37	43	23.15	2.2	1.85		
43	37	19.71	2.1	2.20		
52	30	24.8	2.0	2.60	R17 RF17	4P
57	28	23.15	2.0	2.80		
66	24	19.71	1.9	3.30		
77	21	16.99	1.8	3.80		
83	19	15.84	1.8	4.10		
95	17	13.84	1.7	4.70		
101	16	12.98	1.7	5.00		
114	14	11.45	1.6	5.40		
129	12	10.15	1.6	5.80		
152	10	8.63	1.5	6.40		
174	9.1	7.55	1.4	5.70		
186	8.5	7.04	1.4	6.00		
213	7.4	6.15	1.3	6.80		
227	7.0	5.76	1.3	7.10		
257	6.1	5.09	1.3	7.70		
290	5.4	4.51	1.2	8.10		
342	4.6	3.83	1.1	9.00		
268	5.9	10.15	1.2	12	R17 RF17	2P
315	5.0	8.63	1.2	13		
360	4.4	7.55	1.1	12		
386	4.1	7.04	1.1	13		
442	3.6	6.15	1.1	14		
472	3.3	5.76	1.0	15		
534	3.0	5.09	1.0	16		
603	2.6	4.51	1.0	17		
710	2.2	3.83	0.9	19		

选型参数表
（恒功率）

Selection Table
(Constant Power)

n_a [r/min]	Ma [NM]	i	F_{ra} [KN]	F_B	机型号 Type size	极数 Pole
0.18KW						
140	12	6.07	4.7	3.60	RX67 RXF67	6P
164	10	5.18	4.5	7.30		
188	8.9	4.53	4.3	9.20		
198	8.5	4.30	4.2	9.40		
216	7.5	6.07	4.1	5.40	RX67 RXF67	4P
253	6.4	5.18	3.9	11		
289	5.6	4.53	3.7	14		
305	5.3	4.30	3.7	14		
347	4.7	3.77	3.5	18		
409	4.0	3.20	3.3	24		
453	3.6	2.89	3.2	28		
516	3.1	2.54	3.1	36		
546	3.0	2.40	3.0	40		
642	2.5	2.04	2.9	50		
155	11	5.50	3.7	3.60	RX57 RXF57	6P
168	10	5.07	3.6	3.60		
195	8.6	4.35	3.4	7.90		
224	7.5	3.79	3.3	9.20		
238	6.8	5.50	3.2	5.40	RX57 RXF57	4P
258	6.3	5.07	3.1	5.40		
301	5.4	4.35	3.0	12		
346	4.7	3.79	2.9	14		
369	4.4	3.55	2.8	15		
417	3.9	3.14	2.7	16		
450	3.6	2.91	2.6	18		
496	3.3	2.64	2.5	20		
553	2.9	2.37	2.5	22		
642	2.5	2.04	2.3	26		
682	2.4	1.92	2.3	28		
794	2.0	1.65	2.2	31		
0.25KW						
0.14	15812	9760	48	0.85	R147R77 RF147R77	4P
0.16	13601	8395	60	1.00		
0.18	11859	7320	63	1.15		
0.21	10432	6439	65	1.30		
0.24	8868	5474	66	1.55		
0.27	7995	4935	67	1.70		
0.31	7036	4343	68	1.95		
0.36	5978	3690	69	2.25		
0.41	5260	3247	69	2.60		
0.46	4682	2890	70	2.90		
0.23	9468	5844	48	0.90	R137R77 RF137R77	4P
0.26	8303	5125	51	1.00		
0.30	7243	4471	53	1.15		
0.34	6401	3951	54	1.30		
0.28	7712	4760	51	1.05	R137R77 RF137R77	4P
0.33	6579	4061	53	1.25		
0.37	5753	3551	55	1.45		
0.39	5466	3374	55	1.50		
0.45	4795	2960	56	1.75		
0.50	4313	2662	56	1.95	R137R77 RF137R77	4P
0.55	3914	2416	57	2.15		
0.64	3363	2076	57	2.50		
0.72	2984	1842	57	2.80		
0.95	2276	1405	58	3.65		
1.1	1998	1233	58	4.20		
0.44	4923	3039	26	0.90	R107R77 RF107R77	4P
0.44	4915	3034	20	0.90	R107R77 RF107R77	4P
0.67	3219	1987	33	1.40	R107R77 RF107R77	4P
0.73	2960	1827	34	1.50		
0.83	2591	1599	34	1.75		

n_a [r/min]	Ma [NM]	i	F_{ra} [KN]	F_B	机型号 Type size	极数 Pole
0.25KW						
0.95	2268	1400	35	2.00	R107R77 RF107R77	4P
1.1	1986	1226	35	2.25		
1.4	1521	939	35	2.95		
1.6	1332	822	36	3.40		
0.66	3266	2016	12	0.95	R97R57 RF97R57	4P
0.77	2808	1733	21	1.10		
0.82	2629	1623	22	1.20		
0.73	2953	1823	21	1.05	R97R57 RF97R57	4P
0.84	2565	1583	23	1.20		
0.95	2262	1396	24	1.40		
1.1	1989	1228	25	1.60		
1.2	1732	1069	26	1.80		
1.4	1520	938	26	2.00		
1.6	1335	824	27	2.35		
1.8	1194	737	27	2.60		
2.1	1024	632	27	3.05		
1.2	1863	1150	13	0.85	R87R57 RF87R57	4P
1.3	1688	1042	15	0.95		
1.4	1515	935	17	1.05		
1.7	1306	806	18	1.25		
1.2	1860	1148	15	0.85	R87R57 RF87R57	4P
1.5	1440	889	17	1.10		
1.7	1264	780	18	1.30		
1.9	1115	688	19	1.45		
2.2	974	601	19	1.65		
2.5	854	527	19	1.90		
2.9	742	458	19	2.20		
4.9	436	269	19	3.70		
2.3	925	571	8.7	0.90	R77R37 RF77R37	4P
2.4	907	560	8.6	0.95	R77R37 RF77R37	4P
2.7	791	488	10	1.05		
3.1	706	436	10	1.20		
3.6	604	373	11	1.40		
4.1	530	327	11	1.60		
4.6	468	289	12	1.80		
5.1	421	260	12	2.00		
5.9	363	224	12	2.35		
3.4	629	388	7.1	1.00	R67R37 RF67R37	4P
3.9	557	344	7.7	1.10		
4.5	476	294	8.5	1.30		
5.1	423	261	8.8	1.45		
5.7	379	234	9.0	1.65		
6.7	324	200	9.3	1.90		
7.6	285	176	10	2.20		
8.4	256	158	10	2.45		
3.5	622	384	6.9	1.00	R67R37 RF67R37	4P
3.7	582	359	7.3	1.05		
4.3	502	310	8.1	1.25		
5.0	428	264	8.7	1.45		
5.7	381	235	9.0	1.65		
6.6	326	201	9.3	1.90		
7.3	293	181	9.4	2.10		
4.2	517	319	6.3	0.90	R57R37 RF57R37	4P
4.9	442	273	6.8	1.05		
5.5	390	241	7.0	1.20		
6.2	348	215	7.2	1.35		
7.1	303	187	7.3	1.55		
8.1	266	164	7.4	1.75		
9.4	230	142	7.4	2.05		
4.1	525	324	5.3	0.90	R57R37 RF57R37	4P
4.6	470	290	6.7	1.00		
5.1	424	262	6.8	1.10		

R

选型参数表
（恒功率）

Selection Table
(Constant Power)

R

n_a [r/min]	Ma [NM]	i	F_{ra} [KN]	F_B	机型号 Type size	极数 Pole
0.25KW						
5.4	399	246	7.0	1.15	R57R37	4P
6.0	256	220	7.1	1.30	RF57R37	
5.8	369	228	2.9	0.85	R47R37	4P
6.8	316	195	5.1	1.00	RF47R37	
7.3	295	182	5.2	1.05		
8.6	249	154	5.4	1.25		
8.9	243	150	3.2	0.85	R37R17	4P
10	211	130	4.6	1.00	RF37R17	
11	201	124	4.8	1.05		
12	178	110	5.0	1.15		
14	152	94	5.2	1.35		
8.5	253	156	2.2	0.80	R37R17	4P
9.9	219	135	4.5	0.95	RF37R17	
10.5	206	127	4.6	1.00		
12.8	168	104	5.0	1.25		
14.8	146	90	5.2	1.40		
2.2	1027	289.74	27	3.00	R97	8P
2.5	906	255.71	27	3.30	RF97	
2.7	855	241.25	27	3.50		
3.0	766	216.28	27	4.00		
2.6	878	247.61	19	1.80	R87	8P
2.9	771	217.48	19	2.00	RF87	
3.1	732	206.6	19	2.20		
3.5	647	182.56	19	2.40		
3.8	590	166.59	11	1.40	R77	8P
4.4	516	145.67	11	1.60	RF77	
4.6	490	138.39	11	1.70		
5.3	430	121.42	12	1.90		
4.4	521	195.24	11	1.55	R77	6P
5.1	445	166.59	12	1.80	RF77	
5.8	389	145.67	12	2.10		
6.8	333	195.24	12	2.30	R77	4P
8.0	284	166.59	12	2.70	RF77	
9.1	248	145.67	12	3.10		
9.6	236	138.39	12	3.20		
11	207	121.42	12	3.70		
4.0	560	158.14	7.7	1.10	R67	8P
4.6	488	137.67	8.3	1.25	RF67	
5.0	457	128.97	8.5	1.35		
5.6	404	113.94	8.9	1.50		
4.3	533	199.81	7.8	1.10	R67	6P
4.6	491	184.07	8.2	1.20	RF67	
5.4	422	158.14	8.7	1.40		
6.2	367	137.67	9.0	1.60		
6.6	344	128.97	9.1	1.70		
7.5	304	113.94	9.3	1.95		
8.0	282	105.83	9.4	2.10		
6.7	341	199.81	9.1	1.65	R67	4P
7.2	314	184.07	9.2	1.80	RF67	
8.4	270	158.14	9.4	2.10		
9.7	235	137.67	10	2.40		
10	220	128.97	10	2.50		
12	194	113.94	10	2.90		
13	180	105.83	10	3.10		
14	164	95.91	10	3.40		
15	147	86.11	10	3.80		
4.5	499	186.89	6.1	0.90	R57	6P
4.9	459	172.17	6.7	0.95	RF57	
5.7	395	147.92	6.9	1.10		
6.6	344	128.77	7.1	1.30		
7.0	322	120.63	7.2	1.35		
8.0	284	106.58	7.3	1.55		
8.6	264	98.99	7.3	1.70		

n_a [r/min]	Ma [NM]	i	F_{ra} [KN]	F_B	机型号 Type size	极数 Pole
0.25KW						
7.1	319	186.89	7.1	1.30	R57	4P
7.7	294	172.17	7.2	1.40	RF57	
9.0	252	147.92	7.3	1.65		
10	220	128.77	7.4	1.90		
11	206	120.63	7.4	2.00		
12	182	106.58	7.5	2.30		
13	169	98.99	7.5	2.50		
15	153	89.71	7.5	2.70		
17	137	80.55	7.5	3.00		
19	118	69.23	7.6	3.50		
7.5	302	176.88	5.0	0.90	R47	4P
8.2	278	162.94	5.1	1.00	RF47	
9.5	239	139.99	5.3	1.15		
11	208	121.87	5.5	1.35		
12	195	114.17	5.5	1.45		
13	172	100.86	5.6	1.60		
14	160	93.68	5.6	1.75		
16	145	84.90	5.7	1.90		
17	130	76.23	5.7	2.10		
19	117	68.54	5.7	2.40		
21	110	64.21	5.8	2.50		
23	97	56.73	5.8	2.90		
24	90	52.69	5.8	3.10		
28	81	47.75	5.8	3.40		
9.9	230	134.82	2.5	0.80	R37	4P
11	211	123.66	4.3	0.90	RF37	
13	180	105.28	4.8	1.05		
15	155	90.77	5.1	1.20		
16	144	84.61	5.1	1.30		
18	126	73.96	5.3	1.45		
19	118	69.33	5.4	1.55		
22	104	61.18	5.5	1.80		
24	95	55.76	5.5	1.95		
28	82	48.08	5.6	2.30		
30	76	44.81	5.5	2.40		
34	67	39.17	5.3	2.80		
36	63	36.72	5.2	3.00		
41	55	32.40	5.0	3.40		
16	145	84.78	3.9	0.85	R27	4P
18	126	74.11	4.0	0.95	RF27	
19	118	69.47	4.0	1.00		
22	105	61.30	4.0	1.15		
24	95	55.87	3.9	1.25		
28	82	48.17	3.7	1.45		
30	77	44.90	3.7	1.60		
34	67	39.25	3.5	1.80		
36	63	36.79	3.5	1.90		
41	55	32.47	3.4	2.20		
46	49	28.78	3.2	2.50		
54	42	24.47	3.1	2.90		
47	48	28.37	3.2	2.50	R27	4P
51	44	26.09	3.2	2.70	RF27	
60	38	22.32	3.0	3.20		
69	33	19.35	2.9	3.70		
74	31	18.08	2.8	3.90		
85	27	15.63	2.7	4.50		
100	23	13.28	2.6	5.30		
112	20	11.86	2.5	5.90		
131	17	10.13	2.4	6.60		
141	16	9.41	2.3	7.10		
163	14	8.16	2.2	7.70		
174	13	7.63	2.2	8.00		
202	11	6.59	2.1	8.80		
238	9.6	5.60	2.0	9.60		
266	8.5	5.00	1.9	10		

选型参数表
（恒功率）

Selection Table
(Constant Power)

n_a [r/min]	Ma [NM]	i	F_{ra} [KN]	F_B	机型号 Type size	极数 Pole
0.25KW						
311	7.3	4.27	1.8	11	R27 RF27	4P
333	6.8	4.00	1.8	12		
395	5.7	3.37	1.7	13		
23	98	57.35	0.7	0.80	R17 RF17	4P
25	92	53.76	0.7	0.85		
28	81	47.44	1.5	1.00		
30	75	44.18	1.9	1.05		
34	66	3&61	2.1	1.20		
37	62	36.20	2.1	1.30		
42	54	31.94	2.0	1.45		
47	48	28.32	2.0	1.65		
55	41	24.07	1.9	1.90		
53	41	24.8	1.9	1.85	R17 RF17	4P
57	38	23.15	1.9	2.00		
67	33	19.71	1.8	2.30		
78	28	16.99	1.7	2.70		
84	26	15.84	1.7	2.90		
96	23	13.84	1.7	3.30		
102	21	12.98	1.6	3.60		
116	19	11.45	1.6	3.90		
131	17	10.15	1.5	4.10		
154	14	8.63	1.5	4.60		
176	12	7.55	1.4	4.00		
189	12	7.04	1.3	4.30		
216	10	6.15	1.3	4.80		
231	9.5	5.76	1.3	5.00		
261	8.4	5.09	1.2	5.50		
295	7.4	4.51	1.2	5.80		
347	6.3	3.83	1.1	6.40		
442	5.0	6.15	1.1	9.80	R17 RF17	2P
472	4.7	5.76	1.0	10.00		
534	4.1	5.09	1.0	11.00		
603	3.6	4.51	1.0	12.00		
710	3.1	3.83	0.9	13.00		
140	17	6.07	4.6	2.60	RX67 RXF67	6P
164	14	5.18	4.4	5.40		
188	12	4.53	4.2	6.70		
198	12	4.30	4.2	6.80		
219	11	6.07	4.1	3.90	RX67 RXF67	4P
257	9.1	5.18	3.9	7.90		
294	7.9	4.53	3.7	9.90		
309	7.5	4.30	3.7	10.00		
353	6.6	3.77	3.5	13.00		
416	5.6	3.20	3.3	17.00		
460	5.1	2.89	3.2	20.00		
524	4.4	2.54	3.1	25.00		
554	4.2	2.40	3.0	28.00		
652	3.6	2.04	2.9	35.00		
155	15	5.50	3.6	2.60	RX57 RXF57	6P
168	14	5.07	3.6	2.60		
195	12	4.35	3.4	5.80		
224	10	3.79	3.2	6.70		
242	9.6	5.50	3.2	3.90	RX67 RXF67	4P
262	8.9	5.07	3.1	3.90		
306	7.6	4.35	3.0	8.50		
351	6.6	3.79	2.9	9.90		
375	6.2	3.55	2.8	11.00		
424	5.5	3.14	2.7	11.00		
457	5.1	2.91	2.6	13.00		
504	4.6	2.64	2.5	14.00		
561	4.1	2.37	2.5	16.00		
652	3.6	2.04	2.3	19.00		
693	3.4	1.92	2.3	20.00		
806	2.9	1.65	2.2	23.00		

n_a [r/min]	Ma [NM]	i	F_{ra} [KN]	F_B	机型号 Type size	极数 Pole
0.37KW						
0.18	17551	7320	37	0.80	R147R77 RF147R77	4P
0.21	15439	6439	58	0.90		
0.24	13125	5474	61	1.05		
0.27	11833	4935	63	1.15		
0.31	10413	4343	65	1.30		
036	8848	3690	67	1.55		
0.41	7785	3247	68	1.75		
0.46	6929	2890	68	1.95		
0.30	10720	4471	39	0.80	R137R77 RF137R77	4P
0.34	9473	3951	49	0.90		
0.33	9737	4061	46	0.85	R137R77 RF137R77	4P
0.37	8514	3551	51	1.00		
0.39	8090	3374	52	1.05		
0.45	7097	2960	53	1.20		
0.53	6021	2511	55	1.40		
0.59	5436	2267	55	1.55		
0.50	6383	2662	54	1.30	R137R77 RF137R77	4P
0.55	5793	2416	55	1.45		
0.64	4978	2076	56	1.70		
0.72	4417	1842	57	1.90		
0.95	3369	1405	57	2.50		
1.1	2956	1233	58	2.85		
1.2	2628	1096	58	3.20		
1.4	2295	957	58	3.65		
0.64	4956	2067	26	0.90	R107R77 RF107R77	4P
0.79	4059	1693	30	1.10		
0.86	3716	1550	32	1.20		
0.95	3374	1407	33	1.35		
1.1	2899	1209	34	1.55		
1.3	2530	1055	35	1.75		
0.67	4764	1987	28	0.95	R107R77 RF107R77	4P
0.73	4381	1827	30	1.00		
0.83	3834	1599	32	1.15		
0.95	3357	1400	33	1.35		
1.1	2940	1226	34	1.50		
1.4	2251	939	35	2.00		
1.6	1971	822	35	2.25		
0.93	3438	1434	4. 2	0.90	R97R57 RF97R57	4P
1.1	2894	1207	22	1.10		
1.2	2599	1084	23	1.20		
0.95	3347	1396	15	0.95	R97R57 RF97R57	4P
1.1	2944	1228	22	1.05		
1.2	2563	1069	23	1.20		
1.4	2249	938	25	1.40		
1.6	1976	824	26	1.60		
1.8	1767	737	26	1.75		
2.1	1515	632	26	2.00		
3.1	1033	431	27	3.00		
3.5	909	379	27	3.45		
4.0	806	336	27	3.90		
1.7	1933	806	14	0.85	R87R57 RF87R57	4P
1.8	1817	758	15	0.90		
2.0	1563	652	17	1.05		
1.7	1870	780	15	0.85	R87R57 RF87R57	4P
1.9	1650	688	16	1.00		
2.2	1441	601	17	1.10		
2.5	1264	527	18	1.30		
2.9	1098	458	19	1.45		
4.9	645	269	19	2.50		
5.6	568	237	19	2.85		
2.5	1295	540	18	1.25	R87R57 RF87R57	4P
2.8	1137	474	19	1.45		
3.3	964	402	19	1.70		
3.7	870	363	19	1.85		

R

选型参数表
（恒功率）

Selection Table
(Constant Power)

R

n_a [r/min]	Ma [NM]	i	F_{ra} [KN]	F_B	机型号 Type size	极数 Pole
0.37KW						
3.1	1045	436	5.1	0.80	R77R37 RF77R37	4P
3.6	894	373	9.2	0.95		
4.1	784	327	10	1.10		
4.6	693	289	11	1.25		
5.1	623	260	11	1.40		
5.9	537	224	11	1.60		
6.8	472	197	12	1.80		
7.9	405	169	12	2.10		
8.9	357	149	12	2.40		
4.5	705	294	5.9	0.90	R67R37 RF67R37	4P
5.1	626	261	7.3	1.00		
5.7	561	234	7.9	1.10		
6.7	480	200	8.6	1.30		
2.6	1301	255.71	27	2.30	R97 RF97	8P
2.7	1227	241.25	27	2.40		
3.1	1100	216.28	27	2.70		
3.5	948	186.30	27	3.10		
3.1	1093	289.74	27	2.70	R97 RF97	6P
3.5	964	255.71	27	3.00		
3.7	910	241.25	27	3.25		
4.1	816	216.28	27	3.65		
3.0	1106	217.48	18	1.40	R87 RF87	4P
3.2	1051	206.60	19	1.50		
3.6	929	182.56	19	1.70		
3.6	934	247.61	19	1.65	R87 RF87	6P
4.1	820	217.48	19	1.85		
4.3	779	206.60	19	1.95		
4.9	689	182.56	19	2.25		
5.7	588	156.01	19	2.60		
6.2	539	143.03	19	2.85		
4.5	741	145.67	10	1.10	R77 RF77	8P
4.8	704	138.39	10	1.15		
5.4	618	121.42	11	1.35		
5.3	628	166.59	11	1.30	R77 RF77	6P
6.1	549	145.67	11	1.50		
6.4	522	138.39	11	1.55		
6.8	493	195.24	11	1.70	R77 RF77	4P
8.0	420	166.59	12	2.00		
9.1	368	145.67	12	2.20		
9.6	349	138.39	12	2.30		
11	306	121.42	12	2.60		
13	260	102.99	12	3.10		
14	235	92.97	12	3.50		
5.6	596	158.14	6.9	0.95	R67 RF67	6P
6.5	519	137.67	7.8	1.10		
6.9	486	128.97	8.1	1.20		
7.8	430	113.94	8.6	1.35		
6.7	483	199.81	8.1	1.15	R67 RF67	4P
7.2	445	184.07	8.4	1.25		
8.4	382	158.14	8.8	1.50		
9.7	347	137.67	9.1	1.70		
10	326	128.97	9.3	1.80		
12	288	113.94	9.4	2.10		
13	267	105.83	10	2.20		
14	242	95.91	10	2.40		
15	217	86.11	10	2.70		
18	187	74.17	10	3.20		
19	176	69.75	10	3.40		
22	155	61.26	13	3.80		
23	144	56.89	10	4.10		
6.9	486	128.77	6.2	0.90	R57 RF57	6P
7.4	455	120.63	6.7	0.95		
8.4	402	106.58	6.9	1.10		
9.0	373	98.99	7.0	1.15		

n_a [r/min]	Ma [NM]	i	F_{ra} [KN]	F_B	机型号 Type size	极数 Pole
0.37KW						
7.1	472	186.89	6.6	0.95	R57 RF57	4P
7.7	435	172.17	6.8	1.00		
9.0	373	147.92	7.0	1.20		
10	325	128.77	7.2	1.35		
11	304	120.63	7.2	1.45		
12	269	106.58	7.3	1.65		
13	250	98.99	7.4	1.80		
15	226	89.71	7.4	1.95		
17	203	80.55	7.4	2.20		
19	175	69.23	7.5	2.50		
21	164	64.85	7.5	2.70		
23	145	57.29	7.4	3.10		
25	134	53.22	7.2	3.30		
28	122	48.23	7.0	3.60		
9.5	353	139.99	3.3	0.85	R47 RF47	4P
11	308	121.87	5.1	0.95		
12	288	114.17	5.2	1.05		
13	255	100.86	5.3	1.15		
14	236	93.68	5.4	1.25		
16	214	84.90	5.5	1.40		
17	192	76.23	5.6	1.55		
19	173	68.54	5.6	1.70		
21	162	64.21	5.7	1.80		
23	143	56.73	5.7	2.10		
25	133	52.69	5.7	2.20		
28	121	47.75	5.5	2.50		
31	108	42.87	5.4	2.70		
36	93	36.93	5.1	3.20		
38	88	34.73	5.0	3.40		
39	85	33.79	5.0	2.80	R47 RF47	4P
43	79	31.12	4.9	2.80		
50	67	26.74	4.7	4.40		
57	59	23.28	4.5	5.00		
61	55	21.81	4.4	5.40		
15	229	90.77	4.0	0.85	R37 RF37	4P
16	214	84.61	4.5	0.90		
18	187	73.96	4.8	1.05		
19	175	69.33	4.9	1.15	R37 RF37	4P
22	154	61.18	5.1	1.30		
24	141	55.76	5.3	1.40		
28	121	48.08	5.3	1.60		
30	113	44.81	5.2	1.75		
34	99	39.17	5.0	2.00		
36	93	36.72	4.9	2.10		
41	82	32.40	4.8	2.40		
46	73	28.73	4.6	2.70		
54	62	24.42	4.4	3.20		
47	71	28.32	4.6	2.80	R37 RF37	4P
51	66	26.03	4.5	2.80		
60	56	22.27	4.3	3.50		
70	49	19.31	4.1	4.10		
74	46	18.05	4.0	4.30		
85	39	15.60	3.8	5.00	R37 RF37	4P
100	33	13.25	3.7	5.60		
112	30	11.83	3.5	6.00		
22	155	61.30	3.7	0.85	R27 RF27	4P
24	141	55.87	3.6	0.90		
28	122	48.17	3.5	1.05		
30	113	44.90	3.4	1.15		
34	99	39.25	3.3	1.30		
36	93	36.79	3.3	1.40		
41	82	32.47	3.2	1.55		
46	73	28.78	3.1	1.75		
54	62	24.47	3.0	2.10		

选型参数表
（恒功率）

Selection Table
(Constant Power)

n_a [r/min]	Ma [NM]	i	F_{ra} [KN]	F_B	机型号 Type size	极数 Pole
0.37KW						
47	72	28.37	3.1	1.80	R27 RF27	4P
51	66	26.09	3.0	1.95		
60	56	22.32	2.9	2.30		
69	49	19.35	2.8	2.60		
74	46	18.08	2.7	2.80		
85	39	15.63	2.6	3.20		
100	34	13.28	2.5	3.80		
34	97	38.61	0.7	0.85	R17 RF17	4P
37	91	36.20	1.2	0.90		
42	81	31.94	1.8	1.05		
47	71	28.32	1.8	1.15		
55	61	24.07	1.7	1.40		
53	61	24.8	1.7	1.30	R17 RF17	4P
57	57	23.15	1.7	1.45		
67	48	19.71	1.7	1.70		
78	42	16.99	1.6	1.95		
84	39	15.84	1.6	2.10		
96	34	13.84	1.5	2.40		
102	32	12.98	1.5	2.60		
116	28	11.45	1.5	2.80		
131	25	10.15	1.4	3.00		
154	21	8.63	1.4	3.30		
176	18	7.55	1.3	2.90		
189	17	7.04	1.3	3.10		
216	15	6.15	1.2	3.40		
231	14	5.76	1.2	3.60		
261	12	5.09	1.2	3.90		
295	11	4.51	1.1	4.20		
347	9.4	3.83	1.1	4.60		
198	16	13.84	1.3	4.60	R17 RF17	2P
211	15	12.98	1.3	4.90		
239	14	11.45	1.3	5.30		
270	12	10.15	1.2	5.70		
317	10	8.63	1.2	6.30		
363	9.0	7.55	1.1	5.50		
389	8.4	7.04	1.1	5.80		
446	7.3	6.15	1.0	6.60		
476	6.8	5.76	1.0	6.90		
538	6.0	5.09	1.0	7.50		
608	5.4	4.51	0.9	8.00		
715	4.5	3.83	0.9	8.80		
172	20	5.18	4.3	3.70	RX67 RXF67	6P
196	18	4.53	4.2	4.60		
207	17	4.30	4.1	4.70		
236	15	3.77	3.9	5.90		
219	16	6.07	4.0	2.80	RX67 RXF67	4P
257	13	5.18	3.8	5.60		
294	12	4.53	3.6	7.10		
309	11	4.30	3.6	7.30		
353	10	3.77	3.4	9.00		
416	8	3.20	3.2	12		
460	7	2.89	3.1	14		
524	7	2.54	3.0	18		
554	6	2.40	3.0	20		
652	5	2.04	2.8	26		
205	17	4.35	3.3	4.00	RX57 RXF57	6P
235	15	3.79	3.2	4.60		
251	14	3.55	3.1	5.00		
242	14	5.50	3.1	2.80	RX57 RXF57	4P
262	13	5.07	3.0	2.80		
306	11	4.35	2.9	6.10		
351	9.8	3.79	2.8	7.10		

n_a [r/min]	Ma [NM]	i	F_{ra} [KN]	F_B	机型号 Type size	极数 Pole
0.37KW						
375	9.2	3.55	2.7	7.60	Rx57 RXF57	4P
424	8.1	3.14	2.6	8.10		
457	7.5	2.91	2.6	8.90		
504	6.8	2.64	2.5	10		
561	6.1	2.37	2.4	11		
652	5.3	2.04	2.3	13		
693	5.0	1.92	2.2	14		
806	4.3	1.65	2.1	16		
0.55KW						
0.12	44857.9	11871	128	0.80	R177R97 RF177R97	4P
0.13	40123.1	10618	128	0.90		
0.15	34402	9104	128	1.05		
0.24	21508.8	5692	128	1.70		
0.27	19101.7	5055	128	1.90		
0.23	20721	6076	114	0.85	R167R97 RF167R97	4P
0.26	18522	5431	114	0.95		
0.30	15991	4689	114	1.10		
0.33	14201	4164	114	1.25		
0.28	16250	4935	25	0.80	R147R77 RF147R77	4P
0.32	14811	4343	53	0.85		
0.38	12584	3690	60	1.05		
0.43	11073	3247	63	1.15		
0.48	9856	2890	65	1.30		
0.55	8662	2540	66	1.50	R147R77 RF147R77	4P
0.63	7554	2215	67	1.70		
0.71	6643	1948	68	1.95		
0.82	5784	1696	69	2.25		
0.91	5208	1527	69	2.50		
1.0	4543	1332	70	2.85		
1.2	3987	1169	70	3.25		
0.55	8563	2511	49	0.95	R137R77 RF137R77	4P
0.52	9078	2662	47	0.90	R137R77 RF137R77	4P
0.58	8239	2416	50	0.95		
0.67	7080	2076	52	1.10		
0.75	6282	1842	54	1.25		
0.87	5457	1600	55	1.45		
0.99	4792	1405	56	1.65		
1.1	4205	1233	56	1.90		
1.3	3738	1096	57	2.15		
1.5	3264	957	57	2.45		
1.7	2851	836	57	2.80		
0.99	4798	1407	22	0.90	R107R77 RF107R77	4P
1.1	4123	1209	29	1.05		
1.3	3598	1055	31	1.20		
1.5	3134	919	33	1.35		
1.7	2779	815	34	1.55		
1.9	2445	717	34	1.75		
2.2	2135	626	35	2.00		
0.99	4774	1400	24	0.90	R107R77 RF107R77	4P
1.1	4181	1226	29	1.05		
1.3	3765	1104	31	1.15		
1.5	3202	939	33	1.35		
1.7	2803	822	34	1.55		
1.5	3199	938	4.4	0.95	R97R57 RF97R57	4P
1.7	2810	824	21	1.05		
1.9	2513	737	23	1.20		
2.2	2155	632	24	1.40		
2.5	1910	560	25	1.55		
2.9	1651	484	26	1.80		
3.2	1470	431	26	2.00		
3.7	1293	379	27	2.30		

R

选型参数表
（恒功率）

Selection Table
(Constant Power)

R

n_a [r/min]	Ma [NM]	i	F_{ra} [KN]	F_B	机型号 Type size	极数 Pole
0.55KW						
4.1	1146	336	27	2.60	R97R57	
4.7	1009	296	27	3.00	RF97R57	4P
5.6	849	249	27	3.55		
2.6	1790	525	14	0.85		
3.0	1562	458	16	1.00	R87R57	
3.5	1361	399	17	1.15	RF87R57	4P
3.9	1207	354	18	1.30		
4.6	1030	302	19	1.50		
2.9	1617	474	15	0.95	R87R57	
3.5	1371	402	17	1.10	RF87R57	4P
3.8	1238	363	18	1.25		
5.0	941	276	6.1	0.85		
5.9	805	236	9.4	1.00	R77R37	
6.3	754	221	10	1.05	RF77R37	4P
7.5	634	186	11	1.30		
2.6	1933	255.71	25	1.50		
2.7	1824	241.25	26	1.60	R97	
3.1	1635	216.28	26	1.80	RF97	4P
3.1	1624	289.74	26	1.75		
3.5	1434	255.71	26	2.00	R97	
3.7	1353	241.25	26	2.10	RF97	4P
4.1	1213	216.28	27	2.40		
4.8	1040	289.74	27	2.70		
5.4	918	255.71	27	3.00	R97	
5.8	866	241.25	27	3.20	RF97	4P
6.4	776	216.28	27	3.60		
3.6	1388	247.61	17	1.10		
4.1	1219	217.48	18	1.25	R87	
4.3	1158	206.60	18	1.30	RF87	6P
4.9	1024	182.56	19	1.45		
5.7	875	156.01	19	1.70		
5.6	889	247.61	19	1.65		
6.4	781	217.48	19	1.85		
6.7	742	206.60	19	1.95		
7.6	655	182.56	19	2.20	R87	
8.9	560	156.01	19	2.60	RF87	4P
9.7	513	143.03	19	2.80		
11	451	125.51	19	3.20		
12	427	11&94	19	3.40		
13	374	104.10	19	3.90		
8.3	598	166.59	11	1.25		
9.5	523	145.67	11	1.45		
10	497	138.39	11	1.55		
11	436	121.42	12	1.75	R77	
13	370	102.99	12	2.10	RF77	4P
15	334	92.97	12	2.30		
17	294	81.80	12	2.60		
18	277	77.24	12	2.80		
21	236	65.77	12	3.20		
8.8	568	158.14	7.1	1.00		
10	494	137.67	7.9	1.15		
11	463	128.97	8.2	1.20		
12	409	113.94	8.6	1.35		
13	380	105.83	8.8	1.45		
14	344	95.91	9.0	1.60	R67	
16	309	86.11	9.2	1.80	RF67	4P
19	266	74.17	9.4	2.10		
20	250	69.75	10	2.20		
23	220	61.26	10	2.50		
24	204	56.89	10	2.70		
12	433	120.63	6.7	0.95		
13	383	106.58	6.9	1.10	R57	
14	355	98.99	7.0	1.20	RF57	4P
15	322	89.71	7.1	1.30		

n_a [r/min]	Ma [NM]	i	F_{ra} [KN]	F_B	机型号 Type size	极数 Pole
0.55KW						
17	289	0.55	7.2	1.45		
20	249	69.23	7.3	1.70		
21	233	64.85	7.4	1.80		
24	206	57.29	7.2	2.00	R57	
26	191	53.22	7.0	2.20	RF57	4P
29	173	48.23	6.8	2.40		
32	155	43.30	6.6	2.70		
37	134	37.30	6.4	3.10		
40	126	35.07	6.3	3.30		
53	94	26.31	5.8	4.40		
56	90	24.99	5.7	4.70	R57	
63	79	21.93	5.5	5.30	RF57	4P
75	67	18.60	5.2	6.30		
15	336	93.68	3.1	0.85		
16	305	84.90	5.0	0.90		
18	274	76.23	5.2	1.00		
20	246	68.54	5.3	1.15		
22	231	64.21	5.4	1.20		
25	204	56.73	5.5	1.35		
26	189	52.69	5.5	1.45		
29	171	47.75	5.3	1.65	R47	
32	154	42.87	5.2	1.80	RF47	4P
38	133	36.93	5.0	2.10		
40	125	34.73	4.9	2.20		
47	107	29.88	4.7	2.60		
52	96	26.74	4.6	2.90		
60	84	23.28	4.4	3.30		
64	78	21.81	4.3	3.60		
23	213	61.18	3.7	0.85		
25	194	55.76	4.5	0.95		
29	167	48.08	4.9	1.10		
31	156	44.81	5.0	1.15	R37	
35	136	39.17	4.8	1.30	RF37	4P
38	128	36.72	4.7	1.40		
43	113	32.40	4.6	1.60		
48	100	28.73	4.5	1.80		
57	85	24.42	4.3	2.10		
62	77	22.27	4.2	2.30		
72	67	1931	4.0	2.70		
77	63	18.05	3.9	2.90	R37	
89	54	15.60	3.8	3.30	RF37	4P
105	46	13.25	3.6	3.70		
117	41	11.83	3.5	4.00		
35	136	39.25	3.1	0.85		
38	128	36.79	3.1	0.90	R27	
43	113	32.47	3.0	1.05	RF27	4P
48	100	28.78	2.9	1.15		
57	85	24.74	2.8	1.40		
62	78	22.32	2.8	1.50		
72	67	19.35	2.7	1.75		
77	63	18.08	2.6	1.85		
89	54	15.63	2.5	2.20		
105	46	13.28	2.4	2.50		
117	41	11.86	2.3	2.80		
137	35	10.13	2.3	3.10	R27	
148	33	9.41	2.2	3.40	RF27	4P
170	28	8.16	2.1	3.70		
182	27	7.63	2.1	3.80		
211	23	6.59	2.0	4.20		
248	19	5.60	1.9	4.60		
278	17	5.00	1.8	4.90		
326	15	4.27	1.7	5.30		
348	14	4.00	1.7	5.50		
412	12	3.37	1.6	6.10		

选型参数表
（恒功率）

Selection Table
(Constant Power)

n_a [r/min]	Ma [NM]	i	F_{ra} [KN]	F_B	机型号 Type size	极数 Pole
0.55KW						
51	95	53.76	1.2	0.80	R17 RF17	2P
58	84	47.44	1.2	0.90		
62	78	44.18	1.5	1.00		
71	68	38.61	1.5	1.15		
71	69	19.71	1.5	1.10	R17 RF17	4P
82	59	16.99	1.5	1.30		
88	55	15.84	1.5	1.40		
100	48	13.84	1.4	1.60		
107	45	12.98	1.4	1.70		
121	40	11.45	1.4	1.85		
137	35	10.15	1.4	1.95		
161	30	8.63	1.3	2.20		
184	26	7.55	1.2	1.90		
197	24	7.04	1.2	2.00		
226	21	6.15	1.2	2.30		
241	20	5.76	1.2	2.40		
273	18	5.09	1.1	2.60		
308	16	4.51	1.1	2.80		
363	13	3.83	1.1	3.00		
317	15	8.63	1.1	4.30	R17 RF17	2P
363	13	7.55	1.0	3.80		
389	12	7.04	1.0	4.00		
446	11	6.15	1.0	4.50		
476	10	5.76	1.0	4.70		
538	9.0	5.09	0.9	5.20		
608	8.0	4.51	0.9	5.40		
715	6.8	3.83	0.9	6.00		
172	30	5.18	4.3	2.50	RX67 RXF67	6P
196	26	4.53	4.1	3.10		
207	25	4.30	4.0	3.20		
236	22	3.77	3.9	4.00		
268	19	5.18	3.8	3.80	RX67 RXF67	4P
307	17	4.53	3.6	4.70		
323	16	4.30	3.6	4.80		
369	14	3.77	3.4	6.00		
434	12	3.20	3.2	8.10		
481	11	2.89	3.1	9.50		
547	9.4	2.54	3.0	12		
579	8.8	2.40	3.0	13		
681	7.5	2.04	2.8	17		
747	6.9	1.86	2.7	18		
863	5.9	1.61	2.6	18		
205	25	4.35	3.3	2.70	RX57 RXF57	6P
235	22	3.79	3.1	3.10		
251	20	3.55	3.1	3.30		
283	18	3.14	3.0	3.50		
306	17	2.91	2.9	3.90		
320	16	4.35	2.9	4.10	RX67 RXF67	4P
367	14	3.79	2.8	4.70		
392	13	3.55	2.7	5.00		
443	12	3.14	2.6	5.40		
478	11	2.91	2.5	6.00		
527	9.7	2.64	2.5	6.80		
586	8.7	2.37	2.4	7.50		
681	7.5	2.04	2.3	8.70		
724	7.1	1.92	2.2	9.30		
842	6.1	1.65	2.1	11		
939	5.5	1.48	2.0	12		
1069	4.8	1.30	2.0	13		
0.75KW						
0.15	46912	9104	128	0.80	R177R97 RF177R97	4P
0.24	29330	5692	128	1.25		
0.27	26048	5055	128	1.40		
0.44	16422	3187	128	2.20		

n_a [r/min]	Ma [NM]	i	F_{ra} [KN]	F_B	机型号 Type size	极数 Pole
0.75KW						
0.50	14279	2771	128	2.55	R177R97 RF177R97	4P
0.54	13145	2551	128	2.80		
0.26	25257	5431	114	0.80	R167R97 RF167R97	4P
0.30	21806	4689	114	0.80		
0.33	19365	4164	114	0.90	R167R97 RF167R97	4P
0.52	12412	2669	114	1.45		
0.60	10845	2332	114	1.65		
0.67	9692	2084	114	1.85		
0.96	6715	1444	114	2.70		
0.43	15100	3247	47	0.85	R147R77 RF147R77	4P
0.48	13440	2890	59	0.95		
0.55	11812	2540	62	1.10	R147R77 RF147R77	4P
0.63	10301	2215	64	1.25		
0.71	9059	1948	66	1.45		
0.82	7887	1696	67	1.65		
0.91	7101	1527	68	1.85		
1.0	6194	1332	68	2.10		
1.2	5436	1169	69	2.40		
0.74	8757	1883	49	0.90	R137R77 RF137R77	4P
0.87	7455	1603	52	1.05		
1.0	6539	1406	53	1.20		
1.1	5901	1269	54	1.35		
0.67	9654	2076	39	0.80	R137R77 RF137R77	4P
0.75	8566	1842	49	0.95		
0.87	7441	1600	52	1.05		
1.0	6534	1405	53	1.20		
1.1	5734	1233	55	1.40		
1.3	5097	1096	55	1.55		
1.5	4451	957	56	1.80		
1.7	3888	836	57	2.05		
1.9	3413	734	57	2.35		
1.3	4906	1055	18	0.85	R107R77 RF107R77	4P
1.5	4274	919	28	1.00		
1.7	3790	815	30	1.15		
1.3	5134	1104	7	0.85	R107R77 RF107R77	4P
1.5	4367	939	28	1.00		
1.7	3823	822	30	1.10		
3.8	1716	369	35	2.50		
4.3	1502	323	35	2.85		
2.2	2939	632	20	1.00	R97R57 RF97R57	4P
2.5	2604	560	23	1.15		
2.9	2251	484	24	1.35		
3.2	2004	431	25	1.50		
3.7	1763	379	26	1.70		
4.1	1563	336	26	1.90		
4.7	1377	296	26	2.20		
5.6	1158	249	27	2.60		
3.5	1856	399	12	0.85	R87R57 RF87R57	4P
3.9	1646	354	16	0.95		
4.6	1404	302	17	1.10		
5.2	1251	269	18	1.25		
5.9	1102	237	19	1.40		
3.8	1688	363	15	0.90	R87R57 RF87R57	4P
4.6	1400	301	17	1.10		
5.4	1195	257	18	1.30		
2.7	2477	251.15	34	1.65	R107 RF107	8P
3.0	2268	229.95	34	1.80		
3.4	2003	203.16	35	2.00		
3.2	2133	216.28	24	1.35	R97 RF97	8P
3.7	1837	186.30	25	1.55		
4.1	1677	170.02	26	1.70		
3.6	1912	255.71	25	1.45	R97 RF97	6P
3.8	1804	241.25	25	1.55		
4.2	1617	216.28	26	1.75		

R

选型参数表
（恒功率）

Selection Table
(Constant Power)

R

n_a [r/min]	Ma [NM]	i	F_{ra} [KN]	F_B	机型号 Type size	极数 Pole
0.75KW						
4.8	1418	289.74	26	2.00	R97 RF97	4P
5.4	1252	255.71	27	2.30		
5.8	1181	241.25	27	2.40		
6.4	1059	216.28	27	2.70		
7.5	912	186.30	27	3.10		
8.2	832	170.02	27	3.40		
4.2	1626	217.48	15	0.90	R87 RF87	6P
4.4	1545	206.60	15	0.95		
5.0	1365	182.56	17	1.05		
5.8	1167	156.01	18	1.25	R87 RF87	6P
6.4	1069	143.03	18	1.35		
5.6	1212	247.61	18	1.20	R87 RF87	4P
6.4	1065	217.48	18	1.40		
6.7	1011	206.60	19	1.45		
7.6	894	182.56	19	1.65		
8.9	764	156.01	19	1.90		
9.7	700	143.03	19	2.10		
11	614	125.51	19	2.40		
12	582	118.94	19	2.50		
13	510	104.10	19	2.90		
15	459	93.79	19	3.20		
8.3	815	166.59	9.0	0.95	R77 RF77	4P
9.5	713	145.67	10	1.10		
10	677	138.39	10	1.15		
11	594	121.42	11	1.30	R77 RF77	4P
13	504	102.99	11	1.55		
15	455	92.97	12	1.70		
17	400	81.80	12	1.95		
18	378	77.24	12	2.00		
21	322	65.77	12	2.40		
24	282	57.68	12	2.70		
27	255	52.07	12	3.00		
30	224	45.81	12	3.50		
32	212	43.26	12	3.70		
11	631	128.97	3.8	0.90	R67 RF67	4P
12	558	113.94	7.3	1.00		
13	518	105.83	7.7	1.10		
14	470	95.91	8.2	1.20		
16	422	86.11	8.6	1.35		
19	363	74.17	9.0	1.55		
20	341	69.75	9.1	1.65		
23	300	61.26	9.3	1.90		
24	278	56.89	9.4	2.00		
27	252	51.56	10	2.20		
30	227	46.29	10	2.50		
13	522	106.58	4.4	0.80	R57 RF57	4P
14	485	98.99	5.9	0.90		
15	439	89.71	6.7	0.95		
17	394	80.55	6.9	1.10		
20	339	69.23	7.1	1.25		
21	317	64.85	7.1	1.35		
24	280	57.29	6.9	1.50		
26	261	53.22	6.7	1.65		
29	236	48.23	6.6	1.80		
32	212	43.30	6.4	2.00		
37	183	37.30	6.2	2.30		
40	172	35.07	6.1	2.50		
46	148	30.18	5.8	2.90		
52	132	26.97	5.6	3.20		
53	129	26.31	5.6	3.30	R57 RF57	4P
56	122	24.99	5.5	3.50		
63	107	21.93	5.3	4.00		
75	91	18.60	5.1	4.70		

n_a [r/min]	Ma [NM]	i	F_{ra} [KN]	F_B	机型号 Type size	极数 Pole
0.75KW						
20	336	68.54	3.5	0.85	R47 RF47	4P
22	314	64.21	4.7	0.90		
25	278	56.73	5.2	1.00		
26	258	52.69	5.2	1.10	R47 RF47	4P
29	234	47.75	5.1	1.20		
32	210	42.87	5.0	1.35		
38	181	36.93	4.8	1.55		
40	170	34.73	4.7	1.65		
47	146	29.88	4.6	1.95		
52	131	26.70	4.4	2.20		
59	115	23.59	4.3	2.50		
62	131	26.74	4.4	2.20	R47 RF47	4P
52	114	23.28	4.3	2.50		
60	107	21.81	4.2	2.70		
64	94	19.27	4.1	3.00		
72	88	17.89	4.0	3.10		
78	79	16.22	3.9	3.30		
86	228	48.08	2.2	0.80	R37 RF37	4P
29	212	44.81	4.0	0.85		
31	186	39.17	4.5	1.00		
35	174	36.72	4.5	1.05	R37 RF37	4P
38	154	32.40	4.4	1.20		
43	136	28.73	4.3	1.35		
48	116	24.42	4.1	1.60		
57	106	22.27	4.0	1.75	R37 RF37	4P
72	92	19.31	3.9	2.00		
77	86	18.05	3.8	2.10		
89	74	15.60	3.7	2.50		
105	63	13.25	3.5	2.80		
117	56	11.83	3.4	3.00		
137	48	10.11	3.2	3.20		
147	45	9.47	3.2	3.40		
48	136	28.78	2.7	0.85	R27 RF27	4P
57	116	24.47	2.7	1.00		
62	106	22.32	2.6	1.10	R27 RF27	4P
72	92	19.35	2.5	1.30		
77	86	18.08	2.5	1.40		
89	74	15.63	2.4	1.60		
105	63	13.28	2.3	1.90		
117	56	11.86	2.3	2.10		
137	48	10.13	2.2	2.30		
148	45	9.41	2.1	2.50		
170	39	8.16	2.0	2.70		
182	36	7.63	2.0	2.80		
211	31	6.59	1.9	3.10		
248	27	5.60	1.8	3.40		
278	24	5.00	1.8	3.70		
71	93	19.71	1.4	0.85	R17 RF17	4P
82	81	16.99	1.3	0.95		
88	75	15.84	1.3	1.05		
100	66	13.84	1.3	1.20		
107	62	12.98	1.3	1.25		
121	54	11.45	1.3	1.35		
137	48	10.15	1.3	1.45		
161	41	8.63	1.2	1.60		
184	36	7.55	1.1	1.45		
197	33	7.04	1.1	1.50		
226	29	6.15	1.1	1.70		
241	27	5.76	1.1	1.75		
273	24	5.09	1.1	1.95		
308	21	4.51	1.0	2.00		
363	18	3.83	1.0	2.30		

选型参数表
（恒功率）

Selection Table
(Constant Power)

n_a [r/min]	Ma [NM]	i	F_{ra} [KN]	F_B	机型号 Type size	极数 Pole
0.75KW						
247	27	11.45	1.1	2.70		
279	24	10.15	1.1	2.90		
328	20	8.63	1.1	3.10		
375	18	7.55	1.0	2.80		
402	16	7.04	1.0	2.90	**R17 RF17**	**2P**
460	14	6.15	1.0	3.30		
491	13	5.76	0.9	3.50		
556	12	5.09	0.9	3.80		
627	11	4.51	0.9	4.00		
739	8.9	3.83	0.8	4.40		
201	35	4.53	4.0	2.30		
212	33	4.30	4.0	2.30	**RX67 RXF67**	**6P**
241	29	3.77	3.8	2.90		
284	25	3.20	3.6	3.90		
268	26	5.18	3.7	2.80		
307	23	4.53	3.6	3.50		
323	22	4.30	3.5	3.60		
369	19	3.77	3.4	4.40		
434	16	3.20	3.2	6.00		
481	15	2.89	3.1	7.10	**RX67 RXF67**	**4P**
547	13	2.54	3.0	8.90		
579	12	2.40	2.9	9.80		
681	10	2.04	2.8	13		
747	9.3	1.86	2.7	13		
863	8.1	1.61	2.6	14		
240	29	3.79	3.1	2.30		
256	27	3.55	3.0	2.40	**RX57 RXF57**	**6P**
290	24	3.14	2.9	2.60		
313	22	2.91	2.9	2.90		
345	20	2.64	2.8	3.30		
320	22	4.35	2.8	3.00		
367	19	3.79	2.7	3.50		
392	18	3.55	2.7	3.80		
443	16	3.14	2.6	4.00		
478	15	2.91	2.5	4.40		
527	13	2.64	2.4	5.00	**RX57 RXF57**	**4P**
586	12	2.37	2.3	5.60		
681	10	2.04	2.2	6.50		
724	9.6	1.92	2.2	6.90		
842	8.3	1.65	2.1	8.00		
939	7.4	1.48	2.0	8.80		
1069	6.5	1.30	1.9	9.30		
1.1KW						
0.25	42710	5692	128	0.85		
0.28	37931	5055	128	0.95		
0.31	33909	4519	128	1.10		
0.34	30487	4063	128	1.20		
0.40	26465	3527	128	1.40	**R177R97 RF177R97**	**4P**
0.44	23914	3187	128	1.55		
0.51	20792	2771	128	1.75		
0.55	19142	2551	128	1.90		
0.61	17123	2282	128	2.15		
0.68	15397	2052	128	2.40		
0.76	13777	1836	128	2.65		
0.52	18074	2669	114	1.00		
0.60	15792	2332	114	1.15		
0.67	14113	2084	114	1.30		
0.75	12704	1876	114	1.40	**R167R97 RF167R97**	**4P**
0.83	11357	1677	114	1.60		
0.97	9779	1444	114	1.85		
1.1	8736	1290	114	2.05		
1.2	7632	1127	114	2.35		

n_a [r/min]	Ma [NM]	i	F_{ra} [KN]	F_B	机型号 Type size	极数 Pole
1.1KW						
0.63	15000	2215	48	0.85	**R147R77 RF147R77**	**4P**
0.72	13192	1948	59	1.00		
0.83	11485	1696	62	1.15		
0.92	10341	1527	64	1.25		
1.1	9020	1332	66	1.45		
1.2	7916	1169	67	1.65	**R147R77 RF147R77**	**4P**
1.4	6962	1028	68	1.85		
1.6	5919	874	69	2.20		
1.8	5221	771	69	2.50		
2.0	4625	683	70	2.80		
1.0	9521	1406	42	0.85		
1.1	8594	1269	49	0.95	**R137R77 RF137R77**	**4P**
1.3	7564	1117	52	1.05		
1.3	7144	1055	52	1.10		
1.6	6081	898	54	1.30		
2.0	9515	1405	42	0.85		
1.1	8350	1233	50	0.95		
1.3	7422	1096	52	1.10		
1.5	6481	957	53	1.25	**R137R77 RF137R77**	**4P**
1.7	5661	836	55	1.40		
1.9	4971	734	56	1.60		
2.2	4280	632	56	1.85		
2.5	3813	563	57	2.10		
2.8	3339	493	57	2.40		
2.0	4856	717	19	0.90	**R107R77 RF107R77**	**4P**
2.3	4158	614	29	1.05		
2.6	3684	544	31	1.15		
2.8	3332	492	32	1.30		
3.4	2824	417	34	1.50	**R107R77 RF107R77**	**4P**
3.8	2499	369	34	1.70		
4.3	2187	323	35	1.95		
4.9	1930	285	35	2.25		
5.5	1713	253	35	2.50		
3.2	2919	431	20	1.05		
3.7	2567	379	23	1.15		
4.2	2275	336	24	1.30	**R97R57 RF97R57**	**4P**
4.7	2005	296	25	1.50		
5.6	1686	249	26	1.80		
6.0	1585	234	26	1.90		
6.7	1415	209	26	2.10		
5.2	1822	269	13	0.85	**R87R57 RF87R57**	**4P**
5.9	1605	237	16	0.95		
6.7	1422	210	17	1.10		
5.4	1740	257	15	0.90	**R87R57 RF87R57**	**4P**
6.0	1578	233	16	1.00		
7.1	1327	196	17	1.15		
2.7	3632	251.15	30	1.10		
3.0	3326	229.95	31	1.20	**R107 RF107**	**8P**
3.4	2938	203.16	33	1.35		
4.0	2493	172.34	34	1.60		
3.6	2804	255.71	20	1.05		
3.8	2646	241.25	21	1.10	**R97 RF97**	**6P**
4.2	2372	216.28	23	1.20		
4.9	2043	186.30	25	1.40		
5.5	1823	255.71	25	1.55		
5.8	1720	241.25	25	1.65		
6.5	1542	216.28	26	1.85		
7.5	1328	186.30	26	2.20	**R97 RF97**	**4P**
8.2	1212	170.02	26	2.30		
9.3	1075	150.78	27	2.70		
11	904	126.75	27	3.20		
12	830	116.48	27	3.40		

R

选型参数表
（恒功率）

Selection Table
(Constant Power)

R

n_a [r/min]	Ma [NM]	i	F_{ra} [KN]	F_B	机型号 Type size	极数 Pole
1.1KW						
6.4	1550	217.48	16	0.95		
6.8	1473	206.6	16	1.00		
7.7	1301	182.56	17	1.15		
9.0	1112	156.01	18	1.35		
9.8	1020	143.03	19	1.45		
11	895	125.51	19	1.65		
12	848	118.94	19	1.75		
13	742	104.1	19	2.00	**R87 RF87**	**4P**
15	669	93.79	19	2.20		
17	586	82.27	19	2.50		
19	520	72.88	19	2.80		
22	456	63.96	19	3.20		
23	432	60.61	19	3.40		
26	378	53.05	19	3.90		
12	866	121.42	8.5	0.90		
14	734	102.97	10	1.05		
15	663	92.97	10	1.20		
17	583	81.80	11	1.35		
18	551	77.24	11	1.40		
21	469	65.77	11	1.65	**R77 RF77**	**4P**
24	411	57.68	12	1.90		
27	371	52.07	12	2.10		
31	327	45.81	12	2.40		
32	308	43.26	12	2.50		
38	263	36.83	12	3.00		
42	239	33.47	12	3.30		
16	614	86.11	6.5	0.95		
19	529	74.17	7.6	1.10		
20	497	69.75	8.0	1.15		
23	437	61.26	8.5	1.30		
25	406	56.89	8.7	1.40	**R67 RF67**	**4P**
27	368	51.56	8.9	1.55		
30	330	46.29	9.2	1.75		
35	284	39.88	9.4	1.95		
37	267	37.50	9.5	2.00		
43	230	32.27	10	2.20		
49	206	28.83	10	2.40		
50	201	28.13	10	2.60		
52	190	26.72	10	2.70	**R67 RF67**	**4P**
60	167	23.44	9.2	3.20		
70	142	19.89	8.8	4.00		
20	493	69.23	5.7	0.85		
22	462	64.85	6.5	0.90		
24	408	57.29	6.4	1.05		
26	379	53.22	6.3	1.15		
29	344	48.23	6.2	1.25	**R57 RF57**	**4P**
32	309	43.30	6.0	1.40		
38	266	37.30	5.8	1.60		
40	250	35.07	5.8	1.70		
46	215	30.18	5.6	2.00		
52	192	26.97	5.4	2.20		
53	188	26.31	5.4	2.30		
56	178	24.99	5.3	2.40	**R57 RF57**	**4P**
64	156	21.93	5.1	2.70		
75	133	18.60	4.9	3.20		
83	120	16.79	4.8	3.60		
29	340	47.75	3.3	0.85		
33	306	42.87	4.6	0.95		
38	263	36.93	4.5	1.10	**R47 RF47**	**4P**
40	248	34.73	4.4	1.15		
47	213	29.88	4.3	1.35		
52	190	26.70	4.2	1.50		
59	168	23.59	4.1	1.70		
60	166	23.28	4.1	1.70		

n_a [r/min]	Ma [NM]	i	F_{ra} [KN]	F_B	机型号 Type size	极数 Pole
1.1KW						
64	155	21.81	4.0	1.85		
73	137	19.27	3.9	2.00		
78	128	17.89	3.8	2.20		
86	116	16.22	3.7	2.30		
96	104	14.56	3.6	2.40	**R47 RF47**	**4P**
112	89	12.54	3.5	2.70		
119	84	11.79	3.4	2.80		
138	72	10.15	3.3	3.00		
154	65	9.07	3.2	3.20		
43	224	32.40	2.8	0.80		
49	198	28.73	3.1	0.95		
57	169	24.42	3.5	1.10		
73	133	19.31	3.6	1.40		
78	125	18.05	3.6	1.50		
90	108	15.60	3.5	1.70		
106	91	13.25	3.3	1.90	**R37 RF37**	**4P**
118	82	11.83	3.3	2.10		
138	70	10.11	3.1	2.20		
148	65	9.47	3.1	2.30		
176	55	7.97	2.9	2.60		
210	46	6.67	2.8	2.90		
247	39	5.67	2.7	3.30		
277	35	5.06	2.6	3.50		
72	134	19.35	2.3	0.90		
77	125	18.08	2.3	0.95		
90	108	15.63	2.2	1.10		
105	92	13.28	2.2	1.30		
118	82	11.86	2.1	1.45		
138	70	10.13	2.1	1.60		
172	56	8.16	1.9	1.90	**R27 RF27**	**4P**
183	53	7.63	1.9	1.95		
212	45	6.59	1.8	2.10		
250	39	5.60	1.7	2.40		
280	35	5.00	1.7	2.50		
328	29	4.27	1.6	2.70		
350	28	4.00	1.6	2.80		
415	23	3.37	1.5	3.10		
213	45	13.28	1.9	2.50		
239	41	11.86	1.8	2.80		
279	35	10.13	1.7	3.10		
301	32	9.41	1.7	3.30		
347	28	8.16	1.6	3.70		
371	26	7.63	1.6	3.80	**R27 RF27**	**2P**
429	23	6.59	1.5	4.10		
505	19	5.60	1.5	4.50		
566	17	5.00	1.4	4.90		
663	15	4.27	1.4	5.20		
708	14	4.00	1.3	5.40		
840	12	3.37	1.3	6.00		
144	67	19.71	1.1	1.10		
167	58	16.99	1.1	1.30		
179	54	15.84	1.1	1.40		
204	47	13.84	1.1	1.60		
218	44	12.98	1.1	1.70		
247	39	11.45	1.0	1.80		
279	35	10.15	1.0	1.95	**R17 RF17**	**2P**
328	29	8.63	1.0	2.10		
375	26	7.55	0.9	1.90		
402	24	7.04	0.9	2.00		
460	21	6.15	0.9	2.30		
491	20	5.76	0.9	2.40		
556	17	5.09	0.9	2.60		
627	15	4.51	0.8	2.70		
739	13	3.83	0.8	3.00		

选型参数表
（恒功率）

Selection Table
(Constant Power)

n_a [r/min]	Ma [NM]	i	F_{ra} [KN]	F_B	机型号 Type size	极数 Pole
1.1KW						
249	41	5.63	5.4	2.60	RX77 RXF77	4P
262	39	5.35	5.3	2.60		
296	35	4.73	5.1	3.50		
201	51	4.53	3.9	1.60	RX67 RXF67	6P
212	48	4.30	3.9	1.65		
241	42	3.77	3.7	2.00		
309	33	4.53	3.5	2.40	RX67 RXF67	4P
326	31	4.30	3.4	2.50		
371	28	3.77	3.3	3.10		
438	23	3.20	3.1	4.20		
484	21	2.89	3.0	4.90		
551	19	2.54	2.9	6.20		
583	18	2.40	2.9	6.80		
686	15	2.04	2.7	8.80		
753	14	1.86	2.6	9.10		
870	12	1.61	2.5	9.40		
1000	10	1.40	2.4	9.90		
240	43	3.79	3.0	1.60	RX57 RXF57	6P
256	40	3.55	2.9	1.70		
290	35	3.14	2.8	1.80		
313	33	2.91	2.8	2.00		
345	30	2.64	2.7	2.30		
369	28	3.79	2.6	2.40	RX57 RXF57	4P
394	26	3.55	2.6	2.60		
446	23	3.14	2.5	2.80		
481	21	2.91	2.4	3.10		
530	19	2.64	2.4	3.50		
591	17	2.37	2.3	3.90		
686	15	2.04	2.2	4.50		
729	14	1.92	2.2	4.80		
848	12	1.65	2.1	5.60		
946	11	1.48	2.0	6.10		
1077	9.5	1.30	1.9	6.40		
1.5KW						
0.31	46239	4519	128	0.80	R177R97 RF177R97	4P
0.34	41573	4063	128	0.90		
0.40	36089	3527	128	1.00		
0.44	32610	3187	128	1.10		
0.51	28353	2771	128	1.30		
0.55	26102	2551	128	1.40		
0.61	23350	2282	128	1.55		
0.68	20996	2052	128	1.75		
0.76	18786	1836	128	1.95		
0.98	14601	1427	128	2.50		
1.14	12514	1223	128	2.90		
0.60	21535	2332	114	0.85	R167R97 RF167R97	4P
0.67	19245	2084	114	0.95		
0.75	17324	1876	114	1.05		
0.83	15486	1677	114	1.15		
0.97	13335	1444	114	1.35		
1.1	11913	1290	114	1.50		
1.2	10407	1127	114	1.75		
1.4	9308	1008	114	1.95		
3.3	3943	427	70	3.30	R147R87 RF147R87	4P
3.9	3352	363	70	3.90		
0.83	15662	1696	39	0.85	R147R77 RF147R77	4P
0.92	14101	1527	57	0.90		
1.1	12300	1332	61	1.05		
1.2	10795	1169	63	1.20		
1.4	9493	1028	65	1.35		
1.6	8071	874	67	1.60		
1.8	7120	771	68	1.85		
2.0	6307	683	68	2.05		
2.3	5624	609	69	2.30		
2.6	5070	549	69	2.55		

n_a [r/min]	Ma [NM]	i	F_{ra} [KN]	F_B	机型号 Type size	极数 Pole
1.5KW						
1.3	9742	1055	39	0.80	R137R77 RF137R77	4P
1.6	8293	898	50	0.95		
2.0	6529	707	53	1.25		
2.3	5679	615	55	1.40		
1.3	10121	1096	31	0.80	R137R77 RF137R77	4P
1.5	8837	957	48	0.90		
1.7	7720	836	51	1.05		
1.9	6778	734	53	1.20		
2.2	5836	632	55	1.35		
2.5	5199	563	55	1.55		
2.8	4553	493	56	1.75		
3.3	3971	430	57	2.00		
3.6	3546	384	57	2.25		
4.3	3001	325	57	2.65		
2.7	4876	528	20	0.90	R107R77 RF107R77	4P
2.6	5024	544	14	0.85	R107R77 RF107R77	4P
2.8	4543	492	27	0.95		
3.4	3851	417	30	1.10		
3.8	3408	369	32	1.25		
4.3	2983	323	33	1.45		
3.0	4331	469	27	1.00	R107R77 RF107R77	4P
4.2	3103	336	14	0.95	R97R57 RF97R57	4P
4.7	2733	296	22	1.10		
5.6	2299	249	24	1.30		
6.0	2161	234	25	1.40		
6.7	1930	209	25	1.55		
3.0	4602	229.95	25	0.90	R107 RF107	8P
3.3	4066	203.16	29	1.05		
3.9	3449	172.34	31	1.20		
4.3	3176	158.68	32	1.30		
3.7	3636	251.15	30	1.10	R107 RF107	6P
4.1	3329	229.95	31	1.20		
4.6	2941	203.16	33	1.35		
5.5	2495	172.34	34	1.60		
5.9	2297	158.68	34	1.75		
6.6	2053	141.83	35	1.95		
5.5	2486	255.71	22	1.15	R97 RF97	4P
5.8	2345	241.25	23	1.20		
6.5	2102	216.28	24	1.35		
7.5	1811	186.30	25	1.60		
&2	1653	170.02	26	1.75		
9.3	1466	150.78	26	1.95		
11	1232	126.75	27	2.30		
12	1132	116.48	27	2.50		
14	1005	103.44	27	2.80		
15	899	92.48	27	3.20		
7.7	1775	182.56	11	0.95	R87 RF87	4P
9.0	1517	156.01	16	1.00		
9.8	1390	143.03	17	1.05		
11	1220	125.51	18	1.20		
12	1156	118.94	18	1.30		
13	1012	104.10	19	1.45		
15	912	93.79	19	1.65	R87 RF87	4P
17	800	82.27	19	1.85		
19	708	72.88	19	2.10		
22	622	63.96	19	2.40		
23	589	60.61	19	2.50		
26	516	53.05	19	2.90		
29	465	47.79	19	3.20		
33	407	41.92	19	3.70		
38	360	37.00	19	4.10		

R

选型参数表
（恒功率）

Selection Table
(Constant Power)

R

n_a [r/min]	Ma [NM]	i	F_{ra} [KN]	F_B	机型号 Type size	极数 Pole
1.5KW						
15	904	92.97	8.1	0.85	R77 RF77	4P
17	795	81.80	9.3	1.00		
18	751	77.24	10	1.05		
21	639	65.77	11	1.25		
24	561	57.68	11	1.40		
27	506	52.07	11	1.55		
31	445	45.81	12	1.75		
32	421	43.26	12	1.85		
38	358	36.83	12	2.20		
42	325	33.47	12	2.40		
48	282	29.00	12	2.80		
55	245	25.23	11	3.00		
60	227	23.37	11	3.50	R77 RF77	4P
65	208	21.43	11	3.80		
74	183	18.80	10	4.10		
23	595	61.26	6.9	0.95	R67 RF67	4P
25	553	56.89	7.4	1.05		
27	501	51.56	8.0	1.15		
30	450	46.29	8.4	1.30		
35	388	39.88	8.8	1.45		
37	365	37.50	9.0	1.50		
43	314	32.27	9.3	1.65		
49	280	28.83	9.4	1.80	R67 RF67	4P
50	273	28.13	9.5	1.90		
52	260	26.72	9.4	2.00		
60	228	23.44	9.0	2.30		
70	193	19.89	8.6	3.00		
78	174	17.95	8.4	3.20		
26	517	53.22	4.9	0.85	R57 RF57	4P
29	469	48.23	5.7	0.90		
32	421	43.30	5.6	1.00		
38	363	37.30	5.5	1.20		
40	341	35.07	5.4	1.25		
46	293	30.18	5.3	1.45		
52	262	26.97	5.1	1.65		
53	256	26.31	5.1	1.70	R57 RF57	4P
56	243	24.99	5.1	1.75		
64	213	21.93	4.9	2.00		
75	181	18.60	4.7	2.40		
83	163	16.79	4.6	2.60		
95	144	14.77	4.5	2.90		
100	136	13.95	4.4	3.00		
118	115	11.88	4.2	3.40		
38	359	36.93	2.3	olo	R57 RF57	4P
40	338	34.73	3.6	0.85		
47	290	29.88	4.0	1.00		
52	260	26.70	3.9	1.10		
59	229	23.59	3.8	1.25		
60	226	23.28	3.8	1.25		
64	212	21.81	3.8	1.35		
73	187	19.27	3.7	1.50		
78	174	17.89	3.6	1.60		
86	158	16.22	3.6	1.65		
96	142	14.56	3.5	1.80		
112	122	12.54	3.3	1.95		
119	115	11.79	3.3	2.00		
138	99	10.15	3.2	2.20		
154	88	9.07	3.1	2.40		
175	78	8.01	3.0	2.50		
180	75	7.76	2.9	2.10		
201	68	6.96	2.8	2.20		
233	58	6.00	2.7	2.60		
248	55	5.64	2.7	2.70		
289	47	4.85	2.6	3.00		
323	42	4.34	2.5	3.30		
366	37	3.83	2.4	3.70		

n_a [r/min]	Ma [NM]	i	F_{ra} [KN]	F_B	机型号 Type size	极数 Pole
1.5KW						
73	182	19.31	2.5	1.00	R37 RF37	4P
78	170	18.05	2.7	1.10		
90	147	15.60	3.0	1.25		
106	125	13.25	3.2	1.40		
118	111	11.83	3.1	1.50		
138	95	10.11	3.0	1.65		
148	89	9.47	3.0	1.75		
176	75	7.97	2.8	1.95		
210	63	6.67	2.7	2.10		
247	53	5.67	2.6	2.50		
277	48	5.06	2.5	2.60		
324	41	4.32	2.4	2.90		
346	38	4.05	2.3	3.00		
411	32	3.41	2.2	3.20		
214	61	13.25	2.7	2.70	R37 RF37	4P
240	55	11.83	2.7	2.90		
281	47	10.11	2.5	3.20		
300	44	9.47	2.5	3.30		
356	37	7.97	2.4	3.70		
90	147	15.63	1.6	0.80	R27 RF27	4P
105	125	13.28	1.9	0.95		
118	112	11.86	2.0	1.05		
138	95	10.13	1.9	1.20		
172	77	8.16	1.8	1.40		
183	72	7.63	1.8	1.45		
212	62	6.59	1.7	1.60		
250	53	5.60	1.7	1.75		
280	47	5.00	1.6	1.85		
328	40	4.27	1.6	2.00		
350	38	4.00	1.5	2.10		
415	32	3.37	1.5	2.30		
239	55	11.86	1.7	2.00	R27 RF27	4P
280	47	10.13	1.7	2.30		
348	38	8.16	1.6	2.70		
372	35	7.63	1.5	2.80		
431	31	6.59	1.5	3.00		
507	26	5.60	1.4	3.30		
568	23	5.00	1.4	3.60		
665	20	4.27	1.3	3.80		
710	19	4.00	1.3	4.00		
843	16	3.37	1.2	4.40		
249	56	5.63	5.3	1.90	RX77 RXF77	4P
262	53	5.35	5.2	1.90		
296	47	4.73	5.0	2.60		
347	40	4.04	4.8	3.50		
378	37	3.70	4.7	4.10		
431	32	3.25	4.5	5.50		
455	31	3.08	4.4	6.20		
519	27	2.70	4.2	7.80		
576	24	2.43	4.1	8.70		
309	45	4.53	3.4	1.80	RX67 RXF67	4P
326	43	4.30	3.3	1.85		
371	38	3.77	3.2	2.30		
438	32	3.20	3.1	3.10		
484	29	2.89	3.0	3.60		
551	25	2.54	2.9	4.60		
583	24	2.40	2.8	5.00		
686	20	2.04	2.7	6.40		
753	19	1.86	2.6	6.70		
870	16	1.61	2.5	7.00		
1000	14	1.40	2.4	7.30		
369	38	3.79	2.6	1.80	RX57 RXF57	4P
394	35	3.55	2.5	1.90		
446	31	3.14	2.4	2.00		
481	29	2.91	2.4	2.30		
530	26	2.64	2.3	2.60		

选型参数表
（恒功率）

Selection Table
(Constant Power)

n_a [r/min]	Ma [NM]	i	F_{ra} [KN]	F_B	机型号 Type size	极数 Pole
1.5KW						
591	24	2.37	2.2	2.90	RX57 RXF57	4P
686	20	2.04	2.1	3.30		
729	19	1.92	2.1	3.50		
848	16	1.65	2.0	4.10		
946	15	1.48	1.9	4.50		
1077	13	1.30	1.9	4.70		
2.2KW						
0.45	47045	3202	128	0.80	R177R107 RF177R107	4P
0.50	41770	2843	128	0.90		
0.57	36907	2512	128	1.00		
0.65	32470	2210	128	1.10		
0.73	28826	1962	128	1.25		
0.80	26123	1778	128	1.40		
0.89	23655	1610	128	1.55		
1.00	20981	1428	128	1.75		
1.11	18968	1291	128	1.90		
1.25	16837	1146	128	2.15		
1.41	14913	1015	128	2.45		
1.56	13429	914	128	2.70		
0.45	46824	3187	128	0.80	R177R97 RF177R97	4P
0.52	40712	2771	128	0.90		
0.56	37480	2551	128	1.00		
0.63	33528	2282	128	1.10		
0.70	30149	2052	128	1.20		
0.78	26975	1836	128	1.35		
1.00	20966	1427	128	1.75		
1.2	17969	1223	128	2.05		
1.2	16867	1148	128	2.15		
1.5	14457	984	128	2.50		
0.85	22237	1677	114	0.80	R167R97 RF167R97	4P
0.99	19147	1444	114	0.95		
1.1	17105	1290	114	1.05		
1.3	14944	1127	114	1.20		
1.4	13366	1008	114	1.35		
1.6	11616	876	114	1.55		
1.9	10237	772	114	1.75		
2.2	8725	658	114	2.05		
2.7	7067	533	68	1.85	R147R87 RF147R87	4P
3.1	6153	464	68	2.10		
3.3	5662	427	69	2.30		
3.9	4813	363	69	2.70		
4.5	4243	320	70	3.05		
1.2	15501	1169	37	0.85	R147R77 RF147R77	4P
1.4	13631	1028	58	0.95		
1.6	11589	874	61	1.10		
1.9	10223	771	64	1.25		
2.1	9056	683	65	1.45		
2.3	8075	609	66	1.60		
2.6	7280	549	67	1.75		
3.0	6378	481	68	2.00		
2.0	9375	707	42	0.85	R137R77 RF137R77	4P
2.3	8155	615	50	0.95		
1.9	9733	734	34	0.80	R137R77 RF137R77	4P
2.3	8380	632	49	0.95		
2.5	7465	563	51	1.05		
2.9	6537	493	53	1.20		
3.3	5702	430	55	1.40		
3.7	5092	384	55	1.55		
4.4	4309	325	56	1.85		
4.9	3885	293	57	2.05		
5.6	3395	256	57	2.35		
6.4	2944	222	57	2.70		

n_a [r/min]	Ma [NM]	i	F_{ra} [KN]	F_B	机型号 Type size	极数 Pole
2.2KW						
3.9	4893	369	11	0.85	R107R77 RF107R77	4P
4.4	4283	323	28	1.00		
5.0	3779	285	30	1.15		
5.7	3355	253	32	1.25		
6.7	2838	214	34	1.50		
4.4	4309	325	27	1.00	R107R77 RF107R77	4P
6.1	3103	234	11	0.95	R97R57 RF97R57	4P
6.8	2771	209	21	1.05		
3.2	6258	222.60	53	1.20	R137 RF137	8P
3.8	5306	188.75	55	1.40		
4.1	4911	174.68	55	1.55		
4.5	4401	156.56	56	1.70		
5.0	3974	141.35	56	1.90		
5.5	3609	128.38	57	2.10		
6.2	3202	113.90	57	2.30		
6.9	2901	103.20	57	2.60		
4.6	4314	203.16	27	0.95	R107 RF107	6P
5.5	3659	172.34	30	1.10		
5.9	3369	158.68	31	1.20		
6.6	3012	141.83	33	1.35		
5.7	3505	251.15	31	1.15	R107 RF107	4P
6.2	3210	229.95	32	1.25		
7.0	2836	203.16	33	1.40		
8.3	2405	172.34	34	1.65		
9.0	2230	158.68	34	1.80		
10	1980	141.83	35	2.00		
11	1782	127.68	35	2.30		
12	1614	115.63	35	2.50		
14	1431	102.53	35	2.80		
15	1294	92.70	35	3.10		
6.6	3019	216.28	6.7	0.95	R97 RF97	4P
7.7	2600	186.30	21	1.10		
8.4	2373	170.02	23	1.20		
9.5	2105	150.78	24	1.35		
11	1769	126.75	25	1.60		
12	1626	116.48	26	1.75		
14	1444	103.44	26	1.95		
15	1291	92.48	26	2.20		
17	1161	83.15	27	2.40		
20	1007	72.17	27	2.80		
22	910	65.21	26	3.10		
24	836	59.92	26	3.40		
27	743	53.21	25	3.80		
30	664	47.58	24	4.20		
11	1752	125.51	10	0.85	R87 RF87	4P
12	1660	118.94	14	0.90		
14	1453	104.10	16	1.00		
15	1309	93.79	17	1.10		
17	1148	82.27	18	1.25		
20	1017	72.88	19	1.45		
22	893	63.96	19	1.65		
24	846	60.61	19	1.70		
27	740	53.05	19	1.95		
30	667	47.79	19	2.20		
34	585	41.92	19	2.50		
39	516	37.00	18	2.80		
44	458	32.80	18	3.20		
41	482	34.55	18	2.90	R87 RF87	4P
45	440	31.53	17	3.30		
51	390	27.96	17	3.70		
61	328	23.51	16	4.40		
66	301	21.60	16	4.70		

R

选型参数表
（恒功率）

Selection Table
(Constant Power)

R

n_a [r/min]	Ma [NM]	i	F_{ra} [KN]	F_B	机型号 Type size	极数 Pole
2.2KW						
22	918	65.77	5.2	0.85		
25	805	57.68	9.1	0.95		
27	727	52.07	10	1.05		
31	639	45.81	10	1.20	**R77**	
33	604	43.26	11	1.25	**RF77**	**4P**
39	514	36.83	11	1.50		
43	467	33.47	11	1.65		
49	405	29.00	11	1.90		
57	352	25.23	11	2.10		
61	326	23.37	11	2.30		
67	299	21.43	11	2.60		
76	262	18.80	10	2.80	**R77**	**4P**
80	249	17.82	10	2.90	**RF77**	
92	218	15.60	10	3.20		
102	196	14.05	9.4	3.40		
36	557	39.88	7.2	1.00		
38	523	37.50	7.6	1.00	**R67**	**4P**
44	450	32.27	8.3	1.10	**RF67**	
50	402	28.83	8.7	1.20		
61	327	23.44	8.7	1.60		
72	278	19.89	&3	2.00		
80	251	17.95	8.1	2.20		
91	220	15.79	7.8	2.40		
96	208	14.91	7.7	2.50	**R67**	**4P**
113	177	12.70	7.4	2.80	**RF67**	
124	161	11.54	7.2	2.90		
143	140	10.00	6.9	3.20		
164	121	8.70	6.6	3.40		
184	109	7.79	6.4	3.30		
38	521	37.30	4.3	0.80		
41	489	35.07	4.9	0.85	**R57**	**4P**
47	421	30.18	4.8	1.00	**RF57**	
53	376	26.97	4.7	1.10		
65	306	21.93	4.6	1.40		
77	260	18.60	4.4	1.60		
85	234	16.79	4.3	1.80		
97	206	14.77	4.2	2.00		
103	195	13.95	4.2	2.10	**R57**	**4P**
120	166	11.88	4.0	2.30	**RF57**	
133	151	10.79	3.9	2.40		
153	131	9.35	3.8	2.70		
158	126	9.06	3.8	2.80		
179	111	7.97	3.7	3.00		
108	185	26.31	4.2	2.20		
114	176	24.99	4.1	2.30		
130	154	21.93	4.0	2.70	**R57**	**2P**
153	131	1&60	3.8	3.10	**RF57**	
169	118	16.79	3.7	3.50		
192	104	14.77	3.6	3.80		
204	98	13.95	3.6	4.00		
74	269	19.27	3.4	1.05		
88	226	16.22	3.3	1.15		
98	203	14.56	3.2	1.20		
114	175	12.54	3.1	1.35		
121	165	11.79	3.1	1.40		
141	142	10.15	3.0	1.50		
158	127	9.07	2.9	1.65	**R47**	**4P**
179	112	8.01	2.9	1.70	**RF47**	
184	108	7.76	2.8	1.40		
205	97	6.96	2.7	1.55		
238	84	6.00	2.6	1.75		
254	79	5.64	2.6	1.85		
295	68	4.85	2.5	2.10		
329	61	4.34	2.4	2.30		
373	53	3.83	2.3	2.50		

n_a [r/min]	Ma [NM]	i	F_{ra} [KN]	F_B	机型号 Type size	极数 Pole
2.2KW						
122	164	23.28	3.1	1.70		
130	153	21.81	3.1	1.80		
147	135	19.27	3.0	2.00		
159	126	17.89	2.9	2.10		
175	114	16.22	2.9	2.20	**R47**	
195	102	14.56	2.8	2.40	**RF47**	**2P**
226	88	12.54	2.7	2.60		
241	83	11.79	2.7	2.70		
280	71	10.15	2.6	2.90		
313	64	9.07	2.5	3.20		
355	56	8.01	2.4	3.30		
92	211	15.60	1.0	0.85		
108	179	13.25	1.6	0.95		
121	160	11.83	1.9	1.05		
141	137	10.11	2.2	1.15		
151	128	9.47	2.4	1.20		
179	108	7.97	2.6	1.30	**R37**	**4P**
214	90	6.67	2.3	1.45	**RF37**	
252	77	5.67	2.4	1.70		
283	68	5.06	2.4	1.80		
331	58	4.32	2.3	1.95		
353	55	4.05	2.3	2.00		
419	46	3.41	2.2	2.20		
147	131	19.31	2.3	1.35		
157	123	18.05	2.4	1.45		
182	106	15.60	2.6	1.65		
214	90	13.25	2.6	1.85		
240	81	11.83	2.5	2.00		
281	69	10.11	2.4	2.20		
300	64	9.47	2.4	2.30		
356	54	7.97	2.3	2.50	**R37**	**2P**
426	45	6.67	2.2	2.80	**RF37**	
501	39	5.67	2.1	3.30		
561	34	5.06	2.0	3.50		
657	29	4.32	1.9	3.80		
701	28	4.05	1.9	3.90		
833	23	3.41	1.8	4.30		
141	137	10.13	1.1	0.80		
217	89	6.59	1.1	1.10		
255	76	5.60	1.3	1.20		
286	68	5.00	1.5	1.30	**R27**	
335	58	4.27	1.5	1.35	**RF27**	**4P**
358	54	4.00	1.4	1.45		
424	46	3.37	1.4	1.55		
214	90	13.28	1.6	1.25		
239	81	11.86	1.6	1.40		
280	69	10.13	1.6	1.55		
348	56	8.16	1.5	1.85		
372	52	7.63	1.4	1.90		
431	45	6.59	1.4	2.10	**R27**	
507	38	5.60	1.3	2.30	**RF27**	**2P**
568	34	5.00	1.3	2.50		
665	29	4.27	1.3	2.60		
710	27	4.00	1.2	2.80		
843	23	3.37	1.2	3.00		
302	68	4.73	4.9	1.75		
354	58	4.04	4.7	2.40		
386	53	3.70	4.6	2.80		
440	47	3.25	4.4	3.80		
464	44	3.08	4.3	4.20		
530	39	2.70	4.2	5.30	**RX77**	
588	35	2.43	4.0	5.90	**RXF77**	**4P**
671	31	2.13	3.9	6.30		
761	27	1.88	3.7	6.70		
856	24	1.67	3.6	7.00		
1007	20	1.42	3.4	7.30		

选型参数表
（恒功率）

Selection Table
(Constant Power)

n_a [r/min]	Ma [NM]	i	F_{ra} [KN]	F_B	机型号 Type size	极数 Pole
2.2KW						
379	54	3.77	3.1	1.55	RX67 RXF67	4P
447	46	3.20	3.0	2.10		
495	41	2.89	2.9	2.50		
563	36	2.54	2.8	3.10		
596	34	2.40	2.7	3.40		
701	29	2.04	2.6	4.40		
769	27	1.86	2.5	4.60		
888	23	1.61	2.4	4.80		
1021	20	1.40	2.3	5.00		
455	45	3.14	2.3	1.40	RX57 RXF57	4P
542	38	2.64	2.2	1.75		
603	34	2.37	2.2	1.95		
701	29	2.04	2.1	2.30		
745	28	1.92	2.0	2.40		
867	24	1.65	2.0	2.80		
966	21	1.48	1.9	3.10		
1100	19	1.30	1.8	3.20		
3.0KW						
0.65	44277	2210	128	0.85	R177R107 RF177R107	4P
0.73	39309	1962	128	0.95		
0.80	35622	1778	128	1.05		
0.89	32256	1610	128	1.15		
1.0	28610	1428	128	1.30		
1.1	25865	1291	128	1.40		
1.2	22960	1146	128	1.60		
1.4	20335	1015	128	1.80		
1.6	18312	914	128	2.00		
1.8	16248	811	128	2.25		
1.9	14706	734	128	2.50		
2.2	13283	663	128	2.75		
0.63	45720	2282	128	0.80	R177R97 RF177R97	4P
0.70	41112	2052	128	0.90		
0.78	36784	1836	128	1.00		
1.0	28590	1427	128	1.30		
1.2	24503	1223	128	1.50		
1.2	23000	1148	128	1.60		
1.5	19714	984	128	1.85		
1.8	15828	790	128	2.30		
2.0	14145	706	128	2.60		
1.3	20378	1127	114	0.90	R167R97 RF167R97	4P
1.4	18226	1008	114	1.00		
1.6	15839	876	114	1.15		
1.9	13959	772	114	1.30		
2.2	11898	658	114	1.50		
2.8	9258	512	114	1.95		
2.7	9637	533	65	1.35	R147R87 RF147R87	4P
3.1	8390	464	66	1.55		
3.3	7721	427	67	1.65		
3.9	6564	363	68	1.95		
4.5	5786	320	69	2.25		
5.1	5081	281	69	2.55		
1.6	15803	874	25	0.80	R147R77 RF147R77	4P
1.9	13941	771	52	0.95		
2.1	12350	683	60	1.05		
2.3	11012	609	62	1.15		
2.6	9927	549	64	1.30		
2.9	8914	493	46	0.90	R137R77 RF137R77	4P
3.3	7775	430	51	1.00		
3.7	6943	384	52	1.15		
4.4	5877	325	54	1.35		
4.9	5298	293	55	1.50		
5.6	4629	256	56	1.70		
6.4	4014	222	56	2.00		

n_a [r/min]	Ma [NM]	i	F_{ra} [KN]	F_B	机型号 Type size	极数 Pole
3.0KW						
2.7	9439	522	35	0.85	R137R77 RF137R77	
3.1	8281	458	49	0.95		
5.7	4575	253	25	0.95	R107R77 RF107R77	4P
6.7	3869	214	29	1.10		
7.6	3381	187	32	1.25		4P
5.6	4629	256	19	0.90	R107R77 RF107R77	4P
3.2	8547	222.96	48	0.90	R137 RF137	8P
3.8	7236	188.75	52	1.05		
4.1	6696	174.68	53	1.15		
4.5	6002	156.56	54	1.30		
5.0	5419	141.35	55	1.40		
5.5	4921	128.38	55	1.55		
6.2	4366	113.90	56	1.75		
6.9	3962	103.36	56	1.95		
8.0	3406	88.85	57	2.30		
4.3	6321	222.96	53	1.20	R137 RF137	6P
5.1	5351	188.75	55	1.40		
5.5	4952	174.68	55	1.50		
6.1	4439	156.56	56	1.70		
6.8	4007	141.35	56	1.85		
7.5	3640	128.38	57	2.00		
8.4	3229	113.90	57	2.30		
9.3	2930	103.36	57	2.50		
6.0	4499	158.68	21	0.90	R107 RF107	6P
6.8	4021	141.83	28	1.00		
7.5	3620	127.68	30	1.10		
6.2	4377	229.95	25	0.90	R107 RF107	4P
7.0	3867	203.16	29	1.05		
8.3	3280	172.34	31	1.20		
9.0	3020	158.68	32	1.30		
10	2699	141.83	34	1.50		
11	2430	127.68	34	1.65		
12	2201	115.63	34	1.80		
14	1951	102.53	35	2.00		
15	1764	92.70	35	2.30		
18	1495	78.57	34	2.70		
20	1387	72.88	33	2.90		
9.5	2870	150.78	15	0.95	R97 RF97	4P
11	2412	126.75	22	1.15		
12	2217	116.48	23	1.25		
14	1969	103.44	25	1.40		
15	1760	92.48	25	1.60		
17	1583	83.15	26	1.75		
20	1374	72.17	26	2.00		
22	1241	65.21	26	2.20		
24	1140	59.92	25	2.50		
27	1013	53.21	24	2.80		
30	906	47.58	24	3.10		
33	814	42.78	23	3.40		
39	707	37.13	22	4.00		
43	633	33.25	21	4.20		
15	1785	93.79	3.4	0.80	R87 RF87	4P
17	1566	82.27	15	0.90		
20	1387	72.88	17	1.05		
22	1217	63.96	17	1.20		
24	1154	60.61	18	1.25		
27	1010	53.05	19	1.45		
30	910	47.79	19	1.60		
34	798	41.92	18	1.80		
39	704	37.00	18	2.10		
44	624	32.80	17	2.30		
51	533	28.00	17	2.60		

R

选型参数表
（恒功率）

Selection Table
(Constant Power)

R

n_a [r/min]	Ma [NM]	i	F_{ra} [KN]	F_B	机型号 Type size	极数 Pole
3.0KW						
41	658	34.55	17	2.10		
45	600	31.53	17	2.40		
51	532	27.96	17	2.70		
61	447	23.51	16	3.20	**R87**	
66	411	21.60	15	3.40	**RF87**	**4P**
75	365	19.18	15	3.70		
83	326	17.15	14	4.00		
93	293	15.42	14	4.30		
31	872	45.81	8.2	0.85		
33	823	43.26	8.8	0.95		
39	701	36.83	10	1.10	**R77**	
43	637	33.47	10	1.20	**RF77**	**4P**
49	552	29.00	11	1.40		
57	480	25.23	11	1.50		
61	445	23.37	11	1.70		
67	408	21.43	10	1.85		
76	358	18.80	10	2.00		
80	339	17.82	10	2.10		
92	297	15.60	9.5	2.30	**R77**	
102	267	14.05	9.2	2.50	**RF77**	**4P**
116	235	12.33	8.9	2.70		
131	207	10.88	8.6	3.00		
148	183	9.64	8.3	3.20		
166	163	8.59	8.1	3.60		
185	147	7.74	7.8	3.80		
211	129	6.79	7.5	4.20		
61	446	23.44	8.3	1.15		
72	379	19.89	8.0	1.45		
80	342	17.95	7.8	1.60		
91	301	15.79	7.6	1.75	**R67**	**4P**
96	284	14.91	7.5	1.80	**RF67**	
113	242	12.70	7.2	2.00		
124	220	11.54	7.0	2.10		
143	190	10.00	6.7	2.30		
53	513	26.97	4.1	0.80	**R57** **RF57**	**4P**
65	417	21.93	4.2	1.00		
77	354	18.60	4.1	1.20		
85	320	16.79	4.0	1.30		
97	281	14.77	4.0	1.45		
103	266	13.95	3.9	1.50		
120	226	11.88	3.8	1.65	**R57**	
133	205	10.79	3.7	1.75	**RF57**	**4P**
153	178	9.35	3.6	1.95		
158	172	9.06	3.6	2.00		
179	152	7.97	3.5	2.20		
190	143	7.53	3.5	2.30		
223	122	6.41	3.3	2.60		
246	111	5.82	3.3	2.70		
283	96	5.05	3.1	3.00		
326	84	4.39	3.0	3.10		
131	208	21.93	3.8	2.00		
154	176	18.60	3.6	2.40		
171	159	16.79	3.5	2.60	**R57**	
194	140	14.77	3.4	2.90	**RF57**	**2P**
206	132	13.95	3.4	3.00		
242	113	11.88	3.3	3.30		
266	102	10.79	3.2	3.50		
88	309	16.22	1.9	0.85		
98	277	14.56	2.4	0.90		
114	239	12.54	2.9	0.95	**R47**	
121	224	11.79	2.9	1.00	**RF47**	**4P**
141	193	10.15	2.8	1.10		

n_a [r/min]	Ma [NM]	i	F_{ra} [KN]	F_B	机型号 Type size	极数 Pole
3.0KW						
158	173	9.07	2.8	1.20		
179	152	8.01	2.7	1.25		
184	148	7.76	2.6	1.05		
205	132	6.96	2.5	1.10	**R47**	
238	114	6.00	2.5	1.25	**RF47**	**4P**
254	107	5.64	2.5	1.34		
295	92	4.85	2.4	1.50		
329	83	4.34	2.3	1.65		
373	73	3.83	2.2	1.85		
243	112	11.79	2.5	2.00		
283	96	10.15	2.5	2.20		
316	86	9.07	2.4	2.40		
358	76	8.01	2.3	2.50		
370	74	7.76	2.3	2.10	**R47**	
412	66	6.96	2.2	2.20	**RF47**	**2P**
478	57	6.00	2.1	2.50		
509	53	5.64	2.1	2.70		
592	46	4.85	2.0	3.00		
661	41	4.34	1.9	3.30		
749	36	3.83	1.9	3.70		
141	186	10.11	0.7	0.80		
151	175	9.47	1.0	0.85		
179	147	7.97	1.4	0.95	**R37**	
214	123	6.67	1.2	1.05	**RF37**	**4P**
252	105	5.67	1.5	1.25		
283	93	5.06	1.7	1.30		
331	80	4.32	2.0	1.45		
353	75	4.05	2.0	1.45		
419	63	3.41	2.1	1.60		
284	93	10.11	2.2	1.65		
303	87	9.47	2.3	1.70		
360	73	7.97	2.2	1.90	**R37**	
430	61	6.67	2.1	2.10	**RF37**	**2P**
506	52	5.67	2.0	2.50		
567	46	5.06	1.9	2.60		
664	40	4.32	1.9	2.80		
709	37	4.05	1.8	3.00		
842	31	3.41	1.7	3.20		
255	103	5.60	0.3	0.85		
286	92	5.00	0.6	0.95	**R27**	
335	79	4.27	0.9	1.00	**RF27**	**4P**
358	74	4.00	1.0	1.05		
424	62	3.37	1.2	1.15		
436	61	6.59	1.2	1.55		
513	51	5.60	1.3	1.75		
574	46	5.00	1.2	1.85	**R27**	
672	39	4.27	1.2	2.00	**RF27**	**2P**
718	37	4.00	1.2	2.10		
852	31	3.37	1.1	2.30		
222	126	6.45	6.8	1.45		
257	109	5.56	6.5	2.00		
282	99	5.07	6.3	2.40	**RX87**	
318	88	4.50	6.1	3.20	**RXF87**	**4P**
378	74	3.78	5.8	3.90		
302	92	4.73	4.8	1.25		
354	79	4.04	4.6	1.75	**RX77**	
386	72	3.70	4.5	2.00	**RXF77**	**4P**
440	63	3.25	4.3	2.70		
464	60	3.08	4.3	3.10		
379	74	3.77	3.0	1.15		
447	63	3.20	2.9	1.55	**RX67**	
495	56	2.89	2.8	1.80	**RXF67**	**4P**
563	50	2.54	2.7	2.30		

选型参数表
（恒功率）

Selection Table
(Constant Power)

n_a [r/min]	Ma [NM]	i	F_{ra} [KN]	F_B	机型号 Type size	极数 Pole
3.0KW						
596	47	2.40	2.7	2.50	RX67 RXF67	4P
701	40	2.04	2.6	3.20		
769	36	1.86	2.5	3.30		
888	31	1.61	2.4	3.50		
1021	27	1.40	2.3	3.60		
455	61	3.14	2.2	1.00	RX57 RXF57	4P
542	52	2.64	2.1	1.30		
603	46	2.37	2.1	1.40		
701	40	2.04	2.0	1.65		
745	38	1.92	2.0	1.75		
867	32	1.65	1.9	2.00		
966	29	1.48	1.8	2.20		
1100	25	1.30	1.8	2.40		
4.0KW						
0.89	43008	1610	128	0.85	R177R107 RF177R107	4P
1.0	38147	1428	128	0.95		
1.1	34487	1291	128	1.05		
1.3	30613	1146	128	1.20		
1.4	27114	1015	128	1.35		
1.6	24416	914	128	1.50		
1.8	21664	811	128	1.70		
2.0	19608	734	128	1.85		
2.2	17711	663	128	2.05		
2.6	15013	562	128	2.45		
2.9	13330	499	128	2.75		
1.0	37855	1427	128	0.95	R177R97 RF177R97	4P
1.2	32443	1223	128	1.15		
1.3	30454	1148	128	1.20		
1.5	26103	984	128	1.40		
1.8	20957	790	128	1.75		
2.0	18729	706	128	1.95		
2.7	14192	535	128	2.60		
3.0	12707	479	128	2.90		
1.6	20973	876	114	0.85	R167R97 RF167R97	4P
1.9	18483	772	114	0.95		
2.2	15753	658	114	1.15		
2.8	12258	512	114	1.45		
3.8	9050	378	114	2.00		
4.3	8092	338	114	2.20		
2.7	12761	533	59	1.00	R147R87 RF147R87	4P
3.1	11109	464	63	1.20		
3.4	10223	427	64	1.25		
4.0	8691	363	66	1.50		
4.5	7661	320	67	1.70	R147R87 RF147R87	4P
5.1	6728	281	68	1.95		
5.8	5937	248	69	2.20		
6.7	5171	216	69	2.50		
7.8	4429	185	70	2.95		
8.9	3855	161	70	3.35		
2.4	14580	609	44	0.90	R147R77 RF147R77	4P
2.6	13144	549	58	1.00		
3.0	11516	481	61	1.15		
3.5	9912	414	64	1.30		
3.8	9193	384	43	0.85	R137R77 RF137R77	4P
4.4	7781	325	51	1.05		
4.9	7015	293	52	1.15		
5.6	6129	256	54	1.30		
6.5	5315	222	55	1.50		

n_a [r/min]	Ma [NM]	i	F_{ra} [KN]	F_B	机型号 Type size	极数 Pole
4.0KW						
3.8	9098	380	43	0.90	R137R77 RF137R77	4P
4.2	8212	343	49	0.95		
4.8	7206	301	52	1.10		
7.7	4477	187	26	0.95	R107R77 RF107R77	4P
7.5	4621	193	20	0.95	R107R77 RF107R77	4P
8.4	4118	172	28	1.05		
4.4	8241	163.51	66	1.50	R147 RF147	8P
4.9	7396	146.74	67	1.65		
6.0	6009	119.22	68	2.00		
6.6	5478	108.69	69	2.20		
4.1	8804	174.68	46	0.85	R137 RF137	8P
4.6	7891	156.56	50	0.95		
5.1	7124	141.35	52	1.05		
5.6	6471	128.38	53	1.20		
6.3	5741	113.90	54	1.35		
7.0	5210	103.36	55	1.45		
4.3	8428	222.96	48	0.90	R137 RF137	6P
5.1	7135	188.75	52	1.05		
5.5	6603	174.68	53	1.15		
6.1	5918	156.56	54	1.30		
6.8	5343	141.35	55	1.40		
7.5	4853	128.38	55	1.55		
8.4	4306	113.90	56	1.75		
9.3	3907	103.36	56	1.95		
11	3359	8&85	57	2.30		
8.4	4343	172.34	26	0.95	R107 RF107	4P
9.1	3999	158.68	28	1.00		
10	3574	141.83	30	1.15		
11	3218	127.68	32	1.25		
12	2914	115.63	33	1.40		
14	2584	102.53	34	1.55		
16	2336	92.70	34	1.70		
18	1980	78.57	33	2.00		
20	1837	72.88	32	2.20		
22	1653	65.60	32	2.40		
24	1497	59.41	31	2.70		
27	1328	52.68	30	3.00		
12	2935	116.48	13	0.95	R97 RF97	4P
14	2607	103.44	21	1.10		
16	2331	92.48	23	1.20		
17	2095	83.15	24	1.35		
20	1819	72.17	25	1.55		
22	1643	65.21	25	1.70		
24	1510	59.92	24	1.85		
27	1341	53.21	23	2.10		
30	1199	47.58	23	2.30		
34	1078	42.78	22	2.60		
39	936	37.13	21	3.00		
43	838	33.25	21	3.20		
45	808	32.05	21	3.00	R97 RF97	4P
53	685	27.19	20	3.50		
58	631	25.03	19	4.20		
64	564	22.37	19	4.50		
71	508	20.14	18	4.80		
23	1612	63.96	13	0.90	R87 RF87	4P
24	1527	60.61	13	0.95		
27	1337	53.05	14	1.10		
30	1204	47.79	15	1.20		
34	1056	41.92	16	1.40		

R

选型参数表
（恒功率）

Selection Table
(Constant Power)

R

n_a [r/min]	Ma [NM]	i	F_{ra} [KN]	F_B	机型号 Type size	极数 Pole
4.0KW						
39	932	37.00	17	1.55		
44	827	32.80	17	1.75	**R87**	
51	706	28.00	16	2.00	**RF87**	**4P**
42	871	34.55	17	1.60		
46	795	31.53	17	1.85		
52	705	27.96	16	2.10		
61	592	23.51	15	2.50		
67	544	21.60	15	2.60		
75	483	19.18	14	2.80	**R87**	
84	432	17.15	14	3.00	**RF87**	**4P**
93	389	15.42	14	3.20		
108	337	13.38	13	3.60		
120	302	11.98	13	3.80		
39	928	36.83	3.9	0.85		
43	843	33.47	8.6	0.90	**R77**	
50	731	29.00	10	1.05	**RF77**	**4P**
57	636	25.23	10	1.15		
62	589	23.37	10	1.30		
67	540	21.43	10	1.40		
77	474	18.80	10	1.55		
81	449	17.82	9.5	1.65		
92	393	15.60	9.1	1.75		
102	354	14.05	8.9	1.90		
117	311	12.33	8.6	2.10	**R77**	
132	274	10.88	8.3	2.30	**RF77**	**4P**
149	243	9.64	8.1	2.40		
168	216	8.59	7.9	2.70		
186	195	7.74	7.7	2.90		
212	171	6.79	7.4	3.20		
240	151	5.99	7.1	3.30		
271	134	5.31	6.9	3.60		
72	501	19.89	7.6	1.10		
80	452	17.95	7.4	1.20		
91	398	15.79	7.2	1.30		
97	376	14.91	7.1	1.35		
113	320	12.70	6.9	1.50		
125	291	11.54	6.7	1.60		
144	252	10.00	6.5	1.75	**R67**	
166	219	8.70	6.3	1.90	**RF67**	**4P**
185	196	7.79	6.1	1.80		
196	185	7.36	6.0	1.85		
230	158	6.27	5.8	1.95		
253	144	5.70	5.6	2.00		
292	124	4.93	5.4	2.20		
336	108	4.29	5.2	2.30		
77	469	18.60	3.3	0.90		
86	423	16.79	3.6	1.00		
97	372	14.77	3.6	1.10		
103	352	13.95	3.6	1.15		
121	299	11.88	3.5	1.25		
133	272	10.79	3.5	1.35		
154	236	9.35	3.4	1.45		
159	228	9.06	3.4	1.55	**R57**	
181	201	7.97	3.3	1.65	**RF57**	**4P**
191	190	7.53	3.3	1.75		
225	162	6.41	3.2	1.95		
247	147	5.82	3.1	2.00		
285	127	5.05	3.0	2.20		
328	111	4.39	2.9	2.40		
142	256	10.15	1.9	0.85		
159	229	9.07	2.2	0.90	**R47**	
180	202	8.01	2.5	0.95	**RF47**	**4P**

n_a [r/min]	Ma [NM]	i	F_{ra} [KN]	F_B	机型号 Type size	极数 Pole
4.0KW						
207	175	6.96	2.4	0.85		
240	151	6.00	2.3	0.95		
255	142	5.64	2.3	1.00		
297	122	4.85	2.2	1.15	**R47**	
332	109	4.34	2.2	1.25	**RF47**	**4P**
376	97	3.83	2.1	1.40		
178	204	16.22	2.5	1.25		
198	183	14.56	2.5	1.35		
230	157	12.54	2.4	1.50		
245	148	11.79	2.4	1.55		
285	127	10.15	2.3	1.70		
319	114	9.07	2.3	1.80		
361	101	8.01	2.2	1.90		
372	97	7.76	2.1	1.55	**R47**	
415	87	6.96	2.1	1.70	**RF47**	**2P**
482	75	6.00	2.0	1.95		
512	71	5.64	2.0	2.10		
596	61	4.85	1.9	2.30		
666	54	4.34	1.9	2.50		
755	48	3.83	1.8	2.80		
259	144	5.56	6.3	1.50		
284	131	5.07	6.1	1.85	**RX87**	
320	116	4.50	5.9	2.40	**RXF87**	**4P**
381	98	3.78	5.7	3.00		
356	105	4.04	4.4	1.30		
389	96	3.70	4.3	1.55		
443	84	3.25	4.2	2.10		
468	80	3.08	4.1	2.30		
533	70	2.70	4.0	3.00	**RX77**	
593	63	2.43	3.9	3.30	**RXF77**	**4P**
676	55	2.13	3.7	3.50		
766	49	1.88	3.6	3.70		
862	43	1.67	3.5	3.90		
1014	37	1.42	3.3	4.10		
450	83	3.20	2.7	1.15		
498	75	2.89	2.7	1.35		
567	66	2.54	2.6	1.75		
600	62	2.40	2.6	1.90	**RX67**	
706	53	2.04	2.5	2.40	**RXF67**	**4P**
774	48	1.86	2.4	2.50		
894	42	1.61	2.3	2.60		
1029	36	1.40	2.2	2.80		
545	68	2.64	1.6	0.95		
608	61	2.37	1.7	1.10		
706	53	2.04	1.8	1.25	**RX57**	
750	50	1.92	1.8	1.35	**RXF57**	**4P**
873	43	1.65	1.8	1.55		
973	38	1.48	1.7	1.70		
1108	34	1.30	1.7	1.80		
5.5KW						
1.3	42093	1146	128	0.85		
1.4	37282	1015	128	1.00		
1.6	33572	914	128	1.10		
1.8	29789	811	128	1.20		
2.0	26969	734	128	1.35	**R177R107**	
2.2	24353	663	128	1.50	**RF177R107**	**4P**
2.6	20643	562	128	1.75		
2.9	18329	499	128	2.00		
3.4	15721	428	128	2.30		
3.8	14105	384	128	2.60		
4.1	12746	347	128	2.85		

n_a [r/min]	Ma [NM]	i	F_{ra} [KN]	F_B	机型号 Type size	极数 Pole
5.5KW						
1.2	44610	1223	128	0.80	R177R97 RF177R97	4P
1.3	41874	1148	128	0. 85		
1.5	35892	984	128	1.00		
1.8	288 1 6	790	128	1.25		
2.0	25752	706	128	1. 40		
2.3	22506	617	128	1. 65		
2.7	19514	535	128	1. 90		
3.0	17472	479	128	2.10		
3.2	16560	454	128	2. 20		
3.5	14809	406	128	2. 45		
4.1	12912	354	128	2. 80		
2.2	21661	658	114	0.85	R167R97 RF167R97	4P
2.5	19060	579	114	0.95		
2.8	16855	512	114	1.05		
3.3	14353	436	114	1.25		
3.8	12444	378	114	1.45		
4.3	11127	338	114	1.60		
4.7	10139	308	114	1.80		
5.1	9217	280	114	1.95		
3.1	15275	464	42	0.85	R147R87 RF147R87	4P
3.4	14057	427	55	0.90		
4.0	11950	363	61	1.10		
4.5	10534	320	63	1.25		
5.1	9250	281	65	1.40		
5.8	8164	248	67	1.60		
6.9	6913	210	68	1.90		
7.8	6090	185	68	2.15		
3.6	13967	201.53	128	2.50	R177 RF177	8P
3.9	12706	183.34	128	2.75		
4.4	11406	164.59	128	3.05		
3.1	16043	231.49	114	1.05	R167 RF167	8P
3.8	12970	187.15	114	1.30		
4.7	10511	151.66	114	1.60		
5.1	9716	140.20	114	1.75		
5.9	8498	122.62	114	2.00		
4.4	11332	163.51	61	1.10	R147 RF147	8P
4.9	10170	146.74	63	1.20		
6.0	8262	119.22	66	1.45		
6.6	7533	108.69	67	1.60		
5.9	8499	163.51	66	1.45	R147 RF147	6P
6.5	7627	146.74	67	1.60		
8.1	6197	119.22	68	2.00		
8.8	5649	108.69	69	2.20		
10	4926	94.77	69	2.50		
12	4333	83.37	70	2.80		
5.6	8897	128.38	42	0.85	R137 RF137	8P
6.3	7894	113.90	50	0.95		
7.0	7163	103.36	51	1.05		
8.1	6158	88.85	53	1.20		
5.5	9079	174.68	41	0.85	R137 RF137	6P
6.1	8138	156.56	49	0.95		
6.8	7347	141.35	51	1.05		
7.5	6673	128.38	53	1.15		
8.4	5920	113.90	54	1.30		
9.3	5372	103.36	55	1.40		
6.5	7726	222.96	50	1.00	R137 RF137	4P
7.6	6541	188.75	53	1.15		
8.2	6053	174.68	54	1.25		
9.2	5425	156.56	55	1.40		
10	4898	141.35	55	1.55		
11	4449	128.38	56	1.70		
13	3947	113.90	56	1.90		

n_a [r/min]	Ma [NM]	i	F_{ra} [KN]	F_B	机型号 Type size	极数 Pole
5.5KW						
14	3582	103.36	57	2.10	R137 RF137	4P
16	3079	88.85	57	2.50		
18	2820	81.38	57	2.70		
19	2561	73.91	57	3.00		
22	2272	65.58	58	3.30		
24	2062	59.51	58	3.70		
28	1772	51.15	58	4.30		
11	4424	127.68	26	0.90	R107 RF107	4P
12	4007	115.63	28	1.00		
14	3553	102.53	30	1.15		
16	3212	92.70	32	1.25		
18	2723	78.57	32	1.50		
20	2525	72.88	31	1.60		
22	2273	65.60	30	1.80		
27	1825	52.68	29	2.20		
30	1650	47.63	28	2.50		
36	1399	40.37	27	2.90		
17	2881	83.15	17	1.00	R97 RF97	4P
20	2501	72.17	21	1.15		
22	2260	65.21	23	1.25		
24	2076	59.92	23	1.35		
27	1844	53.21	22	1.55		
30	1649	47.58	22	1.70		
34	1482	42.78	21	1.90		
39	1287	37.13	21	2.20		
43	1152	33.25	20	2.40		
52	956	27.58	19	2.60		
45	1111	32.05	20	2.20	R97 RF97	4P
53	942	27.19	19	2.60		
58	867	25.03	19	3.10		
64	775	22.37	18	3.30		
71	698	20.14	17	3.50		
79	632	18.24	17	3.70		
89	560	16.17	16	4.00		
30	1656	47.79	15	0.90	R87 RF87	4P
34	1453	41.92	16	1.00		
39	1282	37.00	16	1.15		
44	1137	32.80	16	1.30		
51	970	28.00	15	1.45		
52	969	27.96	15	1.50	R87 RF87	4P
61	815	23.51	15	1.80		
67	748	21.60	14	1.90		
75	665	19.18	14	2.00		
84	594	17.15	14	2.20		
93	534	15.42	13	2.40		
108	464	13.38	13	2.60		
120	415	11.98	12	2.80		
145	344	9.94	12	3.20		
158	317	9.14	12	3.60		
175	285	8.22	11	3.80		
202	247	7.13	11	4.10		
77	651	18.80	8. 8	1.15	R77 RF77	4P
81	617	17.82	8. 9	1.20		
92	541	15.60	8. 7	1.30		
102	487	14.05	8. 5	1.40		
117	427	12.33	8. 3	1.50		
132	377	10.88	8. 0	1.65		
149	334	9.64	7. 8	1.80		
168	298	8.59	7. 7	2.00		
186	268	7.74	7. 5	2.20		
212	235	6.79	7. 2	2.30		
240	208	5.99	7. 0	2.50		
271	184	5.31	6. 7	2.60		

R

选型参数表
（恒功率）

Selection Table
(Constant Power)

R

n_a [r/min]	Ma [NM]	i	F_{ra} [KN]	F_B	机型号 Type size	极数 Pole
5.5KW						
91	547	15.79	6.3	0.95	R67 RF67	4P
97	517	14.91	6.6	1.00		
113	440	12.70	6.5	1.10		
125	400	11.54	6.4	1.20		
144	347	10.00	6.2	1.30		
166	301	8.70	6.0	1.40		
185	270	7.79	5.9	1.35		
196	255	7.36	5.8	1.35		
230	217	6.27	5.6	1.45		
253	198	5.70	5.4	1.50		
292	171	4.93	5.2	1.60		
336	149	4.29	5.0	1.70		
333	150	8.70	5.0	2.80		
372	134	7.79	4.9	2.70	R67 RF67	2P
394	127	7.36	4.8	2.80		
463	108	6.27	4.6	2.90		
509	98	5.70	4.5	3.00		
588	85	4.93	4.3	3.20		
676	74	4.29	4.1	3.50		
97	512	14.77	1.6	0.80	R57 RF57	4P
103	483	13.95	2.0	0.85		
121	412	11.88	2.8	0.95		
133	374	10.79	3.1	1.00		
154	324	9.35	3.1	1.10		
181	276	7.97	3.1	1.20		
191	261	7.53	3.0	1.25		
225	222	6.41	3.0	1.40		
247	202	5.82	2.9	1.50		
285	175	5.05	2.9	1.65		
328	152	4.39	2.8	1.75		
310	161	9.35	2.8	2.20	R57 RF57	2P
364	137	7.97	2.7	2.40		
385	130	7.53	2.7	2.50		
452	110	6.41	2.6	2.90		
498	100	5.82	2.5	3.00		
574	87	5.05	2.4	3.30		
661	76	4.39	2.3	3.50		
297	168	4.85	1.8	0.85	R47 RF47	4P
332	150	4.34	2.0	0.90		
376	133	3.83	2.0	1.00		
231	216	12.54	1.6	1.10	R47 RF47	2P
246	203	11.79	1.8	1.15		
286	175	10.15	2.1	1.25		
320	156	9.07	2.1	1.35		
362	138	8.01	2.1	1.40		
483	103	6.00	1.9	1.45		
514	97	5.64	1.9	1.50		
598	83	4.85	1.8	1.70		
668	75	4.34	1.8	1.85		
757	66	3.83	1.7	2.10		
221	238	6.52	16	4.80	RX137 RXF137	4P
244	216	5.91	16	6.25		
217	236	6.63	10	1.90	RX107 RXF107	4P
257	200	5.61	9.5	2.20		
277	185	5.19	9.3	3.70		
310	165	4.65	9.0	4.10		
249	206	5.79	8.0	1.95	RX97 RXF97	4P
293	175	4.91	7.6	2.20		
319	161	4.52	7.4	3.60		
356	144	4.04	7.2	4.00		
396	129	3.64	7.0	4.40		
436	117	3.30	6.8	4.90		
493	104	2.92	6.5	5.50		
545	94	2.64	6.4	6.10		
643	80	2.24	6.0	7.20		

n_a [r/min]	Ma [NM]	i	F_{ra} [KN]	F_B	机型号 Type size	极数 Pole
5.5KW						
735	70	1.96	5.8	7.90	Rx97 RXF97	4P
878	58	1.64	5.5	8.40		
1014	51	1.42	5.3	8.80		
320	160	4.50	5.7	1.75	RX87 RXF87	4P
381	134	3.78	5.5	2.20		
414	124	3.48	5.4	3.20		
466	110	3.09	5.2	3.60		
522	98	2.76	5.0	4.00		
581	88	2.48	4.9	4.40		
670	76	2.15	4.7	4.90		
443	116	3.25	4.0	1.50	RX77 RXF77	4P
468	110	3.08	4.0	1.70		
533	96	2.70	3.8	2.20		
593	86	2.43	3.7	2.40		
676	76	2.13	3.6	2.60		
766	67	1.88	3.5	2.70		
862	59	1.67	3.4	2.80		
1014	51	1.42	3.2	3.00		
567	90	2.54	2.4	1.25	RX67 RXF67	4P
600	85	2.40	2.4	1.40		
706	73	2.04	2.3	1.80		
774	66	1.86	2.3	1.85		
894	57	1.61	2.2	1.95		
1029	50	1.40	2.1	2.00		
706	73	2.04	0.6	0.90	RX57 RXF57	4P
750	68	1.92	0.7	1.00		
873	59	1.65	0.9	1.15		
973	53	1.48	1.0	1.25		
1108	46	1.30	1.1	1.30		
7.5KW						
1.6	45780	914	128	0.80	R177R107 RF177R107	4P
1.8	40621	811	128	0.90		
2.0	36764	734	128	1.00		
2.2	33208	663	128	1.10		
2.6	28149	562	128	1.30		
2.9	24994	499	128	1.45		
3.4	21437	428	128	1.70		
3.8	19234	384	128	1.90		
4.1	17380	347	128	2.10		
4.6	15778	315	128	2.30		
5.2	13974	279	128	2.60		
5.7	12722	254	128	2.85		
1.8	39294	790	128	0.95	R177R97 RF177R97	4P
2.0	35116	706	128	1.05		
2.3	30689	617	128	1.20		
2.7	26611	535	128	1.40		
3.0	23825	479	128	1.55		
3.2	22582	454	128	1.60		
3.5	20194	406	128	1.80		
4.1	17608	354	128	2.10		
4.8	15071	303	128	2.45		
2.8	22984	512	54	0.80	R167R97 RF167R97	4P
3.3	19572	436	59	0.95		
3.8	16968	378	62	1.10		
4.3	15173	338	64	1.20		
4.7	13826	308	66	1.30		
5.1	12569	280	67	1.45		
4.5	14365	320	48	0.90	R147R87 RF147R87	4P
5.1	12614	281	60	1.05		
5.8	11133	248	62	1.20		
6.9	9427	210	65	1.40		
7.8	8305	185	66	1.60		
8.9	7227	161	67	1.80		

选型参数表
（恒功率）

Selection Table
(Constant Power)

n_a [r/min]	Ma [NM]	i	F_{ra} [KN]	F_B	机型号 Type size	极数 Pole
7.5KW						
3.6	19046	201.53	128	1.85	R177 RF177	4P
3.9	17326	183.34	128	2.00		
4.4	15554	164.59	128	2.25		
5.0	13691	144.87	128	2.55		
5.7	12027	127.26	128	2.85		
3.1	21877	231.49	114	0.80	R167 RF167	8P
3.8	17687	187.15	114	0.95		
4.7	14333	151.66	114	1.20		
5.1	13250	140.20	114	1.30		
5.9	11588	122.62	114	1.50		
4.2	16239	231.49	114	1.05	R167 RF167	6P
5.2	13128	187.15	114	1.30		
6.4	10639	151.66	114	1.60		
6.9	9835	140.20	114	1.70		
7.9	8602	122.62	114	2.00		
9.2	7356	104.87	114	2.20		
10	6536	93.17	114	2.60		
12	5842	83.28	114	2.90		
13	5143	73.31	114	3.30		
14	4755	67.78	114	3.60		
4.4	15453	163.51	31	0.80	R147 RF147	8P
4.9	13868	146.74	52	0.90		
6.0	11267	119.22	61	1.10		
6.6	10272	108.69	63	1.20		
5.9	11470	163.51	61	1.05	R147 RF147	6P
6.6	10294	146.74	63	1.20		
8.1	8363	119.22	66	1.45		
8.9	7624	108.69	67	1.60		
10	6648	94.77	68	1.85		
12	5848	83.37	68	2.10		
7.6	8919	188.75	43	0.85	R137 RF137	4P
8.2	8254	174.68	48	0.90		
9.2	7398	156.56	51	1.00		
10	6679	141.35	52	1.15		
11	6066	128.38	54	1.25		
13	5382	113.90	55	1.40		
14	4884	103.36	55	1.55		
16	4198	88.85	56	1.80		
18	3845	81.38	57	1.95		
19	3492	73.91	57	2.20		
22	3099	65.58	57	2.50		
24	2812	59.51	57	2.70		
28	2417	51.15	58	3.10		
32	2110	44.65	57	3.50		
16	4380	92.70	26	0.95	R107 RF107	4P
18	3713	78.57	30	1.10		
20	3444	72.88	30	1.20		
22	3100	65.60	29	1.30		
24	2807	59.41	29	1.45		
27	2489	52.68	28	1.65		
30	2251	47.63	27	1.80		
36	1908	40.37	26	2.10		
41	1666	35.26	25	2.40		
49	1393	29.49	24	2.90		
47	1454	30.77	24	2.80	R107 RF107	4P
52	1303	27.58	23	3.10		
58	1177	24.90	23	3.50		
64	1069	22.62	22	3.80		
24	2831	59.92	19	1.00	R97 RF97	4P
27	2514	53.21	21	1.15		
30	2248	47.58	21	1.25		

n_a [r/min]	Ma [NM]	i	F_{ra} [KN]	F_B	机型号 Type size	极数 Pole
7.5KW						
34	2021	42.78	20	1.40	R97 RF97	4P
39	1754	37.13	20	1.60		
43	1571	33.25	19	1.75		
52	1303	27.58	18	1.95		
45	1514	32.05	19	1.60	R97 RF97	4P
53	1285	27.19	18	1.90		
58	1183	25.03	18	2.30		
64	1057	22.37	17	2.40		
71	952	20.14	17	2.60		
79	862	18.24	17	2.70		
89	764	16.17	17	3.00		
98	691	14.62	17	3.40		
39	1748	37.00	11	0.85	R87 RF87	4P
44	1550	32.80	15	0.95		
51	1323	28.00	14	1.05		
52	1321	27.96	14	1.10	R87 RF87	4P
61	1111	23.51	14	1.30		
67	1021	21.60	14	1.40		
75	906	19.18	13	1.50		
84	810	17.15	13	1.65		
93	729	15.42	12	1.75		
108	632	13.38	12	1.90		
120	566	11.98	12	2.10		
145	470	9.94	11	2.40		
158	432	9.14	11	2.60		
175	388	8.22	11	2.80		
202	337	7.13	11	3.00		
225	302	6.39	10	3.20		
272	250	5.30	10	3.40		
77	888	18.80	5.0	0.85	R77 RF77	4P
81	842	17.82	5.4	0.85		
92	737	15.60	6.3	0.95		
102	664	14.05	6.8	1.00		
117	583	12.33	7.4	1.10		
132	514	10.88	7.6	1.20		
149	456	9.64	7.4	1.30		
168	406	8.59	7.2	1.45		
186	366	7.74	7.2	1.55		
212	321	6.79	7.0	1.70		
240	283	5.99	6.8	1.80		
271	251	5.31	6.5	1.90		
113	600	12.70	4.0	0.80	R67 RF67	4P
125	545	11.54	4.6	0.85		
144	473	10.00	5.3	0.95		
166	411	8.70	5.6	1.00		
185	368	7.79	5.2	0.95		
196	348	7.36	5.4	1.00		
230	296	6.27	5.3	1.05		
253	269	5.70	5.2	1.10		
292	233	4.93	5.0	1.15		
336	203	4.29	4.9	1.25		
181	377	7.97	0.9	0.90	R57 RF57	4P
191	356	7.53	1.2	0.95		
225	303	6.41	1.9	1.05		
247	275	5.82	2.3	1.10		
285	239	5.05	2.6	1.20		
328	207	4.39	2.6	1.25		
196	347	14.77	2.5	1.20	R57 RF57	2P
208	327	13.95	2.6	1.25		
244	279	11.88	2.6	1.40		
269	253	10.79	2.6	1.45		

R

选型参数表
（恒功率）

Selection Table
(Constant Power)

R

n_a [r/min]	Ma [NM]	i	F_{ra} [KN]	F_B	机型号 Type size	极数 Pole
7.5kW						
310	219	9.35	2.6	1.60		
364	187	7.97	2.5	1.80		
385	177	7.53	2.5	1.90	**R57**	
452	150	6.41	2.4	2.10	**RF57**	**2P**
498	137	5.82	2.4	2.20		
574	118	5.05	2.3	2.50		
661	103	4.39	2.3	2.60		
221	324	6.52	16	3.55	**RX137**	**4P**
244	294	5.91	16	4.60	**RXF137**	
217	322	6.63	10	1.40		
257	272	5.61	9.2	1.60	**RX107**	
277	252	5.19	9.0	2.70	**RXF107**	**4P**
310	226	4.65	8.7	3.00		
343	204	4.20	8.5	3.90		
249	281	5.79	7.7	1.45		
293	238	4.91	7.4	1.60		
319	219	4.52	7.2	2.60	**RX97**	
356	196	4.04	7.0	2.90	**RXF97**	**4P**
396	177	3.64	6.8	3.30		
436	160	3.30	6.6	3.60		
493	142	2.92	6.4	4.10		
320	218	4.50	5.5	1.30		
381	183	3.78	5.3	1.60		
414	169	3.48	5.1	2.30		
466	150	3.09	5.0	2.60		
522	134	2.76	4.9	2.90	**RX87**	**4P**
581	120	2.48	4.7	3.30	**RXF87**	
670	104	2.15	4.5	3.60		
746	94	1.93	4.4	3.70		
900	78	1.60	4.2	3.90		
1036	67	1.39	4.0	4.20		
443	158	3.25	3.6	1.10		
468	149	3.08	3.7	1.25		
533	131	2.70	3.6	1.60		
593	118	2.43	3.5	1.75	**RX77**	**4P**
676	103	2.13	3.4	1.85	**RXF77**	
766	91	1.88	3.3	2.00		
862	81	1.67	3.2	2.10		
1014	69	1.42	3.1	2.20		
567	123	2.54	1.4	0.95		
600	116	2.40	1.5	1.00		
706	99	2.04	1.7	1.30	**RX67**	**4P**
774	90	1.86	1.8	1.35	**RXF67**	
894	78	1.61	2.0	1.40		
1029	68	1.40	2.0	1.50		
11.0kW						
2.6	41285	562	128	0.90		
2.9	36657	499	128	1.00		
3.4	31442	428	128	1.15		
3.8	28209	384	128	1.30		
4.2	25491	347	128	1.45	**R177R107**	**4P**
4.6	23140	315	128	1.60	**RF177R107**	
5.2	20496	279	128	1.80		
5.7	18659	254	128	1.95		
6.7	16015	218	128	2.30		
7.7	13958	190	128	2.60		
2.4	44394	617	128	0.80		
2.7	38494	535	128	0.95		
3.0	34465	479	128	1.05	**R177R97**	
3.2	32666	454	128	1.10		**4P**
3.6	29213	406	128	1.25	**RF177R97**	
4.1	25471	354	128	1.45		
4.8	21801	303	128	1.70		

n_a [r/min]	Ma [NM]	i	F_{ra} [KN]	F_B	机型号 Type size	极数 Pole
11.0kW						
4.9	19481	300	114	0.90		
5.3	17858	275	114	1.00	**R167R107**	
6.3	15130	233	114	1.20	**RF167R107**	**4P**
7.2	13247	204	114	1.35		
8.5	11169	172	114	1.60		
5.0	18897	291	114	0.95	**R167R107** **RF167R107**	**4P**
4.3	21949	338	114	0.80	**R167R97**	
4.7	20001	308	114	0.90	**RF167R97**	**4P**
5.2	18182	280	114	1.00		
5.9	16104	248	25	0.80		
7.0	13637	210	55	0.95	**R147R87**	**4P**
7.9	12013	185	60	1.10	**RF147R87**	
9.1	10455	161	63	1.25		
3.6	27551	201.53	128	1.25		
4.0	25064	183.34	128	1.40	**R177**	
4.4	22500	164.59	128	1.55	**RF177**	**8P**
5.0	19805	144.87	128	1.75		
5.7	17398	127.26	128	2.00		
4.8	20734	201.53	128	1.70		
5.3	18862	183.34	128	1.85	**R177**	
5.9	16933	164.59	128	2.05	**RF177**	**6P**
6.7	14905	144.87	128	2.30		
7.6	13093	127.26	128	2.65		
7.2	13776	201.53	128	2.55		
&0	12532	183.34	128	2.80	**R177**	
8.9	11250	164.59	128	3.10	**RF177**	**4P**
10	9902	144.87	128	3.50		
11	8699	127.26	128	3.92		
5.2	19255	187.15	114	0.90		
6.4	15603	151.66	114	1.05	**R167**	**6P**
6.9	14424	140.20	114	1.20	**RF167**	
7.9	12616	122.62	114	1.35		
6.3	15823	231.49	114	1.05		
7.8	12793	187.15	114	1.30		
9.6	10367	151.66	114	1.60		
10	9583	140.20	114	1.75	**R167**	**6P**
12	8382	122.62	114	2.00	**RF167**	
14	7168	104.87	114	2.30		
16	6369	93.17	114	2.70		
18	5693	83.28	114	3.00		
6.6	15097	146.74	34	0.80		
8.1	12266	119.22	59	1.00		
8.9	11182	108.69	61	1.10	**R147**	**6P**
10	9750	94.77	64	1.25	**RF147**	
12	8577	83.37	66	1.40		
8.9	11177	163.51	61	1.10		
9.9	10030	146.74	63	1.20		
12	8149	119.22	65	1.50		
13	7429	108.69	66	1.65		
15	6478	94.77	67	1.90	**R147**	**4P**
18	5699	83.37	68	2.10	**RF147**	
21	4844	70.87	69	2.50		
22	4566	66.80	69	2.70		
24	4163	60.90	70	2.90		
28	3629	53.09	70	3.40		
10	9662	141.35	22	0.80		
11	8775	128.38	45	0.85	**R137**	
13	7786	113.90	50	0.95	**RF137**	**4P**
14	7065	103.36	52	1.05		
16	6073	88.85	53	1.25		

选型参数表
（恒功率）

Selection Table
(Constant Power)

n_a [r/min]	Ma [NM]	i	F_{ra} [KN]	F_B	机型号 Type size	极数 Pole
11.0kW						
18	5563	81.38	54	1.35		
20	5052	73.91	55	1.50		
22	4483	65.58	56	1.70		
25	4068	59.51	56	1.85	**R137**	4P
29	3496	51.15	57	2.20	**RF137**	
33	3052	44.65	57	2.50		
39	2589	37.87	57	2.90		
44	2263	33.10	58	3.30		
22	4484	65.60	23	0.90		
25	4061	59.41	26	1.00		
28	3601	52.68	26	1.10	**R107**	
31	3256	47.63	25	1.25	**RF107**	4P
36	2759	40.37	24	1.45		
41	2410	35.26	24	1.65		
50	2016	29.49	23	2.00		
47	2103	30.77	23	1.90		
53	1885	27.58	22	2.10		
59	1702	24.90	22	2.40	**R107**	4P
65	1546	22.62	21	2.60	**RF107**	
73	1372	20.07	21	2.90		
80	1245	18.21	20	3.20		
34	2924	42.78	14	0.95		
39	2538	37.13	18	1.10	**R97**	4P
44	2273	33.25	18	1.20	**RF97**	
53	1885	27.58	17	1.35		
58	1711	25.03	17	1.55		
65	1529	22.37	16	1.65		
72	1377	20.14	16	1.80		
80	1247	18.24	16	1.90		
90	1105	16.17	15	2.00		
100	999	14.62	15	2.20	**R97**	4P
118	847	12.39	14	2.40	**RF97**	
135	740	10.83	14	2.70		
157	635	9.29	14	3.00		
174	573	8.39	13	3.30		
205	487	7.12	13	3.80		
235	424	6.21	12	4.20		
68	1476	21.60	13	0.95		
76	1311	19.18	12	1.05		
85	1172	17.15	12	1.10		
95	1054	15.42	12	1.20		
109	915	13.38	12	1.30		
122	819	11.98	11	1.40	**R87**	4P
147	679	9.94	11	1.65	**RF87**	
160	625	9.14	11	1.80		
178	562	8.22	11	1.95		
205	487	7.13	10	2.10		
228	437	6.39	10	2.20		
275	362	5.30	9.4	2.30		
134	744	10.88	4.0	0.85		
151	659	9.64	4.8	0.90		
189	529	7.74	4.4	1.10	**R77**	4P
215	464	6.79	5.0	1.15	**RF77**	
244	409	5.99	5.4	1.25		
275	363	5.31	5.8	1.30		
224	469	6.52	16	2.45		
247	425	5.91	12	3.20		
273	385	5.35	12	3.65	**RX137**	4P
304	345	4.80	10	3.85	**RXF137**	
374	281	3.90	6.0	4.80		
410	256	3.56	6.0	5.60		

n_a [r/min]	Ma [NM]	i	F_{ra} [KN]	F_B	机型号 Type size	极数 Pole
11.0kW						
281	364	5.19	8.6	1.85		
314	326	4.65	8.3	2.00		
348	295	4.20	8.1	2.70	**RX107**	
383	267	3.81	7.9	3.00	**RXF107**	4P
432	237	3.38	7.7	3.40		
476	215	3.07	7.5	3.70		
553	185	2.64	7.2	4.30		
323	317	4.52	6. 8	1.80		
361	283	4.04	6.6	2.00		
401	255	3.64	6.5	2.20		
442	232	3.30	6.3	2.50		
500	205	2.92	6.1	2.80	**RX97**	4P
553	185	2.64	6. 0	3.10	**RXF97**	
652	157	2.24	5.7	3.60		
745	138	1.96	5.5	4.00		
890	115	1.64	5.2	4.20		
1028	100	1.42	5.0	4.40		
420	244	3.48	4.8	1.60		
472	217	3.09	4.7	1.80		
529	194	2.76	4.6	2.00		
589	174	2.48	4.4	2.20	**RX87**	4P
679	151	2.15	4.3	2.50	**RXF87**	
756	135	1.93	4.2	2.50		
913	112	1.60	4.0	2.70		
1050	98	1.39	3.8	2.90		
601	171	2.43	1.8	1.20		
685	149	2.13	2.0	1.30	**RX77**	
777	132	1.88	2.2	1.35	**RXF77**	4P
874	117	1.67	2.3	1.40		
1028	100	1.42	2.5	1.50		
15.0kW						
3.4	42875	428	128	0.85		
3.8	38467	384	128	0.95		
4.2	34761	347	128	1.05		
4.6	31555	315	128	1.15	**R177R107**	
5.2	27949	279	128	1.30	**RF177R107**	4P
5.7	25444	254	128	1.45		
6.7	21838	218	128	1.70		
7.7	19033	190	128	1.90		
9.1	16128	161	128	2.25		
3.0	46998	479	128	0.80		
3.2	44545	454	128	0.80	**R177R97**	
3.6	39835	406	128	0.90	**RF177R97**	4P
4.1	34733	354	128	1.05		
4.8	29729	303	128	1.20		
6.3	20632	233	114	0.85	**R167R107**	
7.2	18064	204	114	1.00	**RF167R107**	4P
8.5	15231	172	114	1.20		
6.4	20189	228	114	0.90	**R167R107**	4P
7.3	17621	199	114	1.00	**RF167R107**	
4.0	34178	183.34	128	1.00		
4.4	30682	164.59	128	1.15	**R177**	8P
5.0	27007	144.87	128	1.30	**RF177**	
5.7	23724	127.26	128	1.45		
4.8	28274	201.53	128	1.25		
5.3	25721	183.34	128	1.35	**R177**	
5.9	23091	164.59	128	1.50	**RF177**	6P
6.7	20325	144.87	128	1.70		
7.6	17854	127.26	128	1.95		

R

选型参数表
（恒功率）

Selection Table
(Constant Power)

R

n_a [r/min]	Ma [NM]	i	F_{ra} [KN]	F_B	机型号 Type size	极数 Pole
15.0kW						
7.2	18785	201.53	128	1.85		
8.0	17089	183.34	128	2.05	**R177**	
8.9	15341	164.59	128	2.25	**RF177**	**4P**
10	13503	144.87	128	2.60		
11	11862	127.26	128	2.90		
6.4	21277	151.66	114	0.80		
6.9	19670	140.20	114	0.85	**R167**	**6P**
7.9	17203	122.62	114	1.00	**RF167**	
9.2	14713	104.87	114	1.15		
6.3	21577	231.49	114	0.80		
7.8	17444	187.15	114	1.00		
9.6	14136	151.66	114	1.20		
10	13068	140.20	114	1.30		
12	11429	122.62	114	1.50	**R167**	**4P**
14	9775	104.87	114	1.70	**RF167**	
16	8684	93.17	114	1.95		
18	7763	83.28	114	2.20		
20	6833	73.31	114	2.50		
22	6318	67.78	114	2.70		
8.9	15249	108.69	33	0.80		
10	13296	94.77	57	0.95	**R147**	
12	11697	83.37	61	1.05	**RF147**	**6P**
14	9943	70.87	63	1.20		
15	9372	66.80	64	1.30		
8.9	15241	163.51	34	0.80		
9.9	13678	146.74	54	0.90		
12	11113	119.22	62	1.10		
13	10131	108.69	63	1.20		
15	8834	94.77	65	1.40		
18	7771	83.37	66	1.60	**R147**	
21	6606	70.87	68	1.85	**RF147**	**4P**
22	6226	66.80	68	2.00		
24	5677	60.90	68	2.20		
28	4949	53.09	69	2.50		
31	4354	46.71	69	2.80		
37	3700	39.70	69	3.30		
42	3260	34.97	69	3.70		
14	9634	103.36	29	0.80		
16	8282	88.85	48	0.90		
18	7585	81.38	51	1.00		
20	6889	73.91	52	1.10		
22	6113	65.58	54	1.25		
25	5547	59.51	54	1.40		
29	4768	51.15	55	1.60	**R137**	**4P**
33	4162	44.65	56	1.85	**RF137**	
39	3530	37.87	57	2.20		
44	3085	33.10	57	2.50		
52	2609	27.99	57	2.80		
60	2272	24.38	57	3.20		
66	2071	22.22	57	3.50		
75	1806	19.38	57	4.00		
31	4440	47.63	23	0.90		
36	3763	40.37	23	1.10	**R107**	**4P**
41	3287	35.26	22	1.25	**RF107**	
50	2749	29.49	21	1.50		
47	2868	30.77	22	1.40		
53	2571	27.58	21	1.60		
59	2321	24.90	21	1.75		
65	2108	22.62	20	1.95	**R107**	**4P**
73	1871	20.07	20	2.20	**RF107**	
80	1697	18.21	19	2.40		
93	1459	15.65	19	2.80		
107	1273	13.66	18	3.20		

n_a [r/min]	Ma [NM]	i	F_{ra} [KN]	F_B	机型号 Type size	极数 Pole
15.0kW						
53	2570.7	27.58	16	1.00	**R97** **RF97**	**4P**
58	2333	25.03	15	1.15		
65	2085	22.37	15	1.25		
72	1877	20.14	15	1.30		
80	1700	18.24	15	1.40		
90	1507	16.17	14	1.50		
100	1363	14.62	14	1.60	**R97**	
118	1155	12.39	14	1.80	**RF97**	**4P**
135	1009	10.83	13	1.95		
157	866	9.29	13	2.20		
174	782	8.39	13	2.50		
205	664	7.12	12	2.90		
235	579	6.21	12	3.10		
281	485	5.20	17	3.70		
85	1599	17.15	11	0.85		
95	1437	15.42	11	0.90		
109	1247	13.38	11	1.00		
122	1117	11.98	11	1.05		
147	927	9.94	10	1.20	**R87**	**4P**
160	852	9.14	10	1.35	**RF87**	
178	766	8.22	10	1.45		
205	665	7.13	10	1.55		
228	596	6.39	10	1.65		
275	494	5.30	9.1	1.75		
224	640	6.52	16	1.80		
247	580	5.91	12	2.35		
273	525	5.35	12	2.65		
304	471	4.80	10	2.80	**RX137**	
374	383	3.90	6.0	3.50	**RXF137**	**4P**
410	349	3.56	5.9	4.15		
471	304	3.10	5.9	4.90		
535	268	2.73	6.5	5.20		
629	228	2.32	6.1	5.35		
281	497	5.19	8.0	1.35		
314	445	4.65	7.8	1.50		
348	402	4.20	7.7	2.00		
383	365	3.81	7.5	2.20		
432	323	3.38	7.3	2.50	**RX107**	
476	294	3.07	7.2	2.80	**RXF107**	**4P**
553	253	2.64	6.9	3.20		
635	220	2.30	6.7	3.70		
749	187	1.95	6.4	4.00		
854	164	1.71	6.1	4.20		
1014	138	1.44	5.9	4.60		
323	432	4.52	6.3	1.35		
361	387	4.04	6.2	1.50		
401	348	3.64	6.1	1.65		
442	316	3.30	6.0	1.85		
500	279	2.92	5.8	2.10	**RX97**	
553	253	2.64	5.7	2.30	**RXF97**	**4P**
652	214	2.24	5.4	2.70		
745	188	1.96	5.3	3.00		
890	157	1.64	5.0	3.20		
1028	136	1.42	4.8	3.30		
420	333	3.48	4.0	1.20		
472	296	3.09	4.3	1.35		
529	264	2.76	4.2	1.50		
589	237	2.48	4.1	1.65	**RX87**	**4P**
679	206	2.15	4.0	1.80	**RXF87**	
756	185	1.93	3.9	1.90		
913	153	1.60	3.8	2.00		
1050	133	1.39	3.6	2.10		

选型参数表
（恒功率）

Selection Table
(Constant Power)

n_a [r/min]	Ma [NM]	i	F_{ra} [KN]	F_B	机型号 Type size	极数 Pole
18.5kW						
4.2	42871	347	128	0.85		
4.7	38918	315	128	0.95		
5.3	34470	279	128	1.05	**R177R107**	
5.8	31381	254	128	1.15	**RF177R107**	**4P**
6.7	26934	218	128	1.35		
7.7	23474	190	128	1.55		
9.1	19891	161	128	1.85		
3.6	48796	406	128	0.75	**R177R97**	
4.2	42546	354	128	0.85	**RF177R97**	**4P**
4.9	36417	303	128	1.00		
5.3	31723	183.34	128	1.10		
5.9	28479	164.59	128	1.20	**R177**	**6P**
6.7	25067	144.87	128	1.40	**RF177**	
7.6	22020	127.26	128	1.60		
7.3	23010	201.53	128	1.50		
8.0	20933	183.34	128	1.65	**R177**	
8.9	18792	164.59	128	1.85	**RF177**	**4P**
10	16541	144.87	128	2.10		
12	14530	127.26	128	2.35		
7.9	21368	187.15	114	0.80		
9.7	17316	151.66	114	1.00		
10	16008	140.20	114	1.05		
12	14000	122.62	114	1.25		
14	11974	104.87	114	1.40		
16	10638	93.17	114	1.60	**R167**	**4P**
18	9509	83.28	114	1.80	**RF167**	
20	8370	73.31	114	2.00		
22	7739	67.78	114	2.20		
25	6767	59.27	114	2.50		
29	5788	50.69	114	2.80		
33	5143	45.04	114	3.20		
12	13612	119.22	54	0.90		
14	12410	108.69	59	1.00		
16	10821	94.77	62	1.15		
18	9519	83.37	64	1.30		
21	8092	70.87	66	1.50		
22	7627	66.80	67	1.60	**R147**	**4P**
24	6953	60.90	67	1.75	**RF147**	
28	6062	53.09	68	2.00		
31	5333	46.71	69	2.30		
37	4533	39.70	69	2.70		
42	3993	34.97	69	3.00		
49	3460	30.30	69	3.50		
18	9292	81.38	37	0.80		
20	8439	73.91	48	0.90		
22	7488	65.58	51	1.00		
25	6795	59.51	52	1.10	**R137**	
29	5840	51.15	54	1.30	**RF137**	**4P**
33	5098	44.65	55	1.50		
39	4324	37.87	56	1.75		
44	3779	33.10	57	2.00		
53	3196	27.99	57	2.30		
49	3425	30.00	57	2.20		
60	2784	24.38	57	2.80	**R137**	
66	2537	22.22	58	3.00	**RF137**	**4P**
76	2213	19.38	58	3.50		
86	1947	17.05	58	4.00		
36	4609	40.37	19	0.90	**R107**	
42	4026	35.26	21	1.00	**RF107**	**4P**
50	3367	29.49	20	1.20		

n_a [r/min]	Ma [NM]	i	F_{ra} [KN]	F_B	机型号 Type size	极数 Pole
18.5kW						
59	2843	24.90	20	1.45		
65	2583	22.62	20	1.60		
73	2292	20.07	19	1.80		
81	2079	18.21	19	1.95		
94	1787	15.65	18	2.30	**R107**	**4P**
108	1560	13.66	18	2.60	**RF107**	
127	1323	11.59	17	3.10		
145	1157	10.13	16	3.50		
187	897	7.86	15	3.10		
221	760	6.66	15	3.70		
73	2300	20.14	14	1.05		
81	2083	18.24	14	1.15		
91	1846	16.17	14	1.25		
101	1669	14.62	13	1.30		
119	1415	12.39	13	1.45		
136	1237	10.83	13	1.60	**R97**	**4P**
158	1061	9.29	13	1.80	**RF97**	
175	958	8.39	12	2.00		
206	813	7.12	12	2.30		
237	709	6.21	11	2.50		
283	594	5.20	11	2.80		
327	514	4.50	11	3.00		
110	1528	13.38	10	0.80		
123	1368	11.98	9.9	0.85		
148	1135	9.94	9.7	1.00		
161	1044	9.14	10	1.10	**R87**	**4P**
179	939	8.22	9.8	1.15	**RF87**	
206	814	7.13	9.5	1.25		
230	730	6.39	9.3	1.30		
277	605	5.30	8.9	1.40		
306	577	4.80	10	2.30		
377	469	3.90	5.9	2.90		
413	428	3.56	5.9	3.40	**RX137**	
474	373	3.10	6.5	4.00	**RXF137**	**4P**
538	328	2.73	6.9	4.25		
634	279	2.32	5.9	4.35		
721	245	2.04	6.0	4.90		
350	480	4.20	7.3	1.65		
386	435	3.81	7.2	1.80		
435	386	3.38	7.0	2.00		
479	351	3.07	6.9	2.20	**RX107**	
557	301	2.64	6.7	2.60	**RXF107**	**4P**
639	263	2.30	6.4	3.00		
754	223	1.95	6.2	3.20		
860	195	1.71	6.0	3.40		
1021	164	1.44	5.7	3.70		
404	416	3.64	5.8	1.35		
445	377	3.30	5.7	1.50		
503	333	2.92	5.5	1.70		
557	301	2.64	5.4	1.85	**RX97**	**4P**
656	256	2.24	5.2	2.20	**RXF97**	
750	224	1.96	5.1	2.40		
896	187	1.64	4.9	2.60		
1035	162	1.42	4.7	2.70		
533	315	2.76	2.9	1.20		
593	283	2.48	3.2	1.35		
684	245	2.15	3.4	1.50	**RX87**	**4P**
762	220	1.93	3.6	1.55	**RXF87**	
919	183	1.60	3.6	1.65		
1058	159	1.39	3.5	1.75		

R

选型参数表
（恒功率）

Selection Table
(Constant Power)

R

n_a [r/min]	Ma [NM]	i	F_{ra} [KN]	F_B	机型号 Type size	极数 Pole
22kW						
4.7	46281	315	128	0.80		
5.3	40992	279	128	0.90		
5.8	37318	254	128	1.00	**R177R107**	**4P**
6.7	32029	218	128	1.15	**RF177R107**	
7.7	27915	190	128	1.30		
9.1	23655	161	128	1.55		
4.9	43306	303	128	0.85	**R177R97** **RF177R97**	**4P**
5.3	37725	183.34	128	0.90		
5.9	33866	164.59	128	1.05	**R177**	**6P**
6.7	29810	144.87	128	1.15	**RF177**	
7.6	26186	127.26	128	1.30		
7.3	27364	201.53	128	1.25		
8.0	24893	183.34	128	1.40	**R177**	
8.9	22347	164.59	128	1.55	**RF177**	**4P**
10	19670	144.87	128	1.75		
12	17279	127.26	116	2.00		
9.7	20592	151.66	114	0.80		
10	19036	140.20	114	0.90		
12	16649	122.62	114	1.05		
14	14239	104.87	114	1.15		
16	12651	93.17	114	1.35		
18	11308	83.28	114	1.50	**R167**	
20	9954	73.31	114	1.70	**RF167**	**4P**
22	9203	67.78	114	1.85		
25	8048	59.27	114	2.10		
29	6883	50.69	114	2.40		
33	6115	45.04	114	2.80		
37	5466	40.26	114	3.10		
42	4752	35.00	114	3.50		
14	14758	108.69	39	0.85		
16	12868	94.77	58	0.95		
18	11320	83.37	61	1.10		
21	9623	70.87	64	1.25		
22	9070	66.80	65	1.35		
24	8269	60.90	66	1.50	**R147**	**4P**
28	7209	53.09	67	1.70	**RF147**	
31	6342	46.71	68	1.95		
37	5390	39.70	69	2.20		
42	4748	34.97	69	2.50		
49	4114	30.30	70	3.00		
72	2775	20.44	70	4.00		
22	8904	65.58	45	0.85		
25	8080	59.51	49	0.95		
29	6945	51.15	52	1.10	**R137**	
33	6063	44.65	54	1.25	**RF137**	**4P**
39	5142	37.87	55	1.50		
44	4494	33.10	56	1.70		
53	3800	27.99	57	1.90		
49	4073	30.00	56	1.85		
60	3310	24.38	57	2.30		
66	3017	22.22	57	2.50	**R137**	
76	2631	19.38	57	2.90	**RF137**	**4P**
86	2315	17.05	58	3.30		
101	1967	14.49	58	3.80		
115	1733	12.76	58	4.30		
42	4788	35.26	6.9	0.85	**R107**	**4P**
50	4004	29.49	19	1.00	**RF107**	
59	3381	24.90	19	1.20		
65	3071	22.62	19	1.35	**R107**	**4P**
73	2725	20.07	18	1.50	**RF107**	
81	2473	18.21	18	1.65		

n_a [r/min]	Ma [NM]	i	F_{ra} [KN]	F_B	机型号 Type size	极数 Pole
22kW						
94	2125	15.65	18	1.90		
108	1855	13.66	17	2.20		
127	1574	11.59	16	2.60		
145	1375	10.13	16	3.00	**R107**	**4P**
172	1162	8.56	15	3.50	**RF107**	
187	1067	7.86	15	2.60		
221	904	6.66	15	3.10		
253	790	5.82	14	3.60		
73	2735	20.14	13	0.90		
81	2477	18.24	13	0.95		
91	2196	16.17	13	1.05		
101	1985	14.62	13	1.10		
119	1682	12.39	13	1.25		
136	1470	10.83	12	1.35	**R97**	**4P**
158	1261	9.29	12	1.50	**RF97**	
175	1139	8.39	12	1.70		
206	967	7.12	12	1.95		
237	843	6.21	11	2.10		
283	706	5.20	11	2.40		
327	611	4.50	10	2.50		
148	1350	9.94	9.2	0.85		
161	1241	9.14	10	0.90		
179	1116	8.22	9.5	1.00	**R87**	**4P**
206	968	7.13	9.2	1.05	**RF87**	
230	868	6.39	9.0	1.10		
277	720	5.30	8.7	1.20		
306	686	4.80	10	1.90		
377	557	3.90	5.9	2.40		
413	509	3.56	5.9	2.85	**RX137**	
474	443	3.10	6.5	3.40	**RXF137**	**4P**
538	390	2.73	6.9	3.60		
634	332	2.32	5.9	3.65		
721	292	2.04	6.0	4.10		
350	570	4.20	7.0	1.40		
386	517	3.81	6.9	1.50		
435	459	3.38	8.7	1.70		
479	417	3.07	8.6	1.90	**RX107**	
557	358	2.64	6.4	2.20	**RXF107**	**4P**
639	312	2.30	8.2	2.50		
754	265	1.95	8.0	2.70		
860	232	1.71	5.8	2.90		
1021	196	1.44	5.6	3.10		
404	494	3.64	5.4	1.15		
445	448	3.30	5.4	1.25		
503	396	2.92	5.3	1.40		
557	358	2.64	5.2	1.55	**RX97**	**4P**
656	304	2.24	5.0	1.85	**RXF97**	
750	266	1.96	4.9	2.00		
896	223	1.64	4.7	2.20		
1035	193	1.42	4.6	2.20		
533	385	2.76	1.2	1.00		
593	346	2.48	1.6	1.15		
684	300	2.15	2.1	1.25	**RX87**	**4P**
762	269	1.93	2.3	1.30	**RXF87**	
919	223	1.60	2.6	1.35		
1058	194	1.39	2.9	1.45		
30kW						
6.7	43676.2	218	128	0.85	**R177R107**	
7.7	38066.4	190	128	0.95	**RF177R107**	**4P**
9.1	32256.3	161	128	1.15		

选型参数表
（恒功率）

Selection Table
(Constant Power)

n_a [r/min]	Ma [NM]	i	F_{ra} [KN]	F_B	机型号 Type size	极数 Pole
30kW						
8.0	33945	183.34	128	1.00		
8.9	30473	164.59	128	1.15		
10	26823	144.87	128	1.30		
12	23563	127.26	128	1.45		
13	21348	115.30	128	1.65	**R177**	**4P**
14	18869	101.91	128	1.85	**RF177**	
16	16877	91.15	128	2.05		
19	14466	78.13	128	2.40		
23	11802	63.74	128	2.95		
26	10556	57.01	128	3.30		
14	19417	104.87	114	0.85		
16	17251	93.17	114	1.00		
18	15420	83.28	114	1.10		
20	13574	73.31	114	1.25		
22	12550	67.78	114	1.35		
25	10974	59.27	114	1.55	**R167**	**4P**
29	9385	50.69	114	1.80	**RF167**	
33	8339	45.04	114	2.10		
37	7454	40.26	114	2.30		
42	6480	35.00	114	2.70		
52	5258	28.40	114	3.30		
60	4538	24.51	114	3.90		
18	15436	83.37	31	0.80		
21	13122	70.87	57	0.95		
22	12368	66.80	59	1.00		
24	11276	60.90	61	1.10		
28	9830	53.09	64	1.25	**R147**	**4P**
31	8648	46.71	66	1.45	**RF147**	
37	7351	39.70	67	1.65		
42	6475	34.97	68	1.85		
49	5610	30.30	69	2.20		
61	4462	24.10	69	2.50		
72	3785	20.44	70	3.00	**R147**	
84	3236	17.48	70	3.00	**RF147**	**4P**
95	2875	15.53	70	4.30		
29	9471	51.15	34	0.80		
33	8267	44.65	49	0.90	**R137**	
39	7012	37.87	52	1.10	**RF137**	**4P**
44	6129	33.10	54	1.25		
53	5182	27.99	55	1.40		
60	4514	24.38	56	1.70		
66	4114	22.22	56	1.85		
76	3588	19.38	57	2.20		
86	3157	17.05	57	2.40	**R137**	
101	2683	14.49	57	2.80	**RF137**	**4P**
115	2363	12.76	55	3.20		
133	2048	11.06	54	3.80		
197	1379	7.45	51	3.50		
228	1194	6.45	49	4.10		
73	3716	20.07	17	1.10		
81	3372	18.21	17	1.20		
94	2898	15.65	16	1.40		
108	2529	13.66	16	1.60		
127	2146	11.59	15	1.90	**R107**	
145	1876	10.13	15	2.20	**RF107**	**4P**
172	1585	8.56	15	2.60		
187	1455	7.86	15	1.95		
221	1233	6.66	14	2.30		
253	1078	5.82	14	2.60		
299	911	4.92	13	3.00		

n_a [r/min]	Ma [NM]	i	F_{ra} [KN]	F_B	机型号 Type size	极数 Pole
30kW						
101	2707	14.62	11	0.80		
119	2294	12.39	11	0.90		
136	2005	10.83	11	1.00		
158	1720	9.29	12	1.10	**R97**	
175	1553	8.39	11	1.25	**RF97**	**4P**
206	1318	7.12	11	1.45		
237	1150	6.21	11	1.55		
283	963	5.20	10	1.75		
327	833	4.50	10	1.85		
377	760	3.90	5.9	1.80		
413	694	3.56	5.9	2.10		
474	604	3.10	6.5	2.50	**RX137**	**4P**
538	532	2.73	6.9	2.60	**RXF137**	
634	452	2.32	5.9	2.70		
721	398	2.04	6.0	3.00		
435	642	3.38	6.1	1.25		
479	583	3.07	6.0	1.40		
557	502	2.64	5.9	1.60	**RX107**	
639	437	2.30	5.7	1.85	**RXF107**	**4P**
754	371	1.95	5.6	2.00		
860	325	1.71	5.4	2.10		
1021	274	1.44	5.2	2.30		
503	555	2.92	3.0	1.05		
557	502	2.64	3.4	1.15		
656	426	2.24	3.8	1.35	**RX97**	**4P**
750	373	1.96	4.2	1.50	**RXF97**	
896	312	1.64	4.4	1.60		
1035	270	1.42	4.2	1.65		
37kW						
7.8	46949	190	128	0.80	**R177R107**	
9.2	39783	161	128	0.90	**RF177R107**	
	41583	183.34	128	0.85		
9.0	37330	164.59	128	0.95		
10	32858	144.87	128	1.05		
12	28864	127.26	128	1.20	**R177**	**4P**
13	26152	115.30	128	1.35	**RF177**	
15	23115	101.91	128	1.50		
16	20675	91.15	128	1.70		
19	17721	78.13	128	1.95		
23	14457	63.74	128	2.40		
26	12931	57.01	128	2.70	**R177**	
30	11084	48.87	128	3.15	**RF177**	**4P**
38	8918	39.32	128	3.85		
43	7752	34.18	128	4.50		
16	21132	93.17	114	0.80		
18	18889	83.28	114	0.90		
20	16628	73.31	114	1.00		
22	15373	67.78	114	1.10		
25	13443	59.27	114	1.30	**R167**	**4P**
29	11497	50.69	114	1.45	**RF167**	
33	10216	45.04	114	1.65		
37	9131	40.26	114	1.90		
42	7938	35.00	114	2.20		
52	6441	28.40	114	2.70		
48	6961	30.69	114	1.35		
62	5446	24.01	114	2.40	**R167**	
69	4876	21.50	114	2.50	**RF167**	**4P**
78	4312	19.01	114	3.50		
87	3856	17.00	114	3.70		

R

选型参数表
（恒功率）

Selection Table
(Constant Power)

R

n_a [r/min]	Ma [NM]	i	F_{ra} [KN]	F_B	机型号 Type size	极数 Pole
37kW						
22	15151	66.80	33	0.80		
24	13813	60.90	51	0.90		
28	12041	53.09	60	1.00		
32	10594	46.71	63	1.15	**R147**	4P
37	9004	39.70	65	1.35	**RF147**	
42	7932	34.97	66	1.50		
49	6872	30.30	68	1.80		
61	5466	24.10	69	2.00		
72	4636	20.44	69	2.40		
85	3965	17.48	70	2.40	**R147**	4P
95	3522	15.53	70	3.50	**RF147**	
107	3148	13.88	70	3.80		
39	8589	37.87	47	0.90	**R137**	
45	7507	33.10	51	1.00	**RF137**	4P
53	6348	27.99	53	1.15		
61	5530	24.38	54	1.40		
67	5040	22.22	55	1.50		
76	4396	19.38	55	1.75		
87	3867	17.05	54	2.00		
102	3287	14.49	54	2.30	**R137**	
116	2894	12.76	53	2.60	**RF137**	4P
134	2509	11.06	52	3.10		
168	1996	8.80	50	3.70		
199	1690	7.45	49	2.80		
229	1463	6.45	48	3.30		
288	1164	5.13	45	3.70		
74	4552	20.07	15	0.90		
81	4130	18.21	15	1.00		
95	3550	15.65	15	1.15		
108	3098	13.66	15	1.30		
128	2629	11.59	15	1.55	**R107**	
146	2298	10.13	14	1.75	**RF107**	4P
173	1942	8.56	14	2.10		
188	1783	7.86	14	1.55		
222	1511	6.66	14	1.85		
254	1320	5.82	13	2.10		
301	1116	4.92	13	2.50		
378	934	3.90	5.9	1.45		
414	853	3.56	5.9	1.70		
476	743	3.10	6.5	2.00	**RX137**	4P
540	654	2.73	6.9	2.15	**RXF137**	
636	556	2.32	5.9	2.20		
723	489	2.04	6.0	2.45		
438	787	3.38	4.2	1.00		
482	715	3.07	4.7	1.10		
561	615	2.64	5.3	1.30	**RX107**	
643	536	2.30	5.3	1.50	**RXF107**	4P
759	454	1.95	5.2	1.65		
865	398	1.71	5.1	1.70		
1028	335	1.44	5.0	1.85		
45kW						
10	39963	144.87	128	0.85		
12	35105	127.26	128	1.00		
13	31806	115.30	128	1.10		
15	28112	101.91	128	1.25	**R177**	
16	25145	91.15	128	1.40	**RF177**	4P
19	21553	78.13	128	1.60		
23	17583	63.74	128	2.00		
26	15727	57.01	128	2.20		
30	13480	48.87	128	2.60		

n_a [r/min]	Ma [NM]	i	F_{ra} [KN]	F_B	机型号 Type size	极数 Pole
45kW						
38	10847	39.32	128	3.15	**R177**	4P
43	9428	34.18	128	3.70	**RF177**	
48	8435	30.58	116	2.25		
54	7523	27.27	116	2.60	**R177**	4P
63	6438	23.34	105	3.25	**RF177**	
71	5769	20.91	105	4.35		
20	20223	73.31	114	0.85		
22	18697	67.78	114	0.90		
25	16350	59.27	114	1.05		
29	13983	50.69	114	1.20	**R167**	
33	12424	45.04	114	1.35	**RF167**	4P
37	11106	40.26	114	1.55		
42	9655	35.00	114	1.80		
52	7834	28.40	114	2.20		
60	6761	24.51	114	2.60		
48	8466	30.69	114	1.10		
62	6623	24.01	114	1.95		
69	5931	21.50	114	2.00	**R167**	4P
78	5244	19.01	114	2.90	**RF167**	
87	4690	17.00	114	3.00		
102	4019	14.57	114	3.50		
28	14645	53.09	42	0.85		
32	12885	46.71	58	0.95		
37	10951	39.70	62	1.10	**R147**	4P
42	9647	34.97	64	1.25	**RF147**	
49	8358	30.30	66	1.50		
61	6648	24.10	68	1.70		
72	5638	20.44	69	2.00		
85	4822	17.48	69	2.00		
95	4284	15.53	70	2.80	**R147**	4P
107	3829	13.88	70	3.10	**RF147**	
123	3330	12.07	70	3.70		
201	2033	7.37	71	4.10		
45	9131	33.10	40	0.85	**R137**	4P
53	7721	27.99	49	0.95	**RF137**	
61	6725	24.38	50	1.15		
67	6129	22.22	50	1.25		
76	5346	19.38	51	1.45		
87	4703	17.05	51	1.65		
102	3997	14.49	51	1.90	**R137**	
116	3520	12.76	50	2.10	**RF137**	4P
134	3051	11.06	49	2.50		
168	2428	8.80	48	3.10		
199	2055	7.45	48	2.30		
229	1779	6.45	46	2.70		
288	1415	5.13	44	3.00		
95	4317	15.65	14	0.95		
108	3768	13.66	14	1.10		
128	3197	11.59	14	1.25		
146	2794	10.13	14	1.45	**R107**	
173	2361	8.56	13	1.70	**RF107**	4P
188	2168	7.86	14	1.30		
222	1837	6.66	13	1.50		
254	1605	5.82	13	1.75		
301	1357	4.92	12	2.00		
378	1136	3.90	5.9	1.20		
414	1037	3.56	5.9	1.40		
476	903	3.10	6.5	1.65	**RX137**	4P
540	795	2.73	6.9	1.75	**RXF137**	
636	676	2.32	5.9	1.80		
723	594	2.04	6.0	2.00		

选型参数表
（恒功率）

Selection Table
(Constant Power)

n_a [r/min]	Ma [NM]	i	F_{ra} [KN]	F_B	机型号 Type size	极数 Pole
45kW						
438	957	3.38	1.3	0.85		
482	869	3.07	2.0	0.90		
561	748	2.64	2.8	1.10	**RX107**	
643	651	2.30	3.5	1.25	**RXF107**	**4P**
759	552	1.95	4.0	1.35		
865	484	1.71	4.3	1.40		
1028	408	1.44	4.6	1.55		
55kW						
12	42906	127.26	128	0.80		
13	38874	115.30	128	0.90		
15	34359	101.91	128	1.00		
16	30733	91.15	128	1.15		
19	26343	78.13	128	1.30	**R177**	**4P**
23	21490	63.74	128	1.60	**RF177**	
26	19222	57.01	128	1.80		
30	16476	48.87	128	2.10		
38	13257	39.32	128	2.60		
43	11524	34.18	128	3.00		
54	9195	27.27	116	2.15		
63	7869	23.34	116	2.65	**R177**	4P
71	7051	20.91	105	3.55	**RF177**	
88	5680	16.85	105	4.70		
25	19983	59.27	114	0.85		
29	17090	50.69	114	1.00		
33	15185	45.04	114	1.15	**R167**	
37	13574	40.26	114	1.25	**RF167**	**4P**
42	11800	35.00	114	1.45		
52	9575	28.40	114	1.80		
60	8264	24.51	114	2.10		
62	8095	24.01	114	1.60		
69	7249	21.50	114	1.65		
78	6409	19.01	114	2.40	**R167**	**4P**
87	5732	17.00	114	2.50	**RF167**	
102	4912	14.57	114	3.50		
124	4022	11.93	114	4.00		
32	15748	46.71	25	0.80		
37	13385	39.70	55	0.90	**R147**	
42	11790	34.97	60	1.00	**RF147**	**4P**
49	10216	30.30	63	1.20		
61	8125	24.10	66	1.40		
72	6891	20.44	68	1.65		
85	5893	17.48	68	1.65		
95	5236	15.53	69	2.30		
107	4680	13.88	69	2.50	**R147**	**4P**
123	4069	12.07	70	3.00	**RF147**	
151	3301	9.79	70	3.80		
201	2485	7.37	70	3.40		
247	2016	5.98	69	4.10		
76	6534	19.38	45	1.20		
87	5748	17.05	46	1.35		
102	4885	14.49	46	1.55		
116	4302	12.76	47	1.75	**R137**	
134	3729	11.06	46	2.10	**RF137**	**4P**
168	2967	8.80	46	2.50		
199	2512	7.45	46	1.90		
229	2175	6.45	45	2.20		
288	1730	5.13	43	2.50		
477	1100	3.10	6.5	1.35		
542	969	2.73	6.9	1.45	**RX137**	**4P**
638	823	2.32	5.9	1.50	**RXF137**	
725	724	2.04	6.0	1.65		

n_a [r/min]	Ma [NM]	i	F_{ra} [KN]	F_B	机型号 Type size	极数 Pole
75kW						
16	41909	91.15	128	0.85		
19	35922	78.13	128	0.95		
23	29305	63.74	128	1.20	**R177**	
26	26212	57.01	128	1.35	**RF177**	**4P**
30	22467	48.87	128	1.55		
38	18078	39.32	128	1.90		
43	15714	34.18	128	2.20		
54	12539	27.27	116	1.55		
63	10730	23.34	116	1.95		
71	9615	20.91	105	2.60	**R177**	4P
88	7745	16.85	105	3.45	**RF177**	
96	7073	15.38	105	3.75		
106	6402	13.93	98	4.50		
33	20707	45.04	114	0.85		
37	18510	40.26	114	0.95	**R167**	
42	16091	35.00	114	1.10	**RF167**	**4P**
52	13057	28.40	114	1.35		
60	11269	24.51	114	1.55		
62	11039	24.01	114	1.20		
69	9885	21.50	114	1.25		
78	8740	19.01	114	1.75	**R167**	
87	7816	17.00	114	1.85	**RF167**	**4P**
102	6699	14.57	114	2.60		
124	5485	11.93	111	2.90		
145	4685	10.19	107	3.40		
49	13931	30.30	54	0.90	**R147**	**4P**
61	11080	24.10	62	1.00	**RF147**	
72	9397	20.44	65	1.20		
85	8037	17.48	66	1.20		
95	7140	15.53	67	1.70		
107	6381	13.88	68	1.85		
123	5549	12.07	69	2.20	**R147**	**4P**
151	4501	9.79	69	2.80	**RF147**	
175	3885	8.45	70	3.20		
201	3388	7.37	69	2.50		
247	2749	5.98	67	3.00		
287	2372	5.16	64	3.60		
90kW						
19	43106	78.13	128	0.80		
23	35166	63.74	128	1.00		
26	31454	57.01	128	1.10	**R177**	**4P**
30	26961	48.87	128	1.30	**RF177**	
38	21693	39.32	128	1.60		
43	18857	34.18	128	1.85		
63	12876	23.34	116	1.60		
71	11538	20.91	116	2.20		
88	9294	16.85	105	2.90	**R177**	**4P**
96	8488	15.38	105	3.10	**RF177**	
106	7683	13.93	105	3.75		
120	6821	12.36	98	4.45		
37	22063	40.26	114	0.80		
43	19180	35.00	114	0.90	**R167**	**4P**
52	15563	28.40	114	1.10	**RF167**	
61	13432	24.51	114	1.30		
62	13158	24.01	114	1.00		
69	11782	21.50	114	1.00		
78	10418	19.01	114	1.45	**R167**	
88	9316	17.00	114	1.50	**RF167**	**4P**
102	7984	14.57	111	2.10		
125	6538	11.93	108	2.40		
146	5584	10.19	105	2.90		

R

选型参数表
（恒功率）

Selection Table
(Constant Power)

n_a [r/min]	Ma [NM]	i	F_{ra} [KN]	F_B	机型号 Type size	极数 Pole
90kW						
73	11201	20.44	62	1.00		
85	9579	17.48	64	1.00		
96	8510	15.53	66	1.45		
107	7606	13.88	67	1.55		
123	6614	12.07	68	1.85	**R147**	**4P**
152	5305	9.79	69	2.30	**RF147**	
176	4631	8.45	69	2.70		
202	4039	7.37	67	2.10		
249	3277	5.98	65	2.50		
287	2828	5.16	63	3.00		
110kW						
26	38186	57.01	128	0.90		
30	32731	48.87	128	1.05	**R177**	**4P**
38	26336	39.32	128	1.30	**RF177**	
44	22803	34.18	128	1.50		
64	15632	23.34	116	1.35		
71	14007	20.91	116	1.80		
88	11283	16.85	105	2.35	**R177**	
97	10304	15.38	105	2.55	**RF177**	**4P**
107	9327	13-93	105	3.10		
121	8280	12.36	98	3.70		
148	6726	10.04	85	5.10		
52	19022	28.40	111	0.90	**R167**	**4P**
61	16416	24.51	111	1.05	**RF167**	

n_a [r/min]	Ma [NM]	i	F_{ra} [KN]	F_B	机型号 Type size	极数 Pole
110kW						
78	12733	19.01	110	1.20		
88	11386	17.00	109	1.25	**R167**	
102	9759	14.57	107	1.75	**RF167**	**4P**
125	7990	11.93	104	2.00		
146	6825	10.19	101	2.30		
132kW						
30	39277	48.87	128	0.90	**R177**	
38	31603	39.32	128	1.05	**RF177**	**4P**
44	27471	34.18	128	1.25		
71	16809	20.91	116	1.50		
88	13540	16.85	116	1.95		
97	12365	15.38	105	2.10	**R177**	**4P**
107	11193	13.93	105	2.60	**RF177**	
121	9936	12.36	98	3.05		
148	8072	10.04	85	4.25		
160kW						
88	16412	16.85	116	1.60		
97	14988	15.38	105	1.75	**R177**	
107	13567	13.93	105	2.15	**RF177**	**4P**
121	12044	12.36	98	2.50		
148	9784	10.04	85	3.50		

R

选型参数表
（恒功率）

Selection Table
(Constant Power)

Mamax [Nm]	n_a [r/min]	i	F_{ra} [KN]	机型号 Type size	P [kW]/4P
130	0.16	8612	4	R27R17 RF27R17	0.12
	0.19	7425	4		
	0.20	6921	4		
	0.23	6050	4		
	0.27	5217	4		
	0.30	4661	4		
	0.34	4073	4		
	0.40	3516	4		
	0.44	3160	4		
	0.50	2763	4		
	0.58	2414	4		
	0.66	2110	4		
	0.76	1822	4	R27R17 RF27R17	0.12
	0.88	1580	4		
	0.95	1464	4		
	1.1	1270	4		
	1.3	1100	4		
	1.4	972	4		
	1.7	840	4		
	1.9	741	4		
	2.1	654	4		
	2.5	566	4		
	2.8	499	4		
	3.2	440	4		
	3.6	381	4		
	4.2	329	4		
	4.8	290	4		
	5.4	256	4		
	6.1	227	4		
	6.8	203	4		
	7.8	179	4	R27R17 RF27R17	0.18
	8.9	156	4		
	10	135	4		
	12	118	4		
	13	104	4	R27R17 RF27R17	0.25
	15	90	4		
200	0.16	8595	4.7	R37R17 RF37R17	0.12
	0.19	7411	4.7		
	0.20	6907	4.7		
	0.23	6038	4.7		
	0.27	5206	4.7		
	0.30	4651	4.7		
	0.34	4065	4.7		
	0.38	3658	4.7		
	0.44	3154	4.7		
	0.50	2757	4.7		
	0.58	2409	4.7		
	0.66	2106	4.7		
	0.76	1818	4.7		
	0.88	1576	4.7		
	1.0	1359	4.7		
	1.1	1267	4.7		
	1.3	1098	4.7		
	1.4	970	4.7		
	1.7	839	4.7		
	1.9	740	4.7		
	2.1	653	4.7		
	2.4	577	4.7		
	2.8	498	4.7		
	3.2	439	4.7	R37R17 RF37R17	0.12
	3.7	378	4.7		
	4.2	328	4.7		
200	4.8	289		R37R17 RF37R17	0.18
	5.2	265	4.7		
	6.2	226	4.7		
	6.9	202	4.7		
	7.8	179	4.7	R37R17 RF37R17	0.25
	8.9	156	4.7		
	10	135	4.7		
	11	127	4.7		
	13	104	4.7	R37R17 RF37R17	0.37
	15	90	4.7		
300	0.10	13598	5.1	R47R37 RF47R37	0.12
	0.11	12472	5.1		
	0.13	10619	5.1		
	0.15	9155	5.1		
	0.16	8534	5.1		
	0.19	7460	5.1		
	0.20	6993	5.1		
	0.23	6171	5.1		
	0.25	5624	5.1		
	0.29	4849	5.1		
	0.31	4520	5.1		
	0.35	3951	5.1		
	0.38	3704	5.1		
	0.43	3268	5.1		
	0.48	2898	5.1		
	0.56	2463	5.1		
	0.54	2598	5.1	R47R37 RF47R37	0.12
	0.58	2383	5.1		
	0.69	2029	5.1		
	0.79	1749	5.1		
	0.85	1630	5.1		
	0.98	1425	5.1		
	1.0	1336	5.1		
	1.2	1179	5.1		
	1.3	1074	5.1		
	1.5	927	5.1		
	1.6	863	5.1		
	1.8	755	5.1		
	2.5	546	5.1	R47R37 RF47R37	0.12
	2.8	502	5.1		
	3.2	429	5.1	R47R37 RF47R37	0.18
	3.7	372	5.1		
	4.0	348	5.1		
	4.6	301	5.1		
	5.5	255	5.1	R47R37 RF47R37	0.25
	6.1	228	5.1		
450	0.10	14369	6.7	R57R37 RF57R37	0.12
	0.11	12095	6.7		
	0.13	10860	6.7		
	0.15	9445	6.7		
	0.16	8480	6.7		
	0.19	7312	6.7		
	0.21	6521	6.7		
	0.25	5585	6.7		
	0.28	4928	6.7		
	0.32	4378	6.7		
	0.36	3873	6.7		
	0.42	3344	6.7		
	0.48	2907	6.7		
	0.54	2567	6.7		
	0.62	2244	6.7		
	0.71	1967	6.7		

R

选型参数表
（恒功率）

Selection Table
(Constant Power)

Mamax [Nm]	n_a [r/min]	i	F_{ra} [KN]	机型号 Type size	P [kW]/4P
450	0.80	1732	6.7	R57R37 RF57R37	0.12
	0.89	1555	6.7		
	0.99	1399	6.7		
	1.2	1189	6.7		
	1.3	1034	6.7		
	1.8	782	6.7		
	2.1	678	6.7	R57R37 RF57R37	0.18
	2.3	604	6.7		
	2.6	537	6.7		
	3.0	471	6.7		
	3.9	357	6.7	R57R37 RF57R37	0.25
	4.4	319	6.7		
	5.1	273	6.7	R57R37 RF57R37	0.37
	5.8	241	6.7		
600	0.09	15361	7.2	R67R37 RF67R37	0.12
	0.11	12931	7.2		
	0.12	11996	7.2		
	0.14	10097	7.2		
	0.15	9066	7.2		
	0.18	7816	7.2		
	0.21	6732	7.2		
	0.23	5970	7.2		
	0.26	5268	7.2		
	0.30	4680	7.2		
	0.34	4136	7.2		
	0.39	3566	7.2		
	0.44	3125	7.2		
	0.51	2745	7.2		
	0.58	2403	7.2		
	0.52	2682	7.2	R67R37 RF67R37	0.12
	0.57	2460	7.2		
	0.66	2094	7.2		
	0.77	1805	7.2		
	0.85	1629	7.2		
	0.94	1471	7.2		
	1.0	1379	7.2		
	1.9	730	7.2	R67R37 RF67R37	0.18
	2.4	571	7.2		
	2.9	486	7.2	R67R37 RF67R37	0.25
	0.84	1652	7.2	R67R37 RF67R37	0.12
	0.97	1432	7.2		
	1.1	1259	7.2		
	1.3	1106	7.2	R67R37 RF67R37	0.18
	1.7	836	7.2		
	1.9	750	7.2		
	2.2	646	7.2		
	2.4	574	7.2		
	2.8	495	7.2	R67R37 RF67R37	0.25
	3.2	438	7.2		
	3.6	388	7.2		
	4.0	344	7.2	R67R37 RF67R37	0.37
	4.7	294	7.2		
820	0.08	16370	9.4	R77R37 RF77R37	0.12
	0.09	15015	9.4		
	0.10	13885	9.4		
	0.11	12783	9.4		
	0.13	11021	9.4		
	0.14	9788	9.4		

Mamax [Nm]	n_a [r/min]	i	F_{ra} [KN]	机型号 Type size	P [kW]/4P
820	0.16	8714	9.4	R77R37 RF77R37	0.12
	0.18	7617	9.4		
	0.21	6770	9.4		
	0.24	5838	9.4		
	0.27	5184	9.4		
	0.31	4470	9.4		
	0.35	3999	9.4		
	0.40	3488	9.4		
	0.46	3053	9.4		
	0.52	2671	9.4		
	0.44	3151	9.4	R77R37 RF77R37	0.12
	0.48	2890	9.4		
	0.57	2460	9.4		
	0.66	2121	9.4		
	0.70	1977	9.4		
	0.80	1728	9.4		
	0.86	1620	9.4		
	0.97	1430	9.4		
	1.1	1303	9.4		
	1.2	1124	9.4	R77R37 RF77R37	0.18
	1.3	1047	9.4		
	1.5	915	9.4		
	1.6	858	9.4		
	1.8	757	9.4		
	2.1	671	9.4	R77R37 RF77R37	0.25
	2.4	571	9.4		
	2.5	560	9.4	R77R37 RF77R37	0.25
	2.8	488	9.4	R77R37 RF77R37	0.37
	3.2	436	9.4		
	3.7	373	9.4		
	4.3	327	9.4	R77R37 RF77R37	0.55
	4.8	289	9.4		
	5.3	260	9.4		
1550	0.08	17528	16	R87R57 RF87R57	0.12
	0.09	15375	16		
	0.10	13873	16		
	0.12	12077	16		
	0.13	10594	16		
	0.15	9284	16		
	0.17	8144	16		
	0.20	7069	16		
	0.22	6201	16		
	0.25	5473	16		
	0.29	4852	16		
	0.33	4224	16		
	0.37	3761	16		
	0.43	3247	16		
	0.48	2885	16		
	0.71	1969	16	R87R57 RF87R57	0.18
	0.34	4037	16	R87R57 RF87R57	0.12
	0.44	3195	16		
	0.50	2781	16		
	0.53	2606	16		
	0.65	2138	16	R87R57 RF87R57	0.18
	0.72	1938	16		
	0.80	1740	16		
	0.93	1495	16		

R

选型参数表
（恒功率）

Selection Table
(Constant Power)

Mamax [Nm]	n_a [r/min]	i	F_{ra} [KN]	机型号 Type size	P [kW]/4P
1550	1.0	1401	16	R87R57 RF87R57	0.25
	1.1	1237	16		
	1.2	1150	16		
	1.3	1042	16		
	1.7	806	16	R87R57 RF87R57	0.37
	1.8	758	16		
	0.8	1744	16	R87R57 RF87R57	0.18
	0.9	1530	16		
	1.1	1308	16	R87R57 RF87R57	0.25
	1.4	1012	16	R87R57 RF87R57	0.55
	1.6	889	16	R87R57 RF87R57	0.37
	2.0	688	16	R87R57 RF87R57	0.55
	2.3	601	16		
	3.5	399	16	R87R57 RF87R57	0.75
	3.9	354	16		
	4.6	306	16	R87R57 RF87R57	1.1
	5.2	269	16		
	2.6	540	16	R87R57 RF87R57	0.55
	2.9	474	16		
	3.5	402	16	R87R57 RF87R57	0.75
	3.8	363	16		
	4.7	301	16	R87R57 RF87R57	1.1
	5.4	257	16		
3000	0.06	21769	19	R97R57 RF97R57	0.12
	0.07	19332	19		
	0.08	17230	19		
	0.09	14999	19		
	0.10	13320	19		
	0.12	11156	19		
	0.14	10030	19		
	0.16	8706	19		
	0.18	7692	19		
	0.21	6708	19		
	0.23	5931	19		
	0.27	5161	19		
	0.35	4004	19	R97R57 RF97R57	0.18
	0.40	3481	19		
	0.30	4678	19	R97R57 RF97R57	0.12
	0.32	4309	19	R97R57 RF97R57	0.18
	0.38	3702	19		
	0.46	3019	19		
	0.52	2668	19	R97R57 RF97R57	0.25
	0.62	2245	19		
	0.69	2016	19		
	0.80	1733	19	R97R57 RF97R57	0.37
	0.86	1623	19		
	0.97	1434	19		
	1.2	1207	19	R97R57 RF97R57	0.55
	1.3	1084	19		
	1.5	934	19		
	1.6	878	19		

Mamax [Nm]	n_a [r/min]	i	F_{ra} [KN]	机型号 Type size	P [kW]/4P
3000	1.8	755	19	R97R57 RF97R57	0.75
	0.76	1823	19	R97R57 RF97R57	0.37
	0.88	1583	19		
	1.0	1396	19		
	1.1	1228	19	R97R57 RF97R57	0.55
	1.3	1069	19		
	1.5	938	19		
	1.7	824	19	R97R57 RF97R57	0.75
	1.9	737	19		
	2.2	632	19	R97R57 RF97R57	1.1
	2.5	560	19		
	2.9	484	19		
	3.2	431	19	R97R57 RF97R57	1.5
	3.7	379	19		
	4.2	336	19		
	4.8	296	19	R97R57 RF97R57	2.2
	5.7	249	19		
	6.1	234	19		
	2.2	625	19	R97R57 RF97R57	1.1
	2.6	549	19		
	5.3	270	19	R97R57 RF97R57	2.2
	6.3	227	19		
4300	0.07	20018	28	R107R77 RF107R77	0.12
	0.08	17080	28		
	0.09	14936	28		
	0.11	12829	28		
	0.12	11256	28		
	0.15	9547	28		
	0.16	8618	28		
	0.18	7583	28		
	0.21	6743	28	R107R77 RF107R77	0.18
	0.24	5914	28		
	0.27	5168	28		
	0.31	4435	28		
	0.36	3896	28	R107R77 RF107R77	0.25
	0.46	3039	28		
	0.35	3918	28	R107R77 RF107R77	0.18
	0.42	3343	28	R107R77 RF107R77	0.25
	0.46	3034	28		
	0.52	2653	28	R107R77 RF107R77	0.37
	0.61	2280	28		
	0.67	2067	28		
	0.82	1693	28	R107R77 RF107R77	0.55
	0.90	1550	28		
	0.99	1407	28		
	1.1	1209	28	R107R77 RF107R77	0.75
	1.3	1055	28		
	1.5	919	28	R107R77 RF107R77	1.1
	1.7	815	28		
	2.0	717	28		
	2.2	626	28	R107R77 RF107R77	1.5
	2.7	528	28		

R

选型参数表
（恒功率）

Selection Table
(Constant Power)

Mamax [Nm]	n_a [r/min]	i	F_{ra} [KN]	机型号 Type size	P [kW]/4P
4300	0.70	1987	28	R107R77 RF107R77	0.37
	0.76	1827	28	R107R77 RF107R77	0.55
	0.87	1599	28		
	0.99	1400	28		
	1.1	1226	28	R107R77 RF107R77	0.75
	1.3	1104	28		
	1.5	939	28		
	1.7	822	28	R107R77 RF107R77	1.1
	2.3	614	28	R107R77 RF107R77	1.5
	2.6	544	28		
	2.8	492	28		
	3.4	417	28	R107R77 RF107R77	2.2
	3.8	369	28		
	4.4	323	28		
	5.0	285	28	R107R77 RF107R77	3
	5.6	253	28		
	6.7	214	28	R107R77 RF107R77	4
	7.7	187	28		
	3.0	469	28	R107R77 RF107R77	1.5
	3.3	426	28	R107R77 RF107R77	2.2
	3.8	377	28		
	4.4	325	28		
	5.0	284	28	R107R77 RF107R77	3
	5.5	256	28		
	6.5	220	28	R107R77 RF107R77	4
	7.5	193	28		
	8.4	172	28		
8000	0.06	22238	51	R137R77 RF137R77	0.12
	0.07	18975	51		
	0.08	16592	51		
	0.09	14802	51		
	0.11	12943	51		
	0.12	11731	51	R137R77 RF137R77	0.18
	0.13	10589	51		
	0.16	8798	51		
	0.19	7491	51	R137R77 RF137R77	0.25
	0.21	6570	51		
	0.24	5844	51		
	0.27	5125	51	R137R77 RF137R77	0.37
	0.31	4471	51		
	0.35	3951	51		
	0.40	3459	51	R137R77 RF137R77	0.55
	0.46	2997	51		
	0.29	4760	51	R137R77 RF137R77	0.37
	0.34	4061	51		
	0.39	3551	51	R137R77 RF137R77	0.55
	0.41	3374	51		
	0.47	2960	51		
	0.55	2511	51		
	0.61	2267	51	R137R77 RF137R77	0.75
	0.74	1883	51		
	0.87	1603	51	R137R77 RF137R77	1.1
	1.0	1406	51		
	1.1	1269	51		
8000	1.3	1117	51	R137R77 RF137R77	1.5
	1.3	1055	51		
	1.6	898	51		
	2.0	707	51	R137R77 RF137R77	2.2
	2.3	615	51		
	0.52	2662	51	R137R77 RF137R77	0.5
	0.58	2416	51		
	0.67	2076	51	R137R77 RF137R77	0.75
	0.75	1842	51		
	0.88	1600	51	R137R77 RF137R77	1.1
	1.0	1405	51		
	1.1	1233	51		
	1.3	1096	51	R137R77 RF137R77	1.5
	1.5	957	51		
	1.7	836	51	R137R77 RF137R77	2.2
	1.9	734	51		
	2.2	632	51		
	2.5	563	51	R137R77 RF137R77	3
	2.9	493	51		
	3.3	430	51	R137R77 RF137R77	4
	3.8	384	51		
	4.4	325	51	R137R77 RF137R77	5.5
	4.9	293	51		
	5.6	256	51		
	2.5	570	51	R137R77 RF137R77	3
	2.7	522	51		
	3.1	458	51		
	3.8	380	51	R137R77 RF137R77	4
	4.2	343	51		
	4.8	301	51	R137R77 RF137R77	5.5
13000	0.06	23277	59	R147R77 RF147R77	0.12
	0.07	21221	59		
	0.08	18107	59	R147R77 RF147R77	0.18
	0.09	15833	59		
	0.10	13837	59		
	0.11	12278	59	R147R77 RF147R77	0.25
	0.13	11084	59		
	0.14	9760	59		
	0.17	8395	59	R147R77 RF147R77	0.37
	0.19	7320	59		
	0.22	6439	59		
	0.25	5474	59	R147R77 RF147R77	0.55
	0.28	4935	59		
	0.32	4343	59		
	0.38	3690	59	R147R77 RF147R77	0.75
	0.43	3247	59		
	0.48	2890	59		
	0.55	2540	59	R147R77 RF147R77	1.1
	0.63	2215	59		
	0.72	1948	59		
	0.83	1696	59	R147R77 RF147R77	1.5
	0.92	1527	59		
	1.1	1332	59	R147R77 RF147R77	2.2
	1.2	1169	59		
	1.4	1028	59		

R

选型参数表
（恒功率）

Selection Table
(Constant Power)

Mamax [Nm]	n_a [r/min]	i	F_{ra} [KN]	机型号 Type size	P [kW]/4P
13000	1.6	874	59	R147R77	3
	1.8	771	59	RF147R77	
	2.1	683	59	R147R77	4
	2.4	609	59	RF147R77	
	2.6	549	59		
	3.0	481	59	R147R77	5.5
				RF147R77	
	2.7	533	59	R147R87	4
				RF147R87	
	3.1	464	59	R147R87	5.5
	3.4	427	59	RF147R87	
	4.0	363	59	R147R87	7.5
	4.5	320	59	RF147R87	
	5.1	281	59	R147R87	7.5
	5.8	248	59	RF147R87	
	6.8	216	59	R147R87	11
				RF147R87	
18000	0.05	26995	91		
	0.06	22477	91		
	0.07	20091	91		
	0.08	17358	91	R167R97	
	0.09	15515	91	RF167R97	0.55
	0.10	14048	91		
	0.12	11809	91		
	0.13	10556	91		
	0.14	9713	91		
	0.18	7747	91	R167R97	1.1
	0.20	6925	91	RF167R97	
	0.23	6076	91	R167R97	0.55
				RF167R97	
	0.26	5431	91	R167R97	
	0.30	4689	91	RF167R97	0.75
	0.33	4164	91		
	0.38	3723	91	R167R97	1.1
				RF167R97	
	0.52	2669	91	R167R97	
	0.60	2332	91	RF167R97	1.5
	0.67	2084	91		
	0.76	1876	91	R167R97	
	0.85	1677	91	RF167R97	2.2
	0.98	1444	91		
	1.1	1290	91	R167R97	
	1.3	1127	91	RF167R97	3
	1.4	1008	91		
	1.6	876	91	R167R97	4
	1.9	772	91	RF167R97	
	2.2	658	91	R167R97	5.5
	2.5	579	91	RF167R97	
	2.9	512	91	R167R97	7.5
	3.3	436	91	RF167R97	
	3.9	378	91	R167R97	7.5
	4.3	338	91	RF167R97	
	4.7	308	91	R167R97	11
	5.2	280	91	RF167R97	

Mamax [Nm]	n_a [r/min]	i	F_{ra} [KN]	机型号 Type size	P [kW]/4P
18000	4.9	300	91	R167R107	11
	5.3	275	91	RF167R107	
	6.3	233	91	R167R107	15
	7.2	204	91	RF167R107	
	5.0	292	91	R167R107	11
				RF167R107	
	5.5	265	91	R167R107	
	6.4	228	91	RF167R107	15
	7.3	199	91		
36600	0.06	24586	128		
	0.06	22040	128		
	0.07	19714	128	R177R97	0.55
	0.08	17327	128	RF177R97	
	0.09	15498	128		
	0.10	13744	128		
	0.12	11871	128	R177R97	0.75
	0.13	10618	128	RF177R97	
	0.15	9104	128		
	0.17	8430	128	R177R97	
	0.19	7355	128	RF177R97	1.1
	0.21	6579	128		
	0.25	5692	128	R177R97	1.5
	0.28	5055	128	RF177R97	
	0.32	4519	128	R177R97	
	0.35	4063	128	RF177R97	2.2
	0.41	3527	128		
	0.45	3187	128	R177R97	
	0.52	2771	128	RF177R97	3
	0.56	2551	128		
	0.63	2282	128	R177R97	
	0.70	2052	128	RF177R97	4
	0.78	1836	128		
	0.78	1836	128	R177R97	5.5
	1.0	1427	128	RF177R97	
	1.2	1223	128	R177R97	
	1.3	1148	128	RF177R97	7.5
	1.5	984	128		
	1.8	790	128	R177R97	11
	2.1	706	128	RF177R97	
	2.4	617	128	R177R97	
	2.7	535	128	RF177R97	15
	3.1	479	128	R177R97	18.5
	3.2	454	128	RF177R97	
	3.6	406	128	R177R97	22
	4.2	354	128	RF177R97	
	4.9	303	128	R177R97	30
				RF177R97	
	4.2	347	128	R177R107	22
				RF177R107	
	5.3	279	128	R177R107	30
	5.8	254	128	RF177R107	
	6.8	218	128	R177R107	37
				RF177R107	
	7.8	190	128	R177R107	45
				RF177R107	

R

R17-177安装结构尺寸

R17-177 Mounting Dimensional Description

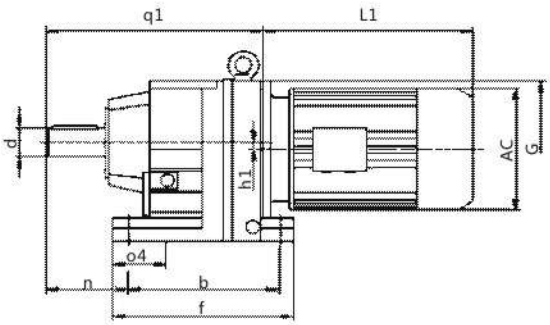

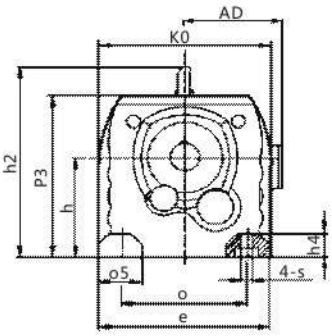

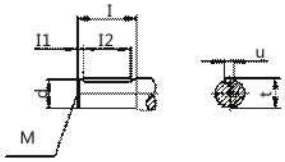

规格 Specification	q_1 e	d s	n h_4	a_4 K0	b I	f l_1	h_1 I_2	P_3 M	h u	a_5 t	a h_2	G	电机尺寸 Motor Size AC	AD	L1
R17	162 135	Φ20k6 Φ9	58 12	28 140	110 40	131 4	0 32	134 M6	$75_{-0.5}$ 6	25 22.5	110 /	Φ120	见附录 A-2 Please see appendix A-2		
R27	193 145	Φ25k6 Φ9	75 18	27 151	130 50	152 3.5	3.4 40	147 M10	$90_{-0.5}$ 8	32 28	110 /	Φ120			
R37	201 145	Φ25k6 Φ09	75 18	40 161	130 50	160 3.5	10.1 40	151 M10	$90_{-0.5}$ 8	35 28	110 /	Φ120			
R47	235 170	Φ30k6 Φ13.5	90 24	50 178	165 60	195 3.5	14 50	187 M10	$115_{-0.5}$ 8	42 33	135 /	Φ160			
R57	257 190	Φ35k6 Φ13.5	100 24	60 202	165 70	200 7	11.2 56	187 M12	$115_{-0.5}$ 10	55 38	135 /	Φ160			
R67	280 210	Φ35k6 Φ14	100 30	60 215	195 70	235 7	20.7 56	212 M12	$130_{-0.5}$ 10	60 38	150 243	Φ160			
R77	300 230	Φ40k6 Φ17.5	115 30	60 235	205 80	245 5	15.9 70	228 M16	$140_{-0.5}$ 12	60 43	170 269	Φ200			
R87	372 290	Φ50k6 Φ17.5	140 45	90 297	260 100	310 10	12.6 80	295 M16	$180_{-0.5}$ 14	75 53.5	215 345	Φ250			
R97	440 340	Φ60m6 Φ22	160 55	100 348	310 120	365 5	10.2 110	368 M20	$225_{-0.5}$ 18	90 64	250 418	Φ300			
R107	495 400	Φ70m6 Φ26	185 65	125 409	370 140	440 7.5	20.4 125	408 M20	$250_{-0.5}$ 20	110 74.5	290 475	Φ350			
R127	589 450	Φ90m6 Φ33	220 70	130 458	410 170	490 5	25.1 160	495 M24	315_{-1} 25	110 95	340 562	Φ400			
R127	695 530	Φ110m6 Φ39	260 80	150 540	500 210	590 15	33.4 180	565 M24	355_{-1} 28	150 116	380 637	Φ450			
R167	790 660	Φ120m6 Φ39	270 100	160 670	580 210	670 5	59.9 200	675 M24	425_{-1} 32	160 127	500 749	Φ550			
R177	955 780	Φ160m6 Φ45	280 110	280 780	790 250	904 15	93 220	835 M30	525_{-1} 40	180 169	600 /	Φ550			

注: 电机需方配或配特殊电机时需加联接法兰（见附录 D)

Note: Whe n equipping the user's motoror the special one, the flange is required to conn ected.(Please see appendix D)

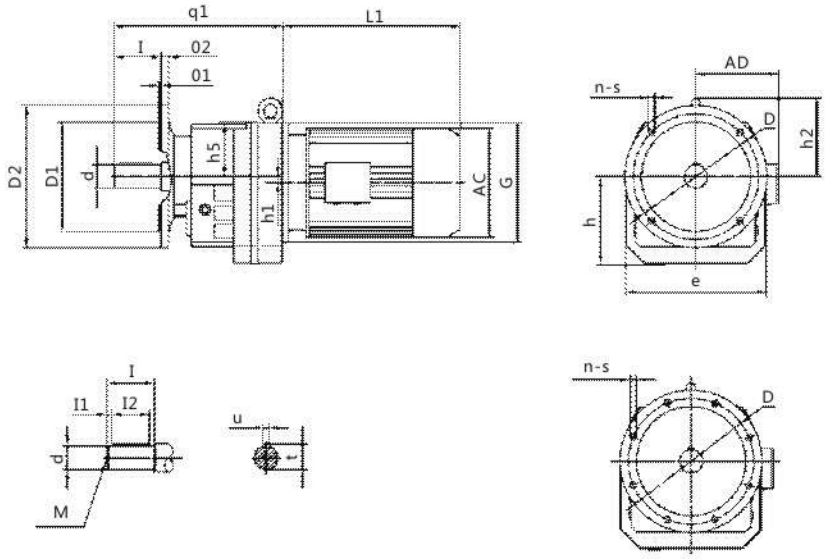

规格 Specification	d	D2	0_2	0_1	s	D1	D	n	q_1 I	h_2 I_1	h_1 I_2	h M	e	h_2 t	G	电机尺寸 Motor Size AC	AD	L1
RF17	Φ20k6	Φ120 Φ140	8 9	3 3	Φ6.5 Φ8.5	Φ 80j6 Φ 95j6	Φ 100 Φ115	4 4	170 40	59 4	/ 32	76 M6	130 6	/ 22.5	Φ120	见附录 A-2 Please see appendix A-2		
RF27	Φ25k6	Φ120 Φ140 Φ160	8 8 10	3 3 3.5	Φ6.5 Φ8.5 Φ8.5	Φ 80j6 Φ 95j6 Φ 110j6	Φ100 Φ115 Φ130	4 4 4	199 50	57 3.5	3.4 40	92 M10	142 8	/ 28	Φ120			
RF37	Φ25k6	Φ120 Φ160 Φ200	8 10 12	3 3.5 3.5	Φ6.5 Φ 9 Φ11	Φ 80j6 Φ 110j6 Φ 130j6	Φ 100 Φ 130 Φ165	4 4 4	207 50	61 3.5	10.1 40	94 M10	161 8	/ 28	Φ120			
RF47	Φ30k6	Φ140 Φ160 Φ200	10 10 12	3 3.5 3.5	Φ9 Φ9 Φ11	Φ 95j6 Φ 110j6 Φ 130j6	Φ115 Φ130 Φ 165	4 4 4	235 60	72 3.5	14 50	118 M10	178 8	/ 33	Φ160			
RF57	Φ35k6	Φ160 Φ200 Φ250	10 12 15	3.5 3.5 4	Φ9 Φ11 Φ13.5	Φ 110j6 Φ 130j6 Φ 180j6	Φ 130 Φ165 Φ215	4 4 4	257 70	72 7	11.2 56	121 M12	202 10	/ 38	Φ160			
RF67	Φ35k6	Φ200 Φ250	12 15	3.5 4	Φ11 Φ13.5	Φ 130j6 Φ 180j6	Φ165 Φ215	4 4	280 70	82 7	20.7 56	134 M12	215 10	113 38	Φ160			
RF77	Φ40k6	Φ250 Φ300	15 18.5	4 4	Φ13.5 Φ13.5	Φ 180j6 Φ 230j6	Φ215 Φ 265	4 4	300 80	88 5	15.9 70	144 M16	235 12	129 43	Φ200			
RF87	Φ50k6	Φ300 Φ350	16 18	4 5	Φ13.5 Φ17.5	Φ 230j6 Φ250h6	Φ265 Φ300	4 4	372 100	115 10	12.6 80	184 M16	297 14	165 53.5	Φ250			
RF97	Φ60m6	Φ350 Φ450	18 22	5 5	Φ17.5 Φ17.5	Φ250h6 Φ350h6	Φ 300 Φ 400	4 8	440 120	144 5	10.2 110	230 M20	348 18	193 64	Φ300			
RF107	Φ70m6	Φ350 Φ450	20 22	5 5	Φ17.5 Φ17.5	Φ250h6 Φ350h6	Φ 300 Φ400	4 8	495 140	158 7.5	20.4 125	255 M20	409 20	224 74.5	Φ350			
RF137	Φ90m6	Φ450 Φ550	22 25	5 5	Φ17.5 Φ17.5	Φ350h6 Φ450h6	Φ400 Φ500	8 8	589 170	180 5	25.1 160	320 M24	458 25	247 95	Φ400			
RF147	Φ110m6	Φ450 Φ550	22 25	5 5	Φ17.5 Φ 17.5	Φ350h6 Φ450h6	Φ400 Φ500	8 8	695 210	210 15	33.4 180	361 M24	540 28	285 116	Φ450			
RF167	Φ120m6	Φ550 Φ660	25 28	5 6	Φ17.5 Φ22	Φ450h6 Φ550h6	Φ 500 Φ 600	8 8	790 210	250 5	59.9 200	430 M24	670 32	324 127	Φ550			
RF177	Φ160m6	Φ660 Φ 880	32 36	6 10	Φ 22 Φ 33	Φ550h6 Φ680h6	Φ 600 Φ 800	8 8	980 250	330 15	93 220	525 M30	780 40	/ 169	Φ550			

注:电机需方配或配特殊电机时需加联接法兰(见附录D)

Note: When equipping the user's motoror the special one, the flange is required to conn ected.(Please see appendix D)

RX57-137

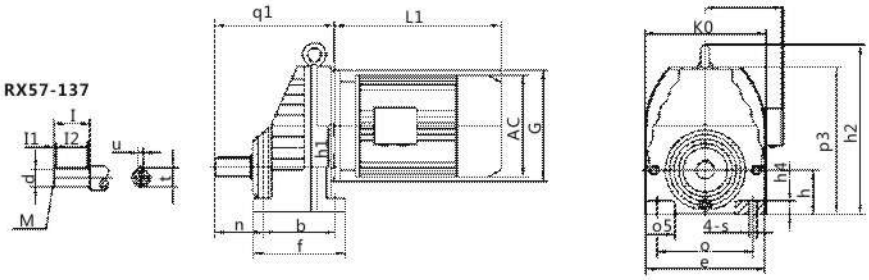

RXF57-137

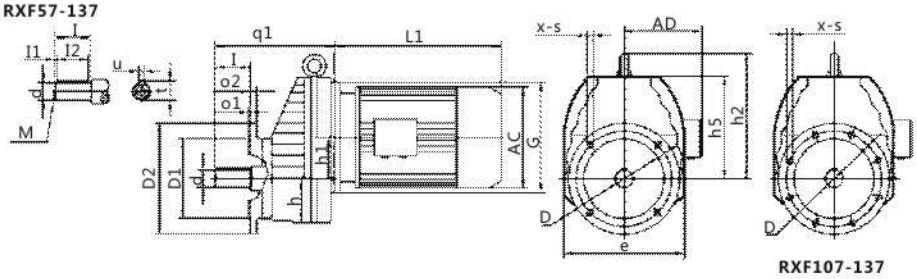

RXF107-137

规格 Specification	q_1 h	d P_3	h_1 h^2	n K0	b I_1	I_2	a_s I	a M	e u	s t	h_4 G	电机尺寸 Motor Size AC	AD	L1
RX57	174 $634_{-0.5}$	Φ20k6 202	52 /	56 162	110 3.5	137 32	31 40	125 M6	156 6	Φ11 22.5	18 Φ160	见附录 A-2 Please see appendix A-2		
RX67	201 $80_{-0.5}$	Φ25k6 226	60 /	75 176	120 3.5	150 40	35 50	135 M10	170 8	Φ13.5 28	20 Φ160			
RX77	227 $90_{-0.5}$	Φ30k6 271	72 311	85 210	150 3.5	190 50	50 60	170 M10	204 8	Φ17.5 33	25 Φ200			
RX87	269 $100_{-0.5}$	Φ40k6 332	93.5 372	110 272	160 5	206 70	60 80	215 M16	266 12	Φ17.5 43	30 Φ250			
RX97	316 $112_{-0.5}$	Φ50k6 393	116 440	140 328	185 10	240 80	70 100	250 M16	320 14	Φ22 53.5	35 Φ300			
RX107	364 $140_{-0.5}$	Φ60m6 459	130 506	152 370	210 5	260 110	80 120	310 M20	360 18	Φ22 64	45 Φ350			
RX137	378 $160_{-0.5}$	Φ70m6 526	158 598	175 416	240 7.5	320 125	110 140	340 M20	450 20	Φ35 74.5	50 Φ400			

规格 Specification	d	D2	D1	O_2	O_1	D	X	s	h I_2	h_1 1	h_5 M	h_2 u	e t	I_1 q_1	G	电机尺寸 Motor Size AC	AD	L1
RXF57	Φ20k6	Φ140	Φ95j6	10	3	Φ115	4	Φ9	62	52	139	/	162	5	Φ160	见附录 A-2 Please see appendix A-2		
		Φ160	Φ110j6	10	3.5	Φ130	4	Φ9										
		Φ200	Φ130j6	12	3.5	Φ165	4	Φ11	32	40	M6	6	22.5	174				
RXF67	Φ25k6	Φ160	Φ110j6	10	3.5	Φ130	4	Φ9	70	60	147	/	175	3.5	Φ160			
		Φ200	Φ130j6	12	3.5	Φ165	4	Φ11										
		Φ250	Φ180j6	15	4	Φ215	4	Φ13.5	40	50	M10	8	28	201				
RXF77	Φ30k6	Φ200	Φ130j6	12	3.5	Φ365	4	Φ11	78	72	181	221	210	3.5	Φ200			
		Φ250	Φ180j6	15	4	Φ215	4	Φ13.5	50	60	M10	8	33	227				
RXF87	Φ40k6	Φ250	Φ180j6	15	4	Φ215	4	Φ13.5	98	93.5	232	272	272	5	Φ250			
		Φ300	Φ230j6	16	4	Φ265	4	Φ13.5	70	80	M16	12	43	269				
RXF97	Φ50k6	Φ300	Φ230j6	16	4	Φ265	4	Φ13.5	118	116	281	328	328	10	Φ300			
		Φ350	Φ250h6	18	5	Φ300	4	Φ17.5	80	100	M16	14	53.5	316				
RXF107	Φ60m6	Φ350	Φ250h6	18	5	Φ300	4	Φ17.5	135	130	319	366	370	5	Φ350			
		Φ450	Φ350h6	22	5	Φ400	8	Φ17.5	110	120	M20	18	64	364				
RXF137	Φ70m6	Φ350	Φ250h6	18	5	Φ300	4	Φ17.5	170	158	366	438	416	7.5	Φ400			
		Φ450	Φ350H6	22	5	Φ400	8	Φ17.5										
		Φ550	Φ450h6	25	5	Φ500	8	Φ17.5	125	140	M20	20	74.5	378				

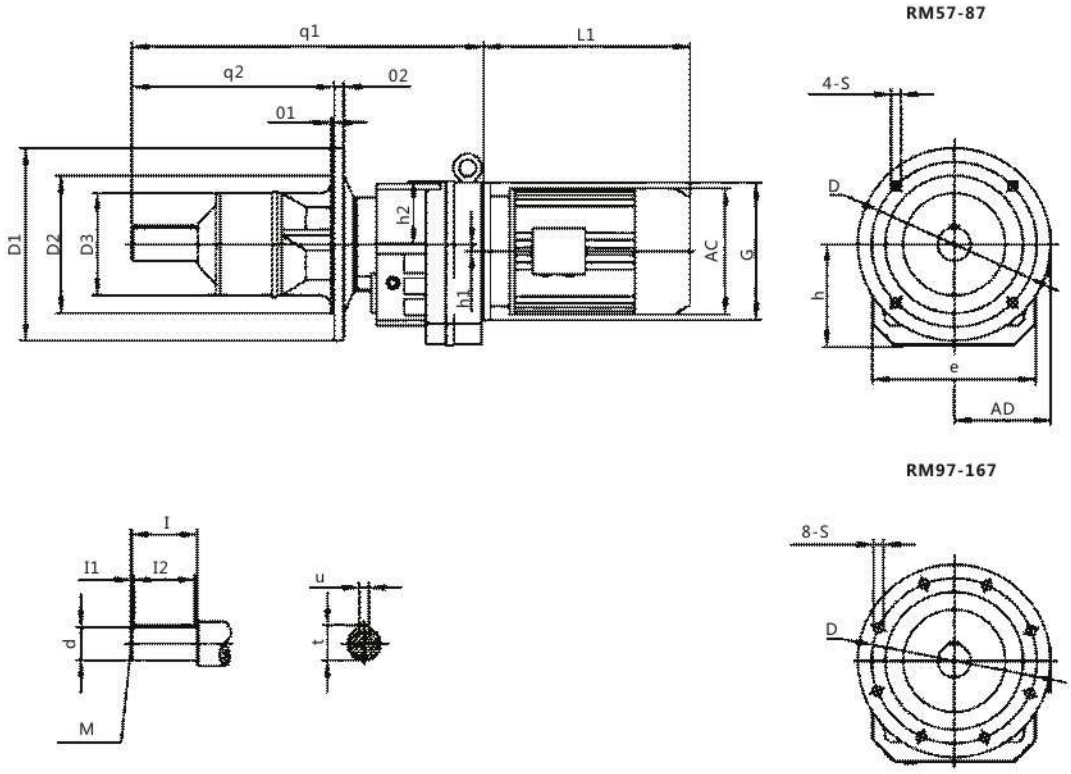

规格 Specification	q_1 q_2	O_1 O_2	H_1 h_2	e	D D_1	D_2 d	D_3 I	I_1 I_2	s M	u t	G	电机尺寸 Motor Size AC	AD	L1
RM57	420 230	4 15	11.2 72	121 202	Φ215 Φ250	Φ180j6 Φ35k6	Φ135 70	5 60	Φ13.5 M12	10 38	Φ160	见附录 A-2 Please see appendix A-2		
RM67	459 240	4 16	20.7 82	134 215	Φ265 Φ 300	Φ230j6 Φ40k6	Φ144 80	5 70	Φ13.5 M16	12 43	Φ160			
RM77	527 300	5 18	15.9 88	144 235	Φ300 Φ350	Φ250h6 Φ50k6	Φ170 100	10 80	Φ 17.5 M16	14 53.5	Φ200			
RM87	639 360	5 18	12.6 115	184 297	Φ 300 Φ350	Φ250h6 Φ60m6	Φ186 120	5 110	Φ17.5 M20	18 64	Φ250			
RM97	745 420	5 22	10.2 144	230 348	Φ400 Φ 450	Φ350h6 Φ70m6	Φ214 140	7.5 125	Φ17.5 M20	20 74.5	Φ 300			
RM107	864 500	5 25	20.4 158	255 409	Φ500 Φ 550	Φ450h6 Φ80m6	Φ232 170	20 125	Φ M7.5 M20	22 85	Φ 350			
RM137	1024 600	5 25	25.1 180	320 458	Φ 500 Φ 550	Φ450h6 Φ100m6	Φ253 210	15 180	Φ37.5 M24	28 106	Φ 400			
RM147	1154 660	6 28	33.4 210	361 540	Φ 600 Φ 660	Φ550h6 Φ110m6	Φ274 210	15 180	Φ22 M24	28 116	Φ450			
RM167	1313 730	6 28	59.9 250	430 670	Φ 600 Φ660	Φ 550h6 Φ125m6	Φ290 210	5 200	Φ22 M24	32 134	Φ550			

注: 电机需方配或配特殊电机时需加联接法兰 （见附录 D)

Note: When equippingthe user's motoror the special one, the flange is required to connected.Φ lease see appendix D)

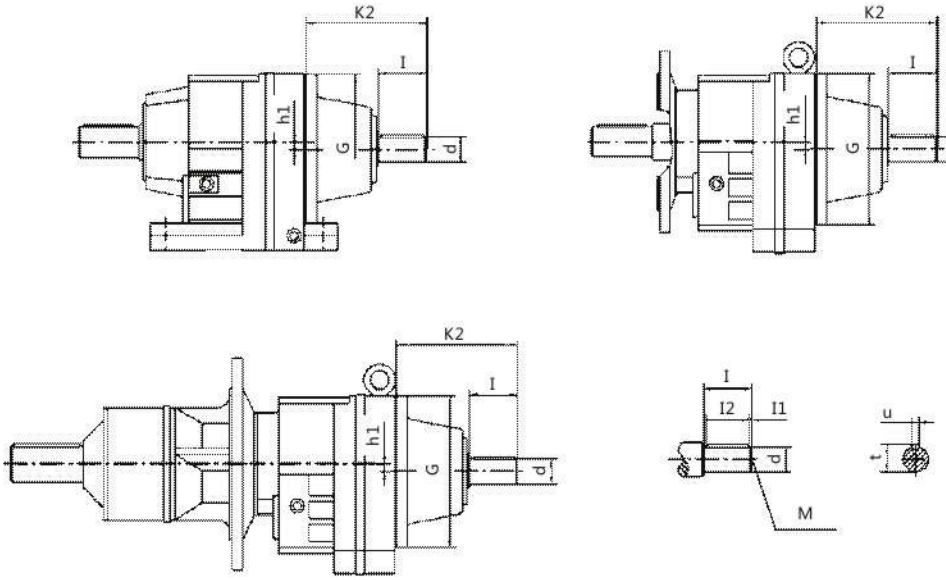

R .. SZ37-177AD1-8安装结构尺寸 (R..SZ37-177AD1-8 Mounting Dimensional Description)

机型号 Type Size		d	G	k_2	I	M	I_1	I_2	t	u	h_1
R..SZ37	AD1	16k6	Φ120	115	40	M5	4	32	18	5	10.1
	AD2	19k6	Φ120	115	40	M6	4	32	21.5	6	10.1
R..SZ47Z57/67	AD2	19k6	Φ160	120	40	M6	4	32	21.5	6	14/11.2/20.7
	AD3	24k6	Φ160	130	50	M8	5	40	27	8	14/11.2/20.7
R..SZ77	AD2	19k6	Φ200	130	40	M6	4	32	21.5	6	15.9
	AD3	24k6	Φ200	140	50	M8	5	40	27	8	15.9
	AD4	38k6	Φ200	140	50	M12	5	40	41	10	15.9
R..SZ87	AD2	19k6	Φ250	160	40	M6	4	32	21.5	6	12.6
	AD3	28k6	Φ250	180	60	M10	5	50	31	8	12.6
	AD4	38k6	Φ250	200	80	M12	5	70	41	10	12.6
	AD5	42k6	Φ250	200	80	M16	5	70	45	12	12.6
R..SZ97	AD3	28k6	Φ300	200	60	M10	5	50	31	8	10.2
	AD4	38k6	Φ300	220	80	M12	5	70	41	10	10.2
	AD5	42k6	Φ300	220	80	M16	5	70	45	12	10.2
	AD6	48k6	Φ300	220	80	M16	5	70	51.5	14	10.2
R..SZ107	AD3	28k6	Φ350	220	60	M10	5	50	31	8	20.4
	AD4	38k6	Φ350	240	80	M12	5	70	41	10	20.4
	AD5	42k6	Φ350	270	110	M16	10	90	45	12	20.4
	AD6	48k6	Φ350	270	110	M16	10	90	51.5	14	20.4
R..SZ137/147	AD4	38k6	Φ400/450	267	80	M12	5	70	41	10	25.1/33.4
	AD5	42k6	Φ400/450	297	110	M16	10	90	45	12	25.1/33.4
	AD6	48k6	Φ400/450	297	110	M16	10	90	51.5	14	25.1/33.4
	AD7	55m6	Φ400/450	297	110	M20	10	90	59	16	25.1/33.4
	AD8	70m6	Φ400/450	297	110	M20	10	90	74.5	20	25.1/33.4
R..SZ167/177	AD5	42k6	Φ550	344	110	M16	10	90	45	12	59.9/93
	AD6	48k6	Φ550	344	110	M16	10	90	51.5	14	59.9/93
	AD7	55m6	Φ550	344	110	M20	10	90	59	16	59.9/93
	AD8	70m6	Φ550	374	140	M20	15	110	74.5	20	59.9/93

其它尺寸请参照 R 型。

注： RF/RX/RXF/RM 也可采用双轴型，并分别记为 RFSZ..AD.. 、RXSZ..AD.. 、RXFSZ..AD.. 和 RMSZ..AD.. 。

For other dimensions, see the type R.

Note: double shafts type is also available for type RF/RX/ RXF/RM, and these double shafts types are respectively named type RFSZ..AD.. 、RXSZ..AD.. 、RXFSZ..AD.. and RMSZ..AD...

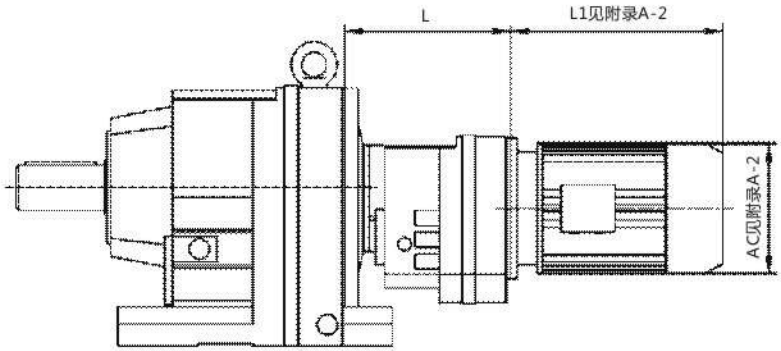

机型号 Type Size	电机机座号 Motor frame size	L
R..27R17 R..37R17	63	131
	71	
R..47R37 R..57R37 R..67R37	63	157
	71	
	80	
R..77R37	63	157
	71	
	80	
	90	
R..87R57	63	187
	71	
	80	
	90	
R..97R57	63	187
	71	
	80	
	90	
	100	
R..107R77	63	220
	71	
	80	
	90	
	100	
	112	
	132	
	160	
R..137R77	63	220
	71	
	80	
	90	
	100	
	112	
	132	
	160	

机型号 Type Size	电机机座号 Motor frame size	L
R..147R77	63	220
	71	
	80	
	90	
	100	
	112	
	132	
	160	
R..147R87	90	272
	100	
	112	
	132	
	160	
	180	
R..167R97 R..177R97	80	320
	90	
	100	
	112	
	132	
	160	
	180	
R..167R107 R..177R107	100	355
	112	
	132	
	160	
	180	
	200	
	225	

注：RF 也可采用串联组合机型

Note: Combined type is also available for type RF.

注: 电机需方配或配特殊电机时需加联接法兰 （见附录 D)

Note: When equippingthe user's motoror the special one, the flange is required to connected.(Please see appendix D)

S 系列 斜齿轮—蜗轮蜗杆减速电机

S Series Helical-Worm Geared Motors

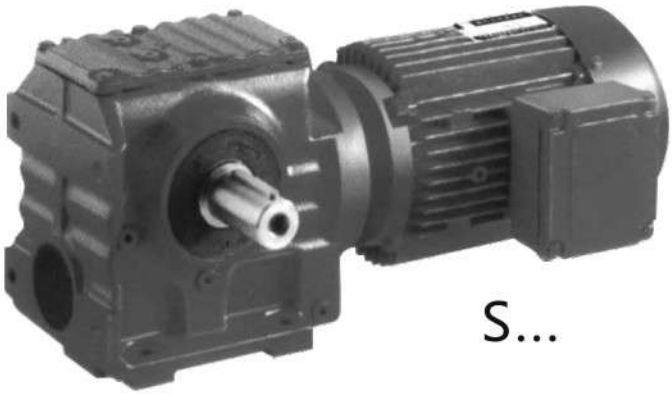

S...

SAF...

SA/T...

结构型式说明 Dimensional Description

S 系列输出轴垂直于输入轴，由一级斜齿轮和一级蜗轮蜗杆构成。

Output shafts of RCS series are vertical to input shafts, Units of GS series consist of single stage he lical gears and single stage worm gears.

1、S型：底脚轴伸式安装斜齿轮-蜗轮蜗杆减速电机。

Type S: Foot · mounted helical-worm gear units with solid shaft.

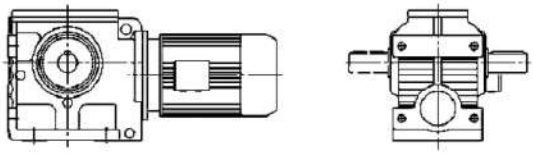

2、SF型：B5法兰轴伸式安装斜齿轮-蜗轮蜗杆减速电机。

Type SF: B5 flange mounted helical-worm gear units with solid shaft.

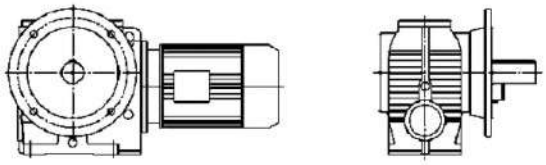

3、 SA型：空心轴安装斜齿轮-蜗轮蜗杆减速电机。

Type SA: Helical-worm gear units with hollow shaft.

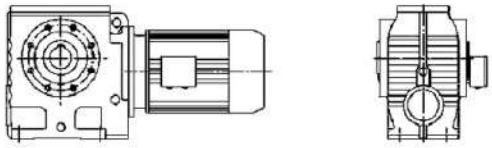

4、SAF型：B5法兰空心轴安装斜齿轮-蜗轮蜗杆减速电机。

Type SAF: B5 flange mounted hlical-worm gear units with hollow shaft.

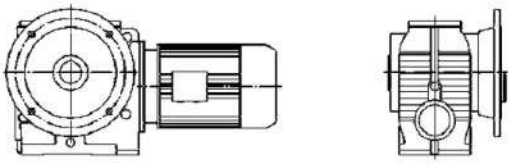

5、SAZ型：B14法兰空心轴安装斜齿轮-蜗轮蜗杆减速电机。

Type SAZ: B14 flange-mounted helical-worm gear units with hollow shaft.

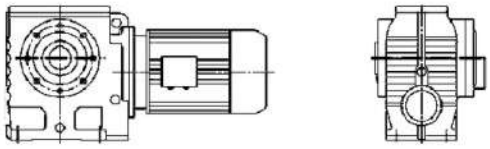

6、SH型：空心轴锁紧盘安装斜齿轮-蜗轮蜗杆减速电机。

Type SH: Helical-worm geared motor with hollow shaft and shrink disk.

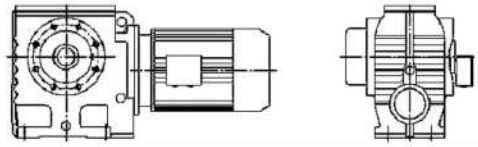

7、SHF型：B5法兰空心轴锁紧盘安装斜齿轮-蜗轮蜗杆减速电机。

Type SHF: B5 flange-mounted helical-worm geared motor with hollow shaft and shrink disk.

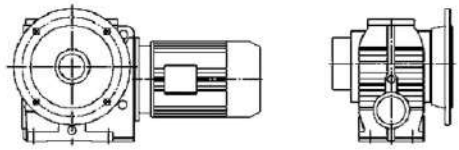

8、SHZ型：B14法兰空心轴锁紧盘安装斜齿轮-蜗轮蜗杆减速电机。

Type SHZ：B14 flange-mounted helical-worm geared motor with hollow shaft and shrink disk.

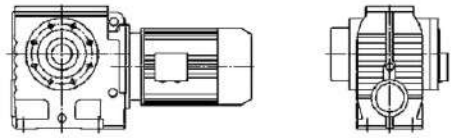

9、SAT/RCSHT型：带防转臂空心轴安装斜齿轮-蜗轮蜗杆减速电机。

Type SAT/RCSHT: Torque-arm-mounted helical-wormgear units with hollow shaft.

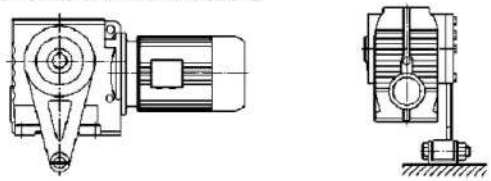

10、S..SZ..AD..型：轴输入的斜齿轮-蜗轮蜗杆减速电机。

Type S..Sz..AD..: Shaft input helical-worm gear units.

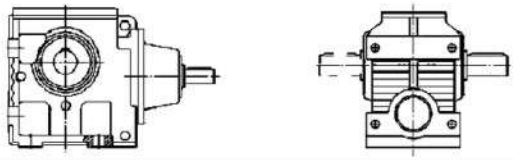

11、S..R型：S系列和R系列的组合。

Type S..R：Combined types of series s and series R.

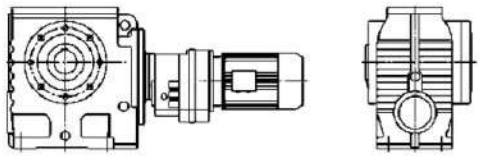

S

S系列机型号表示方法 Type Expression of S Series

SAF87—Y0.75—6P—222.40—M4—A—Φ60—270°—3

- 3：入线口位置 Position of cable entry
- 270°：电机接线盒方向(角度)(参见电动机接线盒位置表示方法) Terminal box position (angle) (see description of motor terminal box position)
- Φ60：空心输出轴时，输出轴孔径(参见安装结构尺寸图表) Bore diameter of selected output shaft (see mounting dimensional description)
- A：输出法兰方向(参见安装形式图例) Direction of output flange (see mounting dimensional description)
- M4：安装形式(参见安装形式图例) Mounting arrangement (see mounting aggangement description)
- 222.40：传动比(参见选型参数表) Ratio (see selection table)
- 6P：电机极数(参见选型参数表) Pole number of motor (see selection table)
- Y0.75：电机系列代号和功率(参见选型参数表) Motor type and motor power (see selection table)
- SAF87：机型和规格号(参见选型参数表和安装结构尺寸图表) Type size (see selection table and Mounting Dimensional Description)

注：1、需带联接法兰时请注明。
2、输入轴型没有电动机各项内容。
3、不注明接线盒方向时，则默认为安装形式中的0度位置。不注明入线口位置时，则默认为X位置。
4、对输出轴旋转方向和输入轴旋转方向有特别要求的用户，请与技术部联系，并在订货时用简图或文字说明。

Note: 1、Please make a note, if it needs connecting flange.
2 .Contents of motors for input shaft types are not listed.
3、Degree=0°, if terminal box position is not mentioned. It is X, if cable entry position is not mentioned.
4、If specific rotation directions of output shaft or/and input shaft are specially requested, please contact our technology department, and make detailed description while placing order.

电机接线盒位置及入线口位置表示方法
Description of Motor Terminal Box Position and Cable Entry Position

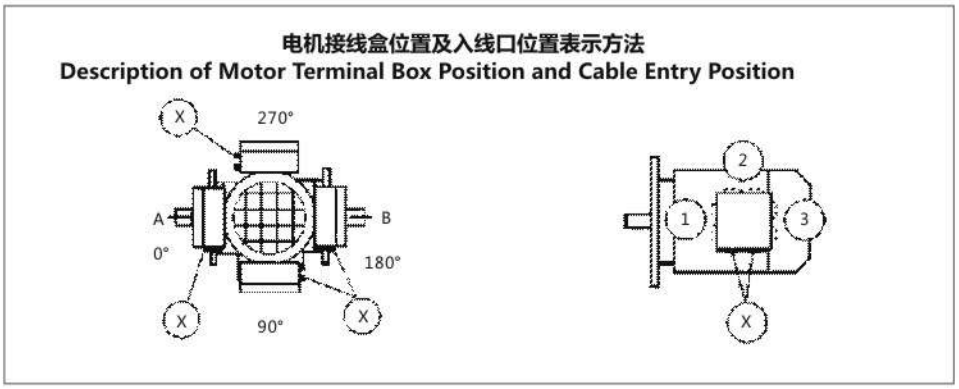

安装形式图例

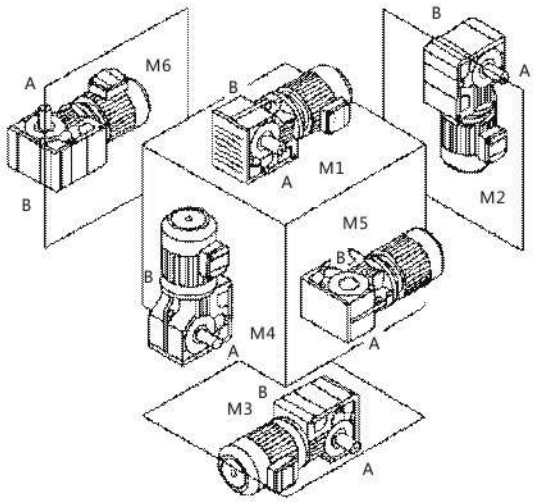

Mounting Arrangements Description

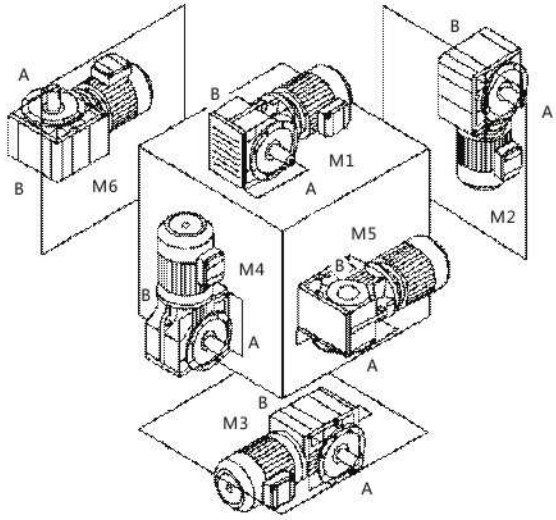

各种安装形式定义为：

M1—电机水平放置;减速机底脚朝下。

M2—电机居下。

M3—电机水平放置;减速机底脚朝上。

M4—电机居上。

M5—电机水平放置;当减速机在M1安装位置时，从电机方向看，减速机的左面旋转到下方位置。

M6—电机水平放置;当减速机在M1安装位置时，从电机方向看，减速机的左面旋转到上方位置。

Different kinds of mounting arrangements are defined as following:

M1—horizontally mounted motor, unit base is at bottom.

M2—motor is vertically mounted downwards.

M3—horizontally mounted motor, unit base is top.

M4—motor is vertically mounted upwards.

M5—horizontally mounted motor,if placed on M1 position, left side of unit turns to bottom (view point: towards from motor side).

M6—horizontally mounted motor, if placed on M1 position, left side of unit turns to top (view point: towards from motor side).

S

减速机重量(Gear unit weight)

规格 Size	S37	S47	S57	S67	S77	S87	S97	S100
重量(kg) Weight	7	10	14	26	50	95	170	240

注：重量为平均值，不包括电机，仅供参考。

(Note: The weights are mean values, without the motor, only for reference.)

选型表注释 Description of selection table

恒功率 Constant power

n_a [r/min]	M_a [NM]	i	F_{ra} [KN]	F_s	机型号 Type size	极数 Pole

输出转速 Output speed

输出转矩 Output torque

减速机速比 Gear unit ratio

许用径向载荷 Permissible radial load

使用系数 Service factor

恒转矩 Constant torque

Mamax [NM]	n_a [r/min]	i	F_{ra} [KN]	机型号 Type size	P [kW]/4P

最大输出转矩 Max.output torque

输出转速 Output speed

减速机速比 Gear unit ratio

许用径向载荷 Permissible radial load

电机功率 Motor power

选型参数表
（恒功率）

Selection Table
(Constant Power)

n_a [r/min]	Ma [NM]	i	F_{ra} [KN]	F_B	机型号 Type size	极数 Pole
0.12kW						
0.10	7446	12901	40	0.85	**S100R77**	
0.11	6757	11708	40	0.95	**SF100R77**	
0.12	6186	10719	40	1.05	**SA100R77**	4P
0.13	5614	9727	40	1.15	**SAF100R77**	
0.16	4825	8360	40	1.35		
0.12	4325	11267	27	0.90	**S97R57**	
0.13	3869	10078	31	1.10	**SF97R57**	4P
0.15	3304	8608	32	1.25	**SA97R57**	
0.17	2900	7554	33	1.45	**SAF97R57**	
0.17	2767	7643	14	0.90		
0.20	2428	6706	26	1.05	**S87R57**	
0.22	2184	5875	26	1.15	**SF87R57**	4P
0.25	1928	5187	27	1.30	**SA87R57**	
0.28	1759	4606	27	1.40	**SAF87R57**	
0.34	1479	3872	28	1.55		
0.37	1334	3540	9.2	0.95		
0.42	1167	3098	12	1.10		
0.55	1309	2374	11	0.90	**S77R37**	
0.63	1149	2083	12	1.10	**SF77R37**	
0.72	1015	1813	13	1.30	**SA77R37**	4P
0.75	977	1745	14	1.35	**SAF77R37**	
0.82	896	1600	14	1.40		
0.93	786	1404	14	1.50		
1.1	708	1245	15	1.60		
1.0	713	1363	4.6	0.80		
1.1	668	1194	7.8	0.85		
1.3	589	1045	8.3	1.00		
1.4	519	914	8.8	1.10	**S67R37**	
1.6	463	809	9.1	1.25	**SF67R37**	
1.8	410	712	9.4	1.40	**SA67R37**	4P
2.1	356	615	10	1.55	**SAF67R37**	
2.4	317	543	10	1.60		
2.8	276	469	10	1.75		
3.1	250	424	10	1.80		
3.6	217	365	10	1.95		
2.0	355	655	6.6	0.85		
2.3	321	574	6.9	0.95		
2.6	284	506	7.2	1.10	**S57R17**	
3.0	248	438	7.4	1.25	**SF57R17**	4P
3.4	221	388	7.5	1.35	**SA57R17**	
3.9	193	336	7.6	1.45	**SAF57R17**	
4.5	170	294	7.7	1.55		
4.9	156	269	7.7	1.60		
3.0	231	438	4.8	0.80		
3.4	225	388	4.9	0.85		
3.9	196	336	5.1	0.95	**S47R17**	
4.5	173	294	5.2	1.10	**SF47R17**	4P
5.1	115	257	5.4	1.40	**SA47R17**	
5.7	136	229	5.3	1.30	**SAF47R17**	
6.6	119	200	5.3	1.35		
7.0	112	187	5.4	1.40		
6.5	108	202	2.9	0.85		
7.3	96	179	2.9	0.95	**S37R17**	
8.3	86	158	2.9	1.05	**SF37R17**	4P
9.1	78	144	2.9	1.05	**SA37R17**	
11	65	118	2.9	1.15	**SAF37R17**	
12	61	110	2.9	1.15		
6.5	93	201.00	5.4	1.55		
7.1	86	184.80	5.4	1.60	**S47**	
8.3	75	158.12	5.5	1.65	**SF47**	4P
9.6	65	137.05	5.5	1.80	**SA47**	
10	62	128.10	5.5	1.80	**SAF47**	
12	54	110.73	5.5	1.90		

n_a [r/min]	Ma [NM]	i	F_{ra} [KN]	F_B	机型号 Type size	极数 Pole
0.12kW						
8.3	72	157.43	2.9	1.10		
9.1	66	144.40	2.9	1.15		
11	58	122.94	2.9	1.20		
12	50	106.00	2.9	1.30		
13	47	98.80	2.9	1.30	**S37**	
15	41	86.36	2.9	1.40	**SF37**	4P
16	39	80.96	2.9	1.40	**SA37**	
18	35	71.44	2.9	1.45	**SAF37**	
21	32	63.33	2.9	1.55		
23	33	55.93	2.9	1.50		
26	30	51.30	2.9	1.55		
30	26	43.68	2.9	1.65		
35	23	37.66	2.9	1.75		
37	21	35.10	2.9	1.75		
43	19	30.68	2.9	1.85		
46	18	28.76	2.9	1.90	**S37**	
52	16	25.38	2.9	2.00	**SF37**	4P
58	14	22.50	2.9	2.05	**SA37**	
68	12	19.13	2.9	2.20	**SAF37**	
69	13	18.85	2.9	2.10		
79	11	16.48	2.7	2.20		
85	11	15.45	2.7	2.30		
0.18kW						
0.16	7238	8360	40	0.90	**S100R77**	
0.18	6256	7226	40	1.05	**SF100R77**	4P
0.20	5677	6557	40	1.15	**SA100R77**	
0.23	4994	5769	40	1.30	**SAF100R77**	
0.28	2639	4606	20	0.95	**S87R57**	
					SF87R57	4P
0.34	2218	3872	26	1.15	**SA87R57**	
					SAF87R57	
0.38	2047	3475	26	1.25		
0.45	1732	2905	27	1.40	**S87R57**	
0.51	1541	2586	27	1.55	**SF87R57**	
0.56	1408	2335	27	1.60	**SA87R57**	4P
0.64	1254	2054	28	1.70	**SAF87R57**	
0.72	1127	1824	28	1.80		
0.80	1020	1631	28	1.85		
0.93	1179	1404	11	1.10	**S77R37**	
					SF77R37	4P
1.1	1062	1245	13	1.20	**SA77R37**	
					SAF77R37	
1.2	938	1100	13	1.35		
1.4	826	954	14	1.50	**S77R37**	
1.6	730	837	14	1.60	**SF77R37**	4P
1.8	622	714	15	1.70	**SA77R37**	
2.1	559	637	15	1.80	**SAF77R37**	
2.3	507	574	15	1.90		
1.6	694	809	4.9	0.85		
1.8	615	712	7.7	0.95	**S67R37**	
2.1	535	615	8.5	1.10	**SF67R37**	
2.4	475	543	8.9	1.20	**SA67R37**	4P
2.8	413	469	9.3	1.40	**SAF67R37**	
3.1	375	424	9.5	1.50		
3.6	325	365	10	1.60		
3.0	372	438	6.3	0.85		
3.4	332	388	6.7	0.90		
3.9	290	336	7.0	1.05	**S57R17**	
4.5	255	294	7.2	1.20	**SF57R17**	4P
4.9	234	269	7.3	1.30	**SA57R17**	
5.7	201	229	7.5	1.40	**SAF57R17**	
6.4	180	204	7.6	1.50		
7.0	166	187	7.6	1.55		

S

选型参数表
（恒功率）

Selection Table
(Constant Power)

n_a [r/min]	Ma [NM]	i	F_{ra} [KN]	F_B	机型号 Type size	极数 Pole
0.18kW						
4.5	231	294	4.7	0.80		
5.1	173	257	5.1	1.10		
5.7	204	229	4.9	0.95	**S47R17**	
6.6	179	200	5.1	1.05	**SF47R17**	4P
7.0	168	187	5.1	1.10	**SA47R17**	
7.9	149	165	5.2	1.20	**SAF47R17**	
8.9	134	148	5.3	1.25		
10	120	131	5.3	1.35		
					S67	
3.9	247	217.41	10	1.80	**SF67**	6P
4.5	219	190.11	10	1.90	**SA67**	
4.7	208	180.60	10	1.95	**SAF67**	
4.2	229	201.00	7.3	135	**S57**	
4.6	210	184.80	7.4	1.40	**SF57**	6P
5.4	180	158.12	7.5	1.50	**SA57**	
6.2	160	137.05	7.6	1.55	**SAF57**	
6.5	144	201.00	7.6	1.65	**S57**	
7.1	136	184.80	7.6	1.70	**SF57**	4P
8.3	116	158.12	7.7	1.80	**SA57**	
9.6	102	137.05	7.8	1.90	**SAF57**	
4.2	212	201.00	4.8	0.85	**S47**	
4.6	195	184.80	4.9	0.90	**SF47**	
5.4	175	158.12	5.1	1.00	**SA47**	6P
6.2	152	137.05	5.1	1.10	**SAF47**	
6.6	146	128.10	5.2	1.20		
6.5	140	201.00	5.2	1.20		
7.1	128	184.80	5.2	1.30		
8.3	113	158.12	5.3	1.35		
9.6	98	137.05	5.3	1.45	**S47**	
10	93	128.10	5.4	1.50	**SF47**	4P
12	82	110.73	5.4	1.55	**SA47**	
14	70	94.08	5.5	1.65	**SAF47**	
16	64	84.00	5.5	1.75		
18	55	71.75	5.5	1.85		
19	66	69.39	5.5	1.70		
8.3	108	157.43	2.8	0.85		
9.1	99	144.40	2.8	0.90		
11	87	122.94	2.8	1.00		
12	75	106.00	2.8	1.05		
13	71	98.80	2.8	1.05		
15	62	86.36	2.8	1.15		
16	59	80.96	2.8	1.15		
18	53	71.44	2.8	1.20		
21	47	63.33	2.8	1.25		
23	49	55.93	2.8	1.20		
26	46	51.30	2.8	1.25	**S37**	
30	39	43.68	2.8	1.35	**SF37**	
35	34	37.66	2.8	1.40	**SA37**	4P
37	32	35.10	2.8	1.45	**SAF37**	
43	28	30.68	2.8	1.50		
46	26	28.76	2.8	1.55		
52	23	25.38	2.8	1.60		
58	21	22.50	2.8	1.70		
68	18	19.13	2.8	1.80		
69	19	18.85	2.8	1.75		
79	17	16.48	2.7	1.80		
85	16	15.45	2.6	1.85		
96	14	13.63	2.5	1.95		
108	13	12.08	2.5	2.00		
128	11	10.27	2.4	2.15		

n_a [r/min]	Ma [NM]	i	F_{ra} [KN]	F_B	机型号 Type size	极数 Pole
0.25kW						
0.20	7766	6557	40	0.85	**S100R77**	
0.23	6832	5769	40	0.95	**SF100R77**	4P
0.27	5873	4958	40	1.10	**SA100R77**	
0.31	5126	4328	40	1.25	**SAF100R77**	
0.46	2405	2905	23	0.85		
0.51	2141	2586	26	1.00	**S87R57**	
0.57	1956	2335	27	1.10	**SF87R57**	
0.65	1741	2054	27	1.30	**SA87R57**	4P
0.73	1565	1824	27	1.45	**SAF87R57**	
0.82	1417	1631	28	1.60		
1.4	848	930	28	2.05		
1.4	1148	954	11	1.00		
1.6	1013	837	13	1.15	**S77R37**	
1.9	864	714	14	1.35	**SF77R37**	4P
2.1	776	637	14	1.55	**SA77R37**	
2.3	704	574	14	1.60	**SAF77R37**	
2.7	616	499	15	1.70		
2.4	660	543	7.0	0.90		
2.8	574	469	8.1	1.00	**S67R37**	
3.1	521	424	8.5	1.10	**SF67R37**	4P
3.6	451	365	8.9	1.30	**SA67R37**	
4.2	397	319	9.3	1.40	**SAF67R37**	
4.7	354	281	9.5	1.50		
4.5	355	294	6.4	0.85		
4.9	326	269	6.6	0.95	**S57R17**	
5.8	279	229	7.0	1.10	**SF57R17**	
6.5	250	204	7.2	1.20	**SA57R17**	4P
7.1	230	187	7.3	1.30	**SAF57R17**	
8.1	206	165	7.4	1.40		
10	166	131	7.6	1.50		
2.9	432	217.41	8.9	1.20	**S67**	
3.4	390	190.11	9.2	1.35	**SF67**	8P
3.5	370	180.60	9.3	1.45	**SA67**	
4.0	329	158.45	9.5	1.55	**SAF67**	
3.9	343	217.41	9.4	1.50	**S67**	
4.5	304	190.11	10	1.60	**SF67**	6P
4.7	289	180.60	10	1.65	**SA67**	
5.4	257	158.45	10	1.75	**SAF67**	
6.1	221	217.41	10	1.85		
7.0	196	190.11	10	1.95	**S67**	
7.4	186	180.60	10	2.00	**SF67**	
8.4	166	158.45	10	2.10	**SA67**	4P
10	143	134.40	10	2.20	**SAF67**	
11	131	121.33	10	2.30		
12	117	106.75	10	2.40		
4.2	318	201.00	6.7	0.95	**S57**	
4.6	292	184.80	6.9	1.00	**SF57**	
5.4	250	158.12	7.1	1.20	**SA57**	6P
6.2	222	137.05	7.3	1.35	**SAF57**	
6.6	208	128.10	7.4	1.35		
6.6	200	201.00	7.3	1.40		
7.2	189	184.80	7.4	1.45		
8.4	161	158.12	7.5	1.55	**S57**	
9.7	142	137.05	7.6	1.60	**SF57**	
10	134	128.10	7.6	1.65	**SA57**	4P
12	118	110.73	7.7	1.75	**SAF57**	
14	102	94.08	7.8	1.85		
16	92	84.00	7.8	1.95		
19	80	71.75	7.8	2.00		

S

选型参数表
（恒功率）

Selection Table
(Constant Power)

n_a [r/min]	Ma [NM]	i	F_{ra} [KN]	F_B	机型号 Type size	极数 Pole
0.25kW						
6.6	194	201.00	4.9	0.80		
7.2	178	184.80	4.9	0.85		
8.4	157	158.12	5.1	1.00		
9.7	136	137.05	5.2	1.10		
10	129	128.10	5.2	1.20		
12	113	110.73	5.3	1.35		
14	98	94.08	5.3	1.40		
16	89	84.00	5.4	1.45	**S47**	
19	77	71.75	5.4	1.55	**SF47**	**4P**
19	92	6939	5.4	1.40	**SA47**	
20	73	67.20	5.5	1.60	**SAF47**	
21	84	63.80	5.4	1.45		
24	73	54.59	5.4	1.55		
28	63	47.32	5.5	1.65		
30	58	44.22	5.5	1.70		
35	52	38.23	5.5	1.80		
41	44	32.48	5.5	1.90		
46	40	29.00	5.5	2.00		
13	98	98.80	2.8	0.85		
15	86	86.36	2.8	0.90		
16	82	80.96	2.8	0.95		
19	73	71.44	2.8	1.00		
21	66	63.33	2.8	1.05		
24	68	55.93	2.8	1.05		
26	63	51.30	2.8	1.05		
30	54	43.68	2.8	1.15		
35	47	37.66	2.8	1.20	**S37**	
38	44	35.10	2.8	1.20	**SF37**	
43	39	30.68	2.8	1.30	**SA37**	**4P**
46	37	28.76	2.8	1.30	**SAF37**	
52	33	25.38	2.8	1.40		
59	29	22.50	2.8	1.45		
70	25	19.13	2.7	1.60		
71	27	18.85	2.7	1.50		
81	24	16.48	2.6	1.60		
86	22	15.45	2.6	1.65		
98	20	13.63	2.5	1.70		
110	17	12.08	2.4	1.80		
130	15	10.27	2.3	1.85		
95	19	28.76	2.6	1.70		
107	17	25.38	2.5	1.75		
121	15	22.50	2.4	1.85		
142	13	19.13	2.3	1.95	**S37**	
144	14	18.85	2.2	1.90	**SF37**	**2P**
165	12	16.48	2.2	2.00	**SA37**	
176	11	15.45	2.1	2.05	**SAF37**	
200	10	13.63	2.1	2.15		
225	9	12.08	2.0	2.20		
0.37kW						
0.31	7586	4328	40	0.85	**S100R77**	
0.41	5685	3243	40	1.15	**SF100R77**	
0.53	4434	2530	40	1.45	**SA100R77**	**4P**
0.60	3870	2208	40	1.55	**SAF100R77**	
0.68	3418	1950	40	1.65		
0.65	2577	2054	24	1.00		
0.73	2316	1824	26	1.10	**S87R57**	
0.82	2097	1631	27	1.20	**SF87R57**	**4P**
1.4	1255	930	28	1.70	**SA87R57**	
1.6	1136	831	28	1.75	**SAF87R57**	

n_a [r/min]	Ma [NM]	i	F_{ra} [KN]	F_B	机型号 Type size	极数 Pole
0.37kW						
1.9	1279	714	11	1.00		
2.1	1149	637	12	1.15	**S77R37**	**4P**
2.3	1042	574	13	1.25	**SF77R37**	
2.7	912	499	14	1.35	**SA77R37**	
3.0	805	438	14	1.50	**SAF77R37**	
3.4	715	389	15	1.60		
3.6	668	365	7.3	0.85	**S67R37**	
4.2	588	319	8.1	1.00	**SF67R37**	**4P**
4.7	523	281	8.6	1.10	**SA67R37**	
5.4	461	246	9.0	1.25	**SAF67R37**	
					S87	
2.3	843	288.00	28	2.00	**SF87**	**8P**
2.6	766	258.18	28	2.10	**SA87**	
3.0	669	222.40	28	2.25	**SAF87**	
2.9	661	225.26	14	1.65	**S77**	
3.1	628	214.00	15	1.65	**SF77**	**8P**
3.5	563	189.09	15	1.75	**SA77**	
4.1	487	161.60	15	1.90	**SAF77**	
					S77	
3.5	570	256.47	15	1.75	**SF77**	**6P**
4.0	514	225.26	15	1.85	**SA77**	
4.2	489	214.00	15	1.90	**SAF77**	
4.1	487	217.41	8.4	1.10	**S67**	
4.7	432	190.11	8.8	1.25	**SF67**	**6P**
4.9	416	180.60	8.9	1.35	**SA67**	
5.6	370	158.45	9.2	1.45	**SAF67**	
6.1	328	217.41	9.4	1.50		
7.0	290	190.11	10	1.60	**S67**	
7.4	276	180.60	10	1.65	**SF67**	**4P**
8.4	246	158.45	10	1.70	**SA67**	
9.9	211	134.40	10	1.85	**SAF67**	
11	194	121.33	10	1.90		
5.6	355	158.12	6.2	0.80		
6.5	316	137.05	6.6	0.95	**S57**	
6.9	296	128.10	6.7	1.00	**SF57**	**6P**
8.0	263	110.37	7.0	1.10	**SA57**	
9.4	226	94.08	7.2	1.30	**SAF57**	
11	205	84.00	7.4	1.35		
6.6	295	201.00	6.7	0.95		
7.2	279	184.80	6.9	1.05		
8.4	239	158.12	7.1	1.20		
9.7	210	137.05	7.3	1.35		
10	199	128.10	7.4	1.35	**S57**	
12	175	110.73	7.5	1.45	**SF57**	
14	150	94.08	7.6	1.50	**SA57**	**4P**
16	136	84.00	7.7	1.60	**SAF57**	
19	118	71.75	7.7	1.70		
19	135	69.39	7.7	1.60		
20	112	67.20	7.7	1.70		
21	124	63.80	7.7	1.65		
24	104	54.59	7.7	1.80		
10	202	137.05	4.9	0.80		
10	191	128.10	4.9	0.85		
12	168	110.73	5.1	0.95	**S47**	
14	145	94.08	5.2	1.10	**SF47**	**4P**
16	131	84.00	5.2	1.20	**SA47**	
19	114	71.75	5.3	1.30	**SAF47**	
19	136	69.39	5.2	1.15		
20	107	67.20	5.3	1.30		

S

选型参数表
（恒功率）

Selection Table
(Constant Power)

n_a [r/min]	Ma [NM]	i	F_{ra} [KN]	F_B	机型号 Type size	极数 Pole
0.37kW						
21	125	63.80	5.2	1.20		
24	108	54.59	5.3	1.30		
28	93	47.32	5.1	1.35		
30	86	44.22	5.1	1.40		
35	77	38.23	4.9	1.45	**S47**	
41	66	32.48	4.7	1.55	**SF47**	4P
46	59	29.00	4.6	1.65	**SA47**	
54	51	24.77	4.4	1.70	**SAF47**	
57	48	23.20	4.3	1.75		
68	41	19.54	4.0	1.90		
75	38	17.80	3.8	2.00		
88	33	15.12	3.8	2.10		
21	97	63.33	2.8	0.85		
26	94	51.30	2.8	0.85		
30	80	43.68	2.8	0.95		
35	69	37.66	2.8	1.00		
38	65	35.10	2.8	1.00		
43	58	30.68	2.8	1.05		
46	54	28.76	2.8	1.10		
52	48	25.38	2.8	1.20	**S37**	
59	43	22.50	2.7	1.20	**SF37**	4P
70	37	19.13	2.5	1.30	**SA37**	
71	40	18.85	2.4	1.25	**SAF37**	
81	35	16.48	2.4	1.30		
86	33	15.45	2.4	1.35		
98	29	13.63	2.3	1.40		
110	26	12.08	2.3	1.40		
130	22	10.27	2.2	1.50		
139	21	9.57	2.1	1.55		
176	17	7.57	2.0	1.70		
108	25	25.38	2.4	1.45		
122	23	22.50	2.3	1.50		
143	20	19.13	2.2	1.60		
145	20	18.85	2.1	1.55	**S37**	
166	18	16.48	2.1	1.65	**SF37**	2P
177	17	15.45	2.1	1.65	**SA37**	
201	15	13.63	2.0	1.75	**SAF37**	
227	13	12.08	1.9	1.80		
267	11	10.27	1.8	1.95		
286	11	9.57	1.8	2.00		
0.55kW						
0.55	6307	2530	40	1.05	**S100R77**	
0.63	5505	2208	40	1.20	**SF100R77**	
0.71	4861	1950	40	1.35	**SA100R77**	4P
0.79	4411	1769	40	1.45	**SAF100R77**	
0.91	3791	1521	40	1.55		
1.0	2545	1332	24	0.90		
1.2	2276	1191	26	1.00		
1.3	2097	1032	27	1.15	**S87R57**	
1.5	1890	930	27	1.25	**SF87R57**	
1.7	1689	831	27	1.35	**SA87R57**	4P
1.9	1461	719	28	1.55	**SAF87R57**	
2.2	1327	624	28	1.60		
2.5	1186	558	28	1.70		
3.2	950	435	28	1.90		
2.8	1364	499	6.6	0.90		
3.2	1197	438	12	1.05	**S77R37**	
3.6	1063	389	13	1.15	**SF77R37**	4P
4.3	894	327	14	1.35	**SA77R37**	
4.8	816	289	14	1.45	**SAF77R37**	
5.6	706	250	15	1.55		

n_a [r/min]	Ma [NM]	i	F_{ra} [KN]	F_B	机型号 Type size	极数 Pole
0.55kW						
5.7	686	246	6.3	0.85	**S67R37**	
6.3	623	221	7.7	0.95	**SF67R37**	4P
7.0	560	198	8.2	1.05	**SA67R37**	
8.3	478	168	8.8	1.20	**SAF67R37**	
					S87	
2.3	1254	288.00	28	1.65	**SF87**	8P
2.6	1139	258.18	28	1.70	**SA87**	
3.0	994	222.40	28	1.85	**SAF87**	
3.1	975	288.00	28	1.85	**S87**	
3.4	886	258.18	28	1.95	**SF87**	6P
4.0	773	222.40	28	2.05	**SA87**	
4.4	716	202.96	28	2.10	**SAF87**	
2.9	983	225.26	13	1.15	**S77**	
3.1	934	214.00	13	1.20	**RSF77**	8P
3.5	848	189.09	13	1.35	**SA77**	
4.1	725	161.60	14	1.55	**SAF77**	
3.5	847	256.47	13	1.35	**S77**	
4.0	765	225.26	14	1.50	**SF77**	
4.2	726	214.00	14	1.55	**SA77**	6P
4.7	651	189.09	14	1.60	**SAF77**	
5.5	564	161.60	15	1.70		
5.4	570	256.47	15	1.70	**S77**	
6.2	508	225.26	15	1.80	**SF77**	4P
6.5	482	214.00	15	1.85	**SA77**	
7.4	432	189.09	15	1.95	**SAF77**	
8.6	375	161.60	15	2.05		
6.4	487	217.41	8.2	1.00	**S67**	
7.3	432	190.11	8.7	1.10	**SF67**	
7.7	410	180.60	8.8	1.15	**SA67**	4P
8.8	365	158.45	9.1	1.30	**SAF67**	
10	314	134.40	9.4	1.50		
11	288	121.33	10	1.55		
13	257	106.75	10	1.65		
14	245	100.80	10	1.65		
16	212	85.83	10	1.75	**S67**	
19	232	75.06	10	1.70	**SF67**	
21	204	65.63	10	1.75	**SA67**	4P
22	185	62.35	10	1.85	**SAF67**	
25	163	54.70	10	1.95		
30	140	46.40	10	2.05		
33	127	41.89	10	2.20		
9.5	336	94.08	6.4	0.85		
11	305	84.00	6.7	0.95		
12	264	71.75	7.0	1.10	**S57**	
13	247	67.20	7.1	1.15	**SF57**	6P
16	244	54.59	7.1	1.10	**SA57**	
19	215	47.32	7.3	1.30	**SAF57**	
20	201	44.22	7.4	1.35		
23	175	38.23	7.5	1.40		
8.8	355	158.12	6.0	0.80		
10	312	137.05	6.5	0.90		
11	296	128.10	6.7	0.95		
13	259	110.73	7.0	1.10		
15	224	94.08	7.2	1.25	**S57**	
17	203	84.00	7.3	1.30	**SF57**	4P
19	176	71.75	7.5	1.40	**SA57**	
21	166	67.20	7.5	1.40	**SAF57**	
25	159	54.59	7.6	1.45		
29	139	47.32	7.6	1.55		
31	131	44.22	7.7	1.55		
36	114	38.23	7.7	1.65		

S

选型参数表
（恒功率）

Selection Table
(Constant Power)

n_a [r/min]	Ma [NM]	i	F_{ra} [KN]	F_B	机型号 Type size	极数 Pole
0.55kW						
43	97	32.48	7.6	1.75	**S57**	
48	88	29.00	7.3	1.85	**SF57**	
56	76	24.77	7.0	1.95	**SA57**	4P
60	71	23.20	6.9	2.00	**SAF57**	
71	60	19.54	6.4	2.10		
17	195	84.00	4.9	0.80		
19	169	71.75	5.0	0.95		
21	160	67.20	5.1	1.00		
25	161	54.59	4.9	0.95		
29	138	47.32	4.8	1.10		
31	129	44.22	4.7	1.15		
36	114	38.32	4.6	1.20		
43	98	32.48	4.4	1.30	**S47**	
48	88	29.00	4.3	1.30	**SF47**	
56	76	24.77	4.2	1.40	**SA47**	4P
60	71	23.20	4.1	1.45	**SAF47**	
71	60	19.54	3.7	1.55		
78	57	17.80	3.6	1.65		
92	49	15.12	3.6	1.75		
103	44	13.50	3.4	1.80		
121	38	11.53	3.3	1.90		
129	35	10.80	3.2	1.95		
153	30	9.10	3.1	2.10		
173	27	8.04	3.1	2.15		
45	86	30.68	2.5	0.80		
48	80	28.76	2.5	0.85		
55	72	25.38	2.5	0.95		
62	64	22.50	2.5	1.00		
73	55	19.13	2.4	1.05		
74	59	18.85	2.4	1.05	**S37**	
84	52	16.48	2.2	1.10	**SF37**	4P
90	49	15.45	2.1	1.10	**SA37**	
102	43	13.63	2.1	1.15	**SAF37**	
115	38	12.08	2.1	1.20		
135	33	10.27	2.0	1.30		
145	31	9.57	2.0	1.30		
184	25	7.57	1.9	1.45		
95	42	28.76	2.3	1.15		
108	38	25.38	2.2	1.20		
122	34	22.50	2.2	1.25		
143	29	19.13	2.0	1.30		
145	30	18.85	2.0	1.30	**S37**	
166	26	16.48	1.9	1.35	**SF37**	2P
177	25	15.45	1.9	1.35	**SA37**	
201	22	13.63	1.9	1.45	**SAF37**	
227	20	12.08	1.7	1.50		
267	17	10.27	1.7	1.60		
286	16	9.57	1.6	1.60		
362	13	7.57	1.6	1.75		
0.75kW						
0.63	7506	2208	40	0.85		
0.71	6628	1950	40	1.00	**S100R77**	
0.79	6015	1769	40	1.05	**SF100R77**	4P
0.91	5170	1521	40	1.25	**SA100R77**	
1.05	4513	1327	40	1.45	**SAF100R77**	
1.23	3827	1126	40	1.55		
1.1	4323	1223	20	0.85		
1.3	3804	1070	29	1.00		
1.5	3319	928	32	1.15	**S97R57**	
1.7	2965	824	33	1.30	**SF97R57**	4P
1.9	2117	714	34	1.75	**SA97R57**	
2.2	2280	626	34	1.70	**SAF97R57**	
2.6	1960	538	34	1.85		
2.9	1789	484	34	1.95		

n_a [r/min]	Ma [NM]	i	F_{ra} [KN]	F_B	机型号 Type size	极数 Pole
0.75kW						
1.3	2860	1032	18	0.90		
1.5	2577	930	25	1.00		
1.7	2303	831	26	1.10	**S87R57**	
1.9	1992	719	27	1.25	**SF87R57**	4P
2.2	1809	624	27	1.40	**SA87R57**	
2.5	1618	558	27	1.45	**SAF87R57**	
3.2	1296	435	28	1.60		
4.3	989	323	28	1.85		
4.3	1219	327	11	1.05	**S77R37**	
4.8	1113	289	12	1.15	**SF77R37**	4P
5.6	962	250	13	1.30	**SA77R37**	
6.3	843	219	14	1.40	**SAF77R37**	
					S97	
2.4	1845	286.40	34	1.90	**SF97**	8P
2.6	1709	262.22	34	1.95	**SA97**	
3.0	1528	231.67	35	2.05	**SAF97**	
3.2	1293	288.00	28	1.60	**S87**	
3.5	1174	258.18	28	1.65	**SF87**	6P
4.1	1026	222.40	28	1.80	**SA87**	
4.5	949	202.96	28	1.85	**SAF87**	
4.8	894	288.00	28	1.90	**S87**	
5.4	802	258.18	28	2.00	**SF87**	4P
6.3	700	222.40	28	2.10	**SA87**	
6.8	648	202.96	28	2.20	**SAF87**	
4.0	1014	225.26	12	1.10	**S77**	
4.3	963	214.00	12	1.15	**SF77**	6P
4.8	875	189.09	13	1.30	**SA77**	
5.6	759	161.60	14	1.45	**SAF77**	
5.4	777	256.47	14	1.45		
6.2	692	225.26	14	1.55		
6.5	658	214.00	14	1.60	**S77**	
7.4	590	189.09	15	1.65	**SF77**	
8.6	511	161.60	15	1.75	**SA77**	4P
9.4	476	148.15	15	1.80	**SAF77**	
11	424	130.00	15	1.90		
11	405	123.20	15	1.95		
13	357	107.83	15	2.05		
73	660	190.11	7.2	0.80		
7.7	627	180.60	7.5	0.85		
8.8	498	158.45	8.1	1.00		
10	428	134.40	8.7	1.15		
11	392	121.33	9.0	1.25	**S67**	
13	350	106.75	9.3	1.40	**SF67**	
14	334	100.80	9.4	1.40	**SA67**	4P
16	289	85.83	10	1.50	**SAF67**	
19	299	75.06	10	1.50		
21	263	65.63	10	1.55		
22	252	62.35	10	1.60		
25	223	54.70	10	1.65		
30	190	46.40	9.3	1.80		
13	350	71.75	6.1	0.80	**S57**	
14	328	67.20	6.3	0.85	**SF57**	
16	284	56.61	6.8	1.00	**SA57**	6P
19	285	47.32	6.8	0.90	**SAF57**	
21	266	44.22	6.9	1.00		
13	354	110.73	6.1	0.80		
15	305	94.08	6.6	0.95		
17	276	84.00	6.8	1.05	**S57**	
19	240	71.75	7.1	1.15	**SF57**	
21	226	67.20	7.2	1.20	**SA57**	4P
25	217	54.59	7.3	1.25	**SAF57**	
29	189	47.32	7.4	1.30		
31	178	44.22	7.5	1.35		
36	155	38.23	7.6	1.40		

S

选型参数表
（恒功率）

Selection Table
(Constant Power)

n_a [r/min]	Ma [NM]	i	F_{ra} [KN]	F_B	机型号 Type size	极数 Pole
0.75kW						
43	133	32.48	7.3	1.50		
48	120	29.00	7.1	1.55		
56	103	24.77	6.8	1.65	**S57**	
60	97	23.20	6.7	1.70	**SF57**	**4P**
71	82	19.54	6.2	1.80	**SA57**	
78	78	17.80	5.9	1.85	**SAF57**	
92	67	15.12	5.9	2.00		
103	60	13.50	5.6	2.05		
29	188	47.32	4.3	0.80		
31	175	44.22	4.3	0.85		
36	156	38.23	4.2	1.00		
43	133	32.48	4.1	1.10		
48	120	29.00	4.0	1.15		
56	104	24.77	3.9	1.20		
60	97	23.20	3.9	1.25	**S47**	
71	82	19.54	3.4	1.30	**SF47**	**4P**
78	78	17.80	3.4	1.40	**SA47**	
92	66	15.12	3.3	1.50	**SAF47**	
103	60	13.50	3.2	1.55		
121	51	11.53	3.1	1.65		
129	48	10.80	3.1	1.70		
153	41	9.10	3.0	1.80		
173	36	8.04	2.9	1.85		
73	75	19.13	2.2	0.85		
102	59	13.63	1.9	0.85	**S37**	
115	52	12.08	1.8	0.95	**SF37**	**4P**
135	45	10.27	1.8	1.00	**SA37**	
145	42	9.57	1.8	1.10	**SAF37**	
184	34	7.57	1.8	1.25		
148	39	19.13	2.0	1.10		
208	30	13.63	1.7	1.25	**S37**	
234	27	12.08	1.7	1.30	**SF37**	
276	23	10.27	1.7	1.35	**SA37**	
296	21	9.57	1.6	1.40	**SAF37**	
374	17	7.57	1.6	1.50		
1.1kW						
0.9	7529	1521	40	0.85		
1.1	6571	1327	40	1.00	**S100R77**	
1.2	5574	1126	40	1.15	**SF100R77**	
1.4	4872	984	40	1.35	**SA100R77**	**4P**
1.6	4275	864	40	1.45	**SAF100R77**	
1.7	4018	812	40	1.50		
2.0	3408	688	40	1.60		
1.7	4317	824	22	0.95		
2.0	3082	714	33	1.35	**S97R57**	
2.2	3320	626	32	1.25	**SF97R57**	**4P**
2.6	2854	538	33	1.45	**SA97R57**	
2.9	2605	484	33	1.60	**SAF97R57**	
3.3	2260	420	34	1.70		
2.2	2635	624	24	0.95		
2.5	2356	558	26	1.10		
2.9	1840	485	27	1.35		
3.2	1887	435	27	1.35	**S87R57**	
3.7	1639	378	27	1.45	**SF87R57**	
4.3	1303	323	28	1.60	**SA87R57**	**4P**
5.0	1134	281	28	1.45	**SAF87R57**	
5.5	1540	255	28	1.45		
6.3	1349	222	28	1.55		
6.8	1254	205	28	1.60		
6.4	1228	219	11	1.05	**S77R37** **SF77R37** **SA77R37** **SAF77R37**	**4P**

n_a [r/min]	Ma [NM]	i	F_{ra} [KN]	F_B	机型号 Type size	极数 Pole
1.1kW						
2.5	2517	271.63	40	1.90	**S100**	
3.0	2167	229.96	38	2.00	**SF100**	**8P**
3.2	2008	212.81	37	2.10	**SA100**	
3.6	1806	190.74	36	2.20	**SAF100**	
2.4	2706	286.40	33	1.40	**S97**	
2.6	2507	262.22	33	1.50	**SF97**	**8P**
3.0	2241	231.67	34	1.70	**SA97**	
3.5	1924	196.52	34	1.80	**SAF97**	
					S97	
3.2	2070	286.40	34	1.75	**SF97**	**6P**
3.5	1918	262.22	34	1.80	**SA97**	
3.9	1715	231.67	34	1.90	**SAF97**	
3.2	1896	288.00	27	1.10	**S87**	
3.5	1723	258.00	27	1.20	**SF87**	**6P**
4.1	1504	222.40	27	1.35	**SA87**	
4.5	1392	202.96	28	1.45	**SAF87**	
4.9	1302	288.00	28	1.55		
5.4	1167	258.18	28	1.65	**S87**	
6.3	1020	222.40	28	1.75	**SF87**	
6.9	944	202.96	28	1.80	**SA87**	**4P**
7.8	850	180.00	28	1.90	**SAF87**	
9.3	731	151.30	28	2.00		
6.2	1008	225.26	12	1.10		
6.5	958	214.00	13	1.15		
7.4	859	189.09	13	1.35		
8.7	745	161.60	14	1.45	**S77**	
9.4	693	148.15	14	1.50	**SF77**	**4P**
11	617	130.00	15	1.60	**SA77**	
11	590	123.20	15	1.60	**SAF77**	
13	525	107.83	15	1.70		
14	477	97.14	15	1.75		
16	425	85.22	15	1.85		
12	572	121.33	7.4	0.85		
13	510	106.75	8.1	0.95		
14	486	100.80	8.3	1.00		
16	420	85.83	8.8	1.15		
18	385	78.00	9.1	1.30	**S67**	
21	383	65.63	9.1	1.30	**SF67**	
22	367	62.35	9.2	1.30	**SA67**	**4P**
26	324	54.70	9.1	1.40	**SAF67**	
30	277	46.40	8.8	1.45		
33	252	41.89	8.6	1.55		
38	223	36.85	8.3	1.60		
40	210	34.80	8.2	1.65		
47	181	29.63	7.9	1.75		
20	349	71.75	6.2	1.00		
21	330	67.20	6.4	1.00		
25	282	56.61	6.8	1.05		
30	275	47.32	6.9	1.10		
32	259	44.22	7.0	1.10		
37	226	38.23	7.0	1.20		
43	194	32.48	6.8	1.25	**S57**	
48	174	29.00	6.7	1.30	**SF57**	
57	150	24.77	6.4	1.40	**SA57**	**4P**
60	141	23.20	6.3	1.40	**SAF57**	
72	120	19.54	6.1	1.50		
79	114	17.80	5.6	1.55		
93	97	15.12	5.5	1.65		
104	87	13.50	5.3	1.70		
121	75	11.53	5.1	1.80		
130	70	10.80	5.0	1.85		
154	60	9.10	4.8	2.00		

S

选型参数表
（恒功率）

Selection Table
(Constant Power)

n_a [r/min]	Ma [NM]	i	F_{ra} [KN]	F_B	机型号 Type size	极数 Pole
1.1kW						
48	175	29.00	3.5	0.95		
57	151	24.77	3.5	1.00		
60	141	23.20	3.5	1.05		
72	120	19.54	3.4	1.10	**S47**	
79	113	17.80	2.9	1.15	**SF47**	
93	97	15.12	2.9	1.25	**SA47**	**4P**
104	87	13.50	2.9	1.30	**SAF47**	
121	75	11.53	2.8	1.35		
130	70	10.80	2.8	1.40		
154	59	9.10	2.7	1.45		
174	53	8.04	2.7	1.55		
185	49	7.57	1.5	0.85	**S37** **SF37** **SA37** **SAF37**	**4P**
208	44	13.63	1.5	0.85		
234	39	12.08	1.5	0.90	**S37**	
276	33	10.27	1.5	1.00	**SF37**	**2P**
296	31	9.57	1.5	1.05	**SA37**	
374	25	7.57	1.4	1.25	**SAF37**	
1.5kW						
1.2	7600	1126	40	0.85		
1.4	6643	984	40	1.00	**S100R77**	
1.6	5830	864	40	1.10	**SF100R77**	**4P**
1.7	5479	812	40	1.20	**SA100R77**	
2.0	4647	688	40	1.40	**SAF100R77**	
2.3	4062	602	40	1.50		
2.0	4203	714	28	0.90		
2.2	4528	626	18	0.85	**S97R57**	
2.6	3891	538	30	1.00	**SF97R57**	
2.9	3552	484	32	1.10	**SA97R57**	**4P**
3.3	3082	420	33	1.25	**SAF97R57**	
3.7	2786	376	33	1.40		
4.3	2435	327	34	1.65		
2.9	2792	485	16	0.80		
3.2	2573	435	25	0.90		
3.7	2235	378	26	1.00	**S87R57**	
4.3	1777	323	27	1.15	**SF87R57**	**4P**
5.0	2315	281	27	1.10	**SA87R57**	
5.5	1993	255	27	1.25	**SAF87R57**	
6.3	1735	222	27	1.35		
6.8	1637	205	28	1.40		
2.5	3482	271.63	40	1.60	**S100**	
3.0	2999	229.96	38	1.70	**SF100**	**8P**
3.2	2778	212.81	37	1.75	**SA100** **SAF100**	
3.5	2571	271.63	36	1.85	**S100**	
4.1	2182	229.96	34	2.00	**SF100**	**6P**
4.4	2031	212.81	34	2.05	**SA100**	
4.9	1842	190.74	32	2.15	**SAF100**	
2.4	3637	286.40	31	1.05	**S97**	
2.6	3369	262.22	32	1.15	**SF97**	**8P**
2.9	3012	231.67	33	1.25	**SA97**	
3.5	2585	196.52	33	1.45	**SAF97**	
3.3	2792	286.40	33	1.35	**S97**	
3.6	2587	262.22	33	1.45	**SF97**	**6P**
4.1	2314	231.67	34	1.65	**SA97**	
4.8	1987	196.52	34	1.75	**SAF97**	
4.9	1903	286.40	34	1.80	**S97**	
5.3	1764	262.22	34	1.85	**SF97**	**4P**
6.0	1578	231.67	35	1.95	**SA97**	
7.1	1356	196.52	35	2.10	**SAF97**	

n_a [r/min]	Ma [NM]	i	F_{ra} [KN]	F_B	机型号 Type size	极数 Pole
1.5kW						
3.6	2323	258.18	25	0.90	**S87**	
4.2	2029	222.40	26	1.00	**SF87**	**6P**
4.6	1877	202.96	27	1.10	**SA87**	
5.2	1689	180.00	27	1.20	**SAF87**	
4.9	1775	288.00	27	1.10		
5.4	1592	258.18	27	1.20		
6.3	1391	222.40	28	1.40		
6.9	1287	202.96	28	1.55	**S87**	
7.8	1159	180.00	28	1.60	**SF87**	**4P**
9.3	996	151.30	28	1.75	**SA87**	
10	923	139.05	28	1.80	**SAF87**	
11	826	123.48	28	1.85		
13	751	110.40	28	1.95		
14	686	99.26	28	2.00		
7.4	1171	189.09	10	1.10		
8.7	1016	161.60	12	1.15		
9.4	945	148.15	13	1.30		
11	842	130.00	13	1.35		
11	804	123.20	14	1.40		
13	715	107.83	14	1.45		
14	650	97.14	15	1.50	**S77**	
16	580	85.22	15	1.60	**SF77**	**4P**
19	608	75.09	13	1.50	**SA77**	
20	581	71.33	13	1.55	**SAF77**	
21	468	66.67	14	1.70		
22	514	63.03	13	1.65		
25	413	56.92	13	1.80		
26	445	53.87	13	1.75		
28	408	49.38	12	1.80		
32	362	43.33	12	1.90		
16	573	85.83	7.5	0.85		
18	525	78.00	8.0	0.95		
21	523	65.63	8.1	0.95		
22	500	62.35	8.3	0.95		
26	442	54.70	8.4	1.05	**S67**	
30	378	46.40	8.2	1.25	**SF67**	
33	344	41.89	8.0	1.30	**SA67**	**4P**
38	304	36.85	7.8	1.40	**SAF67**	
40	286	34.80	7.8	1.40		
47	247	29.63	7.5	1.50		
52	225	26.93	7.4	1.55		
58	209	24.00	6.7	1.60		
65	189	21.67	6.6	1.70		
73	166	19.06	6.5	1.75	**S67**	
78	158	18.00	6.3	1.80	**SF67**	**4P**
91	135	15.33	6.1	1.90	**SA67**	
101	124	13.93	5.9	1.95	**SAF67**	
43	265	32.48	6.3	0.90		
48	238	29.00	6.2	1.00		
57	205	24.77	6.0	1.15		
60	193	23.20	6.0	1.25	**S57**	
72	164	19.54	5.8	1.30	**SF57**	
79	155	17.80	5.2	1.35	**SA57**	**4P**
93	132	15.12	5.1	1.40	**SAF57**	
104	119	13.50	5.0	1.45		
121	102	11.53	4.8	1.55		
130	96	10.80	4.7	1.60		
154	82	9.10	4.6	1.70		
104	118	13.50	2.5	0.85	**S47**	
121	102	11.53	2.5	1.00	**SF47**	
130	95	10.80	2.5	1.10	**SA47**	**4P**
154	81	9.10	2.5	1.25	**SAF47**	
174	72	8.04	2.4	1.30		

S

选型参数表
（恒功率）

Selection Table
(Constant Power)

n_a [r/min]	Ma [NM]	i	F_{ra} [KN]	F_B	机型号 Type size	极数 Pole
1.5kW						
297	43	9.57	1.3	0.85	**S37 SF37 SA37 SAF37**	2P
375	34	7.57	1.3	0.90		
2.2kW						
2.1	6672	688	40	1.00	**S100R77**	4P
2.4	5832	602	40	1.10	**SF100R77**	
2.6	5274	544	40	1.25	**SA100R77**	
3.0	4610	476	40	1.40	**SAF100R77**	
3.5	4656	409	40	1.40		
3.4	4457	420	18	0.90	**S97R57**	4P
3.8	4028	376	27	1.00	**SF97R57**	
4.4	3522	327	32	1.20	**SA97R57**	
5.0	3124	287	33	1.35	**SAF97R57**	
5.7	2772	252	33	1.50		
3.5	3771	271.63	35	1.50	**S100**	6P
4.1	3200	229.96	33	1.65	**SA100**	
4.4	2979	212.81	33	1.70	**SAF100**	
4.9	2701	190.74	32	1.75	**SF100**	
5.3	2543	271.63	31	1.80		4P
6.2	2205	229.96	30	1.95	**S100**	
6.7	2066	212.81	29	2.00	**SF100**	
7.5	1874	190.74	28	2.10	**SA100**	
8.3	1713	172.20	27	2.15	**SAF100**	
9.1	1576	156.41	26	2.20		
3.3	4056	286.40	29	1.00	**S97**	6P
3.6	3759	262.22	31	1.30	**SF97**	
4.1	3321	231.67	32	1.35	**SA97**	
4.8	2852	196.52	33	1.45	**SAF97**	
5.0	2786	286.40	33	1.45		4P
5.5	2551	262.22	33	1.55		
6.2	2282	231.67	34	1.65		
7.3	1986	196.52	34	1.75	**S97**	
7.9	1828	180.95	34	1.80	**SF97**	
8.8	1657	161.74	34	1.85	**SA97**	
9.8	1502	145.60	35	1.95	**SAF97**	
11	1370	131.85	35	2.05		
12	1231	116.92	35	2.10		
14	1128	105.71	35	2.20		
16	976	89.60	35	2.35		
5.5	2301	258.18	25	1.00		4P
6.4	2040	222.40	26	1.10		
7.0	1862	202.96	27	1.25		
7.9	1675	180.00	27	1.35		
9.5	1441	151.30	27	1.45		
10	1335	139.05	28	1.50	**S87**	
12	1205	123.48	28	1.55	**SF87**	
13	1086	110.40	28	1.60	**SA87**	
14	992	99.26	28	1.70	**SAF87**	
17	874	86.15	28	1.75		
17	980	81.76	28	1.65		
19	802	77.14	28	1.80		
20	850	70.43	28	1.75		
22	780	64.27	28	1.80		
25	696	57.00	28	1.90		
11	1227	130.00	6	1.00		4P
12	1163	123.20	11	1.05	**S77**	
13	1035	107.83	12	1.20	**SF77**	
15	940	97.14	13	1.25	**SA77**	
17	838	85.22	13	1.30	**SAF77**	
19	751	75.20	13	1.35		

n_a [r/min]	Ma [NM]	i	F_{ra} [KN]	F_B	机型号 Type size	极数 Pole
2.2kW						
21	683	66.67	13	1.40		4P
23	743	63.03	12	1.35	**S77**	
25	598	56.92	12	1.50	**SF77**	
27	644	53.87	11	1.45	**SA77**	
29	594	49.38	11	1.50	**SAF77**	
33	523	43.33	11	1.55		
35	496	41.07	11	1.60		4P
40	437	35.94	11	1.65	**S77**	
44	397	32.38	10	1.75	**SF77**	
50	351	28.41	10	1.80	**SA77**	
57	312	25.07	10	1.90	**SAF77**	
60	303	23.87	9.0	1.95		
68	267	20.89	8.9	2.05		
31	546	46.40	7.1	0.95		4P
34	497	41.89	7.1	1.05		
39	439	36.85	7.0	1.15		
41	413	34.80	7.0	1.20		
48	357	29.63	6.8	1.25		
53	327	26.93	6.7	1.30		
61	286	23.33	6.6	1.35	**S67**	
66	274	21.67	5.8	1.40	**SF67**	
75	242	19.06	5.7	1.45	**SA67**	
79	229	18.00	5.7	1.50	**SAF67**	
93	196	15.33	5.6	1.60		
103	179	13.93	5.5	1.65		
118	156	12.07	5.4	1.70		
136	137	10.50	5.3	1.80		
156	120	9.17	5.2	1.90		
184	103	7.79	5.0	2.00		
106	172	13.50	4.4	1.00	**S57**	4P
124	148	11.53	4.4	1.15	**SF57**	
132	139	10.80	4.3	1.20	**SA57**	
157	118	9.10	4.2	1.40	**SAF57**	
178	105	8.04	4.2	1.45		
3.0kW						
2.6	7192	544	40	0.90	**S100R77**	4P
3.0	6286	476	40	1.05	**SF100R77**	
3.5	6349	409	40	1.05	**SA100R77**	
4.1	5458	352	40	1.20	**SAF100R77**	
4.7	4764	307	40	1.35		
5.0	4260	287	23	1.00	**S97R57**	4P
5.7	3780	252	31	1.10	**SF97R57**	
6.5	3285	219	32	1.30	**SA97R57**	
7.0	3075	205	33	1.35	**SAF97R57**	
3.5	5047	271.63	33	1.30	**S100**	6P
4.2	4297	229.96	32	1.40	**SF100**	
4.5	3986	212.81	31	1.45	**SA100**	
5.0	3606	190.74	30	1.50	**SAF100**	
5.3	3468	271.63	30	1.55		4P
6.2	3007	229.96	29	1.65	**S100**	
6.7	2817	212.81	28	1.70	**SF100**	
7.5	2556	190.74	27	1.75	**SA100**	
8.3	2336	172.20	26	1.85	**SAF100**	
9.1	2149	156.41	26	1.90		
5.0	3799	286.40	31	1.05		4P
5.5	3478	262.22	32	1.15	**S97**	
6.2	3111	231.67	32	1.30	**SF97**	
7.3	2708	196.52	33	1.45	**SA97**	
7.9	2493	180.95	33	1.55	**SAF97**	
8.8	2259	161.74	34	1.60		
9.8	2048	145.60	34	1.65		

S

选型参数表
（恒功率）

Selection Table
(Constant Power)

n_a [r/min]	Ma [NM]	i	F_{ra} [KN]	F_B	机型号 Type size	极数 Pole
3.0kW						
11	1868	131.85	34	1.75	**S97**	
12	1679	116.92	34	1.80	**SF97**	
14	1539	105.71	35	1.90	**SA97**	**4P**
16	1331	89.60	35	2.00	**SAF97**	
18	1333	80.85	35	2.00		
7.9	2285	180.00	26	1.00		
9.5	1965	151.30	27	1.15		
10	1820	139.05	27	1.25		
12	1643	123.48	27	1.30		
13	1481	110.40	27	1.40		
14	1352	99.26	28	1.45		
17	1192	86.15	28	1.50	**S87**	
17	1336	81.76	28	1.40	**SF87**	**4P**
19	1094	77.14	28	1.55	**SA87**	
20	1158	70.43	28	1.50	**SAF87**	
22	1064	64.27	28	1.55		
25	950	57.00	28	1.65		
30	801	47.91	28	1.75		
32	739	44.03	28	1.80		
37	660	39.10	28	1.90		
41	594	34.96	28	1.95		
17	1143	85.22	11	1.05		
19	1039	75.20	12	1.15		
21	937	66.67	12	1.20		
23	1027	63.03	10	1.15	**S77**	
25	815	56.92	11	1.30	**SF77**	**4P**
27	878	53.87	10	1.25	**SA77**	
29	810	49.38	10	1.25	**SAF77**	
33	713	43.33	10	1.35		
35	676	41.07	10	1.35		
40	596	35.94	10	1.45		
44	541	32.38	10	1.50		
50	478	28.41	10	1.55		
57	425	25.07	9.3	1.65		
60	414	23.87	8.2	1.65	**S77**	
68	364	20.89	8.2	1.75	**SF77**	
76	329	1&82	8.0	1.80	**SA77**	**4P**
87	291	16.51	8.0	1.90	**SAF77**	
98	258	14.57	7.8	2.00		
111	231	12.92	7.7	2.10		
130	198	11.03	7.5	2.20		
148	175	9.69	7.3	2.30		
41	564	34.80	6.0	0.85		
48	487	29.63	6.0	1.00		
53	446	26.93	6.0	1.10		
61	390	23.33	6.0	1.15		
66	373	21.67	5.2	1.20	**S67**	
75	330	19.06	5.0	1.25	**SF67**	
79	312	18.00	5.0	1.30	**SA67**	**4P**
93	268	15.33	5.0	1.35	**SAF67**	
103	244	13.93	4.9	1.40		
118	213	12.07	4.9	1.50		
136	187	10.50	4.8	1.55		
156	164	9.17	4.7	1.65		
184	140	7.79	4.6	1.75		
					S57	
132	190	10.80	3.8	0.90	**SF57**	**4P**
157	161	9.10	3.8	1.00	**SA57**	
178	143	8.04	3.8	1.20	**SAF57**	

n_a [r/min]	Ma [NM]	i	F_{ra} [KN]	F_B	机型号 Type size	极数 Pole
4.0kW						
6.6	4320	219	21	0.95	**S97R57**	
					SF97R57	
7.0	4043	205	26	1.05	**SA97R57**	**4P**
					SAF97R57	
3.5	6729	271.63	31	1.00	**S100**	
4.2	5730	229.96	30	1.15	**SF100**	**6P**
4.5	5315	212.81	30	1.20	**SA100**	
5.0	4809	190.74	29	1.30	**SAF100**	
5.3	4592	271.63	29	1.35		
6.3	3981	229.96	28	1.45		
6.8	3730	212.81	27	1.50		
7.5	3384	190.74	26	1.55		
8.4	3093	172.20	26	1.60	**S100**	
9.2	2845	156.41	25	1.65	**SF100**	
10	2557	138.77	24	1.75	**SA100**	**4P**
11	2350	125.93	23	1.80	**SAF100**	
13	2060	108.24	22	1.90		
15	1783	94.48	21	2.00		
18	1711	80.13	21	2.10		
21	1552	70.04	20	2.20		
22	1409	65.10	19	2.25		
6.2	4091	231.67	27	1.00		
7.3	3560	196.52	32	1.10		
8.0	3300	180.95	32	1.20		
8.9	2971	161.74	33	1.35		
9.9	2693	145.60	33	1.45	**S97**	
11	2456	131.85	34	1.50	**SF97**	
12	2208	116.92	34	1.60	**SA97**	**4P**
14	2023	105.71	34	1.65	**SAF97**	
16	1751	89.60	34	1.75		
18	1753	80.85	34	1.75		
20	1568	71.43	35	1.85		
24	1335	60.59	35	1.95		
26	1233	55.79	35	2.00		
12	2160	123.48	26	0.95		
13	1947	110.40	27	1.00		
15	1778	99.26	27	1.10		
17	1580	86.15	27	1.20		
18	1757	81.76	27	0.90		
19	1438	77.14	28	1.25		
20	1523	70.43	27	1.05	**S87**	
22	1399	64.27	28	1.14	**SF87**	**4P**
25	1249	57.00	28	1.30	**SA87**	
30	1053	47.91	28	1.50	**SAF87**	
33	971	44.03	28	1.55		
37	868	39.10	28	1.65		
41	782	34.96	28	1.70		
46	707	31.43	28	1.80		
53	618	27.28	27	1.85		
60	551	23.92	25	1.95		
25	1072	56.92	10	0.90		
27	1154	53.87	8.8	0.95		
29	1065	49.38	8.9	1.05		
33	938	43.33	8.9	1.15	**S77**	
35	892	41.07	8.9	1.20	**SF77**	**4P**
40	784	35.94	8.9	1.25	**SA77**	
44	712	32.38	8.8	1.30	**SAF77**	
51	629	28.41	8.7	1.35		
57	559	25.07	8.6	1.40		
60	539	23.87	7.3	1.30		

S

选型参数表
（恒功率）

Selection Table
(Constant Power)

n_a [r/min]	Ma [NM]	i	F_{ra} [KN]	F_B	机型号 Type size	极数 Pole
4.0kW						
69	475	20.89	7.3	1.55		
77	429	18.82	7.2	1.60		
87	378	16.51	7.2	1.65	**S77**	
99	336	14.57	7.1	1.75	**SF77**	**4P**
111	299	12.92	7.0	1.85	**SA77**	
131	246	11.03	6.8	2.00	**SAF77**	
149	228	9.69	6.7	2.00		
179	191	8.06	6.5	2.15		
80	411	18.00	3.6	0.80		
94	352	15.33	4.0	0.95	**S67**	
103	321	13.93	4.3	1.05	**SF67**	
119	280	12.07	4.3	1.20	**SA67**	**4P**
137	246	10.50	4.3	1.35	**SAF67**	
157	216	9.17	4.3	1.40		
185	184	7.79	4.2	1.50		
5.5kW						
5.3	6314	271.63	27	1.00		
6.3	5474	229.96	26	1.20		
6.8	5128	212.81	26	1.25		
7.5	4653	190.74	25	1.30		
8.4	4253	172.20	24	1.35		
9.2	3912	156.41	24	1.40		
10	3515	138.77	23	1.45		
11	3231	125.93	23	1.55	**S100**	
13	2833	108.24	22	1.60	**SF100**	**4P**
15	2424	94.48	21	1.70	**SA100**	
18	2352	80.13	20	1.80	**SAF100**	
21	2133	70.04	20	1.85		
22	1937	65.10	19	1.90		
24	1766	59.13	18	2.00		
27	1583	52.46	18	2.10		
30	1447	47.61	17	2.15		
35	1262	40.92	17	2.30		
8.9	4084	161.74	28	0.95		
9.9	3703	145.60	31	1.00		
11	3376	131.85	32	1.10		
12	3035	116.92	33	1.15		
14	2782	105.71	33	1.25		
16	2407	89.60	34	1.35	**S97**	
18	2147	78.26	34	1.45	**SF97**	**4P**
20	2156	71.43	34	1.55	**SA97**	
22	1830	65.45	34	1.65	**SAF97**	
24	1835	60.59	34	1.65		
26	1695	55.79	34	1.70		
29	1526	49.87	35	1.80		
32	1378	44.89	35	1.85		
35	1256	40.65	35	1.95		
19	1978	77.14	27	0.90		
23	1688	64.00	27	0.95		
25	1717	57.00	27	0.95		
30	1448	47.91	28	1.10		
33	1335	44.03	28	1.20		
37	1194	39.10	28	1.35		
41	1075	34.96	27	1.50	**S87**	
46	972	31.43	27	1.55	**SF87**	**4P**
53	850	27.28	26	1.60	**SA87**	
60	758	23.92	24	1.70	**SAF87**	
67	681	21.39	23	1.75		
75	616	19.23	23	1.80		
86	539	16.69	22	1.90		
96	485	14.95	22	2.00		
116	405	12.40	21	2.10		
134	354	10.78	20	2.25		

n_a [r/min]	Ma [NM]	i	F_{ra} [KN]	F_B	机型号 Type size	极数 Pole
5.5kW						
35	1227	41.07	7.2	0.90		
40	1078	35.94	7.4	1.05		
44	978	32.38	7.5	1.10		
51	865	28.41	7.5	1.15		
57	768	25.07	7.5	1.20		
60	748	23.87	7.5	1.25	**S77**	
69	658	20.89	7.5	1.30	**SF77**	**4P**
77	596	18.82	5.6	1.35	**SA77**	
87	526	16.51	5.9	1.40	**SAF77**	
99	468	14.57	6.2	1.50		
111	417	12.92	6.2	1.55		
131	358	11.03	6.1	1.65		
149	316	9.69	6.1	1.70		
179	265	8.06	6.0	1.85		
119	385	12.07	2.8	0.90	**S67**	
137	338	10.50	2.8	1.00	**SF67**	**4P**
157	297	9.17	3.5	1.15	**SA67**	
185	253	7.79	3.7	1.15	**SAF67**	
7.5kW						
6.3	7465	229.96	24	0.85		
6.8	6993	212.81	24	0.90		
7.5	6345	190.74	23	1.00		
8.4	5800	172.20	23	1.10		
9.2	5335	156.41	22	1.20		
10	4794	138.77	22	1.25		
11	4407	125.93	21	1.30	**S100**	
13	3863	108.24	21	1.40	**SF100**	
15	3306	94.48	20	1.50	**SA100**	**4P**
18	3207	80.13	19	1.55	**SAF100**	
21	2909	70.04	19	1.60		
22	2641	65.10	18	1.65		
24	2408	59.13	18	1.70		
27	2159	52.46	17	1.80		
30	1974	47.61	17	1.85		
35	1721	40.92	16	1.95		
40	1503	35.72	15	2.00		
48	1284	30.29	15	2.20		
14	3741	105.71	31	0.90		
16	3260	89.60	32	1.00		
18	2908	78.26	33	1.10	**S97**	
20	2900	71.43	33	1.15	**SF97**	**4P**
22	2468	65.45	34	1.20	**SA97**	
24	2468	60.59	34	1.35	**SAF97**	
26	2280	55.79	34	1.45		
29	2052	49.87	34	1.55		
32	1853	44.89	34	1.60		
35	1689	40.65	34	1.65		
40	1508	36.05	34	1.75	**S97**	
44	1372	32.60	34	1.80	**SF97**	
52	1179	27.63	30	1.90	**SA97**	**4P**
64	980	22.65	30	2.15	**SAF97**	
70	891	20.48	29	2.25		
83	759	17.36	29	2.40		
95	667	15.16	29	2.50		
33	1796	44.03	26	0.90		
37	1606	39.10	26	1.00		
41	1445	34.96	26	1.10	**S87**	
46	1308	31.43	25	1.20	**SF87**	
53	1147	27.28	25	1.40	**SA87**	**4P**
60	1019	23.92	22	1.45	**SAF87**	
67	916	21.39	22	1.50		
75	828	19.23	22	1.60		
86	724	16.69	21	1.65		

S

选型参数表
（恒功率）

Selection Table
(Constant Power)

n_a [r/min]	Ma [NM]	i	F_{ra} [KN]	F_B	机型号 Type size	极数 Pole
7.5kW						
96	652	14.95	21	1.75	**S87**	
116	544	12.40	20	1.85	**SF87**	**4P**
134	476	10.78	19	1.95	**SA87**	
163	391	8.81	19	2.05	**SAF87**	
51	1163	28.41	5.9	0.90		
57	1033	25.07	6.1	1.00		
60	1006	23.87	6.2	0.80		
69	885	20.89	6.3	0.80	**S77**	
77	802	18.82	1.8	0.90	**SF77**	
87	707	16.51	2.2	1.00	**SA77**	**4P**
99	629	14.57	3.1	1.15	**SAF77**	
111	561	12.92	3.7	1.25		
131	482	11.03	4.9	1.40		
149	425	9.69	5.3	1.50		
179	357	8.06	5.3	1.60		
11.0kW						
9.3	7717	156.41	20	0.85		
11	6934	138.77	20	0.95		
12	6374	125.93	19	1.00		
13	5588	108.24	19	1.15		
15	4782	94.48	18	1.25		
18	4136	80.13	18	1.30		
21	4209	70.04	17	1.30	**S100**	
22	3821	65.10	17	1.40	**SF100**	**4P**
25	3483	59.13	17	1.45	**SA100**	
28	3123	52.46	16	1.50	**SAF100**	
31	2855	47.61	16	1.55		
36	2490	40.92	15	1.65		
41	2174	35.72	15	1.70		
48	1857	30.29	14	1.80		
55	1647	26.48	14	1.90		
65	1393	22.39	13	2.00		
26	3344	55.79	32	1.00		
29	3010	49.87	33	1.10		
33	2718	44.89	33	1.20		
36	2477	40.65	33	1.35		
40	2211	36.05	32	1.45	**RCS97**	
45	2013	32.60	32	1.50	**RCSF97**	
53	1729	27.63	28	1.60	**RCSA97**	**4P**
64	1438	22.65	28	1.80	**RCSAF97**	
71	1307	20.48	27	1.85		
84	1113	17.36	26	2.00		
96	979	15.16	26	2.05		
115	823	12.68	25	2.20		
133	714	10.98	24	2.35		
54	1682	27.28	23	0.95		
60	1504	24.23	22	1.05		
72	1271	20.27	22	1.25	**S87**	
76	1214	19.23	19	1.30	**SF87**	
87	1062	16.69	19	1.35	**SA87**	**4P**
98	956	14.95	19	1.45	**SAF87**	
118	798	12.40	18	1.55		
135	698	10.78	18	1.60		
166	573	8.81	18	1.75		
15.0kW						
13	7670	108.24	17	0.85		
15	6878	94.48	16	0.95		
18	5833	80.13	16	1.10		
21	5739	70.04	16	1.15		
22	5210	65.10	16	1.20	**S100**	
25	4749	59.13	16	1.20	**SF100**	
28	4259	52.46	15	1.30	**SA100**	**4P**
31	3893	47.61	15	1.30	**SAF100**	
36	3395	40.92	15	1.40		
41	2964	35.72	14	1.45		
48	2532	30.29	14	1.55		
55	2247	26.48	13	1.65		
65	1899	22.39	13	1.75		

n_a [r/min]	Ma [NM]	i	F_{ra} [KN]	F_B	机型号 Type size	极数 Pole
15.0kW						
33	3707	44.89	30	0.90		
36	3378	40.65	30	1.00		
40	3016	36.05	29	1.10		
45	2745	32.60	29	1.15		
53	2357	27.63	25	1.35	**S97**	
64	1961	22.65	25	1.55	**SF97**	**4P**
71	1783	20.48	25	1.60	**SA97**	
84	1518	17.36	24	1.70	**SAF97**	
96	1334	15.16	24	1.75		
115	1122	12.68	24	1.90		
133	974	10.98	23	2.00		
159	818	9.19	22	2.15		
98	1304	14.95	17	0.95	**S87**	
118	1088	12.40	17	1.15	**SF87**	
135	952	10.78	17	130	**SA87**	**4P**
166	782	8.81	16	1.30	**SAF87**	
18.5kW						
16	8425	94.48	15	0.80		
18	7145	80.13	15	0.90		
23	6383	65.10	15	1.00		
25	5818	59.13	15	1.10	**S100**	
28	5217	52.46	14	1.15	**SF100**	
31	4769	47.61	14	1.20	**SA100**	**4P**
36	4159	40.92	14	1.25	**SAF100**	
41	3631	35.72	13	1.35		
49	3101	30.29	13	1.40		
56	2752	26.48	13	1.50		
66	2327	22.39	12	1.55		
41	3669	36.05	27	0.90		
45	3339	32.60	27	0.95		
53	2868	27.63	27	1.05		
65	2386	22.65	27	1.20	**S97**	
72	2169	20.48	23	1.20	**SF97**	**4P**
85	1848	17.36	23	1.40	**SA97**	
97	1624	15.16	23	1.60	**SAF97**	
116	1366	12.68	22	1.70		
134	1187	10.98	22	1.80		
160	996	9.19	21	1.80		
22kW						
23	7590	65.10	14	0.85		
25	6919	59.13	14	0.95		
28	6204	52.46	14	1.00	**S100**	
31	5671	47.61	13	1.10	**SF100**	
36	4946	40.92	13	1.15	**SA100**	**4P**
41	4317	35.72	13	1.20	**SAF100**	
49	3688	30.29	13	1.30		
56	3272	26.48	12	1.35		
66	2767	22.39	12	1.45		
53	3410	27.63	25	0.90		
65	2837	22.65	25	0.90		
72	2579	20.48	19	1.00	**S97**	
85	2198	17.36	21	1.15	**SF97**	**4P**
97	1931	15.16	21	1.30	**SA97**	
116	1624	12.68	21	1.50	**SAF97**	
134	1411	10.98	21	1.65		
160	1184	9.19	21	1.75		
30kW						
31	7734	47.61	12	0.85		
36	6745	40.92	12	0.95	**S100**	
41	5887	35.72	12	1.05	**SF100**	**4P**
49	5029	30.29	11	1.10	**SA100**	
56	4462	26.48	11	1.15	**SAF100**	
66	3773	22.39	11	1.20		

S

选型参数表
（恒功率）

Selection Table
(Constant Power)

Mamax [Nm]	n_a [r/min]	i	F_{ra} [KN]	机型号 Type size	P [kW]/4P
87	0.13	10037	2.8		
	0.15	8654	2.8		
	0.16	8066	2.8		
	0.19	7051	2.8		
	0.22	6079	2.8		
	0.24	5431	2.8		
	0.28	4747	2.8		
	0.32	4155	2.8	S37R17	
	0.36	3632	2.8	SF37R17	
	0.46	2866	2.8	SA37R17	0.12
	0.53	2471	2.8	SAF37R17	
	0.61	2160	2.8		
	0.69	1887	2.8		
	0.79	1665	2.8		
	0.90	1456	2.8		
	1.0	1271	2.8		
	1.2	1121	2.8		
	1.3	994	2.8		
	1.5	869	2.8		
	1.7	774	2.8		
	2.0	666	2.8		
	2.2	596	2.8		
	2.5	521	2.8	S37R17	
	2.9	456	2.8	SF37R17	
	3.3	398	2.8	SA37R17	0.12
	3.7	351	2.8	SAF37R17	
	4.3	303	2.8		
	4.9	265	2.8		
	5.6	232	2.8		
	6.5	202	2.8		
	7.3	179	2.8	S37R17	
	8.3	158	2.8	SF37R17	0.18
	9.1	144	2.8	SA37R17	
	11	118	2.8	SAF37R17	
	12	110	2.8	S37R17 SF37R17 SA37R17 SAF37R17	0.25
170	0.10	12909	5.0		
	0.12	11189	5.0		
	0.13	10374	5.0		
	0.15	8992	5.0		
	0.17	7860	5.0		
	0.19	6887	5.0		
	0.22	6055	5.0		
	0.25	5292	5.0		
	0.28	4637	5.0	S47R17	
	0.32	4092	5.0	SF47R17	
	0.37	3582	5.0	SA47R17	0.12
	0.42	3131	5.0	SAF47R17	
	0.48	2714	5.0		
	0.54	2412	5.0		
	0.61	2131	5.0		
	0.70	1863	5.0		
	0.79	1663	5.0		
	0.91	1435	5.0		
	1.0	1254	5.0		
	1.2	1120	5.0		
	1.2	1083	5.0		

Mamax [Nm]	n_a [r/min]	i	F_{ra} [KN]	机型号 Type size	P [kW]/4P
170	1.4	965	5.0		
	1.5	865	5.0	S47R17	
	1.7	750	5.0	SF47R17	
	2.0	655	5.0	SA47R17	0.12
	2.3	574	5.0	SAF47R17	
	2.6	506	5.0		
	3.0	438	5.0		
				S47R17	
	3.4	388	4.9	SF47R17	0.18
	3.9	336	4.9	SA47R17	
	4.5	294	4.9	SAF47R17	
	5.2	257	4.9		
	5.8	229	4.9	S47R17	
	6.7	200	4.9	SF47R17	0.25
	7.1	187	4.9	SA47R17	
	8.1	165	4.9	SAF47R17	
	9.0	148	4.9	S47R17	
				SF47R17	0.37
	10	131	4.9	SA47R17	
				SAF47R17	
300	0.10	12909	6.7		
	0.12	11189	6.7		
	0.13	10374	6.7		
	0.15	8992	6.7	S57R17	
	0.17	7860	6.7	SF57R17	
	0.19	6887	6.7	SA57R17	0.12
	0.22	6055	6.7	SAF57R17	
	0.25	5292	6.7		
	0.28	4637	6.7		
	0.32	4092	6.7		
	0.36	3628	6.7		
	0.42	3131	6.7		
	0.48	2714	6.7		
	0.54	2412	6.7	S57R17	
	0.61	2131	6.7	SF57R17	
	0.70	1863	6.7	SA57R17	0.12
	0.79	1663	6.7	SAF57R17	
	0.91	1435	6.7		
	1.0	1254	6.7		
	1.2	1083	6.7		
	1.4	965	6.7	S57R17	
	1.5	865	6.7	SF57R17	0.12
	1.7	750	6.7	SA57R17	
	2.0	655	6.7	SAF57R17	
	2.3	574	6.7	S57R17	
	2.6	506	6.7	SF57R17	0.18
	3.0	438	6.7	SA57R17	
	3.4	388	6.7	SAF57R17	
				S57R17	
	4.0	336	6.7	SF57R17	0.25
	4.5	294	6.7	SA57R17	
	4.9	269	6.7	SAF57R17	
				S57R17	
	5.8	229	6.7	SF57R17	0.37
	6.5	204	6.7	SA57R17	
	7.1	187	6.7	SAF57R17	
	8.1	165	6.7	S57R17	
				SF57R17	0.55
				SA57R17	
	10	131	6.7	SAF57R17	

S

选型参数表
（恒功率）

Selection Table
(Constant Power)

Mamax [Nm]	n_a [r/min]	i	F_{ra} [KN]	机型号 Type size	P [kW]/4P
520	0.06	21362	7.8	S67R37 SF67R37 SA67R37 SAF67R37	0.12
	0.07	19594	7.8		
	0.07	18120	7.8		
	0.08	16682	7.8		
	0.09	14383	7.8		
	0.10	12774	7.8		
	0.12	11013	7.8		
	0.14	9694	7.8		
	0.15	8529	7.8		
	0.18	7455	7.8		
	0.20	6531	7.8		
	0.23	5759	7.8		
	0.26	4965	7.8	S67R37 SF67R37 SA67R37 SAF67R37	0.12
	0.30	4410	7.8		
	0.34	3880	7.8		
	0.38	3432	7.8		
	0.44	2944	7.8		
	0.50	2630	7.8		
	0.57	2279	7.8		
	0.65	2014	7.8		
	0.74	1772	7.8		
	0.84	1559	7.8		
	0.96	1363	7.8		
	1.10	1194	7.8		
	1.3	1045	7.8	S67R37 SF67R37 SA67R37 SAF67R37	0.18
	1.4	914	7.8		
	1.6	809	7.8	S67R37 SF67R37 SA67R37 SAF67R37	0.18
	1.8	712	7.8		
	2.2	615	7.8	S67R37 SF67R37 SA67R37 SAF67R37	0.25
	2.4	543	7.8		
	2.8	469	7.8	S67R37 SF67R37 SA67R37 SAF67R37	0.37
	3.1	424	7.8		
	3.6	365	7.8		
	4.4	319	7.8	S67R37 SF67R37 SA67R37 SAF67R37	0.55
	4.9	281	7.8		
	5.7	246	7.8		
	6.3	221	7.8		
	7.0	198	7.8	S67R37 SF67R37 SA67R37 SAF67R37	0.75
1220	0.05	25493	11	S77R37 SF77R37 SA77R37 SAF77R37	0.12
	0.06	21787	11		
	0.07	19907	11		
	0.08	17013	11		
	0.09	14668	11		
	0.10	13110	11		
	0.11	11569	11		
	0.13	9887	11		

Mamax [Nm]	n_a [r/min]	i	F_{ra} [KN]	机型号 Type size	P [kW]/4P
1220	0.15	8817	11	S77R37 SF77R37 SA77R37 SAF77R37	0.12
	0.17	7735	11		
	0.19	6735	11		
	0.22	5943	11		
	0.25	5214	11		
	0.28	4618	11		
	0.33	3992	11		
	0.37	3540	11		
	0.42	3098	11	S77R37 SF77R37 SA77R37 SAF77R37	0.18
1220	0.48	2753	11	S77R37 SF77R37 SA77R37 SAF77R37	0.12
	0.55	2374	11		
	0.63	2083	11	S77R37 SF77R37 SA77R37 SAF77R37	0.18
	0.72	1813	11		
	0.75	1745	11		
	0.82	1600	11		
	0.95	1404	11	S77R37 SF77R37 SA77R37 SAF77R37	0.25
	1.1	1245	11		
	1.2	1100	11	S77R37 SF77R37 SA77R37 SAF77R37	0.25
	1.4	954	11	S77R37 SF77R37 SA77R37 SAF77R37	0.37
	1.6	837	11		
	1.9	714	11		
	2.2	637	11	S77R37 SF77R37 SA77R37 SAF77R37	0.55
	2.4	574	11		
	2.8	499	11		
	3.2	438	11	S77R37 SF77R37 SA77R37 SAF77R37	0.75
	3.6	389	11		
	4.3	327	11	S77R37 SF77R37 SA77R37 SAF77R37	1.1
	4.8	289	11		
	5.6	250	11		
	6.4	219	11		
2300	0.05	25987	26	S87R57 SF87R57 SA87R57 SAF87R57	0.12
	0.05	23940	26		
	0.06	20568	26		
	0.07	18265	26		
	0.08	16774	26		
	0.09	14820	26		
	0.10	13160	26		
	0.12	11200	26		
	0.13	9904	26		
	0.15	8549	26		
	0.17	7643	26		
	0.20	6706	26		

S

选型参数表
（恒功率）

Selection Table
(Constant Power)

Mamax [Nm]	n_a [r/min]	i	F_{ra} [KN]	机型号 Type size	P [kW]/4P
2300	0.22	5875	26	S87R57 SF87R57 SA87R57 SAF87R57	0.18
	0.25	5187	26		
	0.28	4606	26		
	0.34	3872	26	S87R57 SF87R57 SA87R57 SAF87R57	0.25
	0.38	3475	26	S87R57 SF87R57 SA87R57 SAF87R57	0.25
	0.46	2905	26		
	0.51	2586	26	S87R57 SF87R57 SA87R57 SAF87R57	0.37
	0.57	2335	26		
	0.65	2054	26		
	0.76	1824	26	S87R57 SF87R57 SA87R57 SAF87R57	0.55
	0.85	1631	26		
	1.0	1332	26		
	1.2	1191	26		
	1.3	1032	26	S87R57 SF87R57 SA87R57 SAF87R57	0.75
	1.5	930	26		
	1.7	831	26		
	1.9	719	26	S87R57 SF87R57 SA87R57 SAF87R57	1.1
	2.2	624	26		
	2.5	558	26		
	2.9	485	26	S87R57 SF87R57 SA87R57 DSAF87R57	1.5
	3.2	435	26	S87R57 SF87R57 SA87R57 SAF87R57	1.5
	3.7	378	26		
	4.4	323	26	S87R57 SF87R57 SA87R57 SAF87R57	2.2
	5.1	281	26		
4000	0.04	33818	31	S97R57 SF97R57 SA97R57 SAF97R57	0.12
	0.04	31154	31		
	0.05	27847	31		
	0.05	24641	31		
	0.06	21537	31		
	0.07	18749	31		
	0.08	16233	31		
	0.09	14576	31		
	0.10	12752	31		
	0.12	11267	31		
	0.13	10078	31		
	0.15	8608	31	S97R57 SF97R57 SA97R57 SAF97R57	0.18
	0.17	7554	31		
	0.20	6640	30		
	0.23	5780	30		
	0.27	4937	30		
	0.30	4444	30	S97R57 SF97R57 SA97R57 SAF97R57	0.25
	0.33	4017	30		
	0.39	3453	30		
4000	0.43	3108	30	S97R57 SF97R57 SA97R57 SAF97R57	0.37
	0.50	2654	30		
	0.57	2329	30		
	0.67	2081	30	S97R57 SF97R57 SA97R57 SAF97R57	0.55
	0.75	1860	30		
	0.88	1574	30		
	1.0	1394	30	S97R57 SF97R57 SA97R57 SAF97R57	0.75
	1.1	1223	30		
	1.3	1070	30		
	1.5	928	30	CS97R57 SF97R57 SA97R57 SAF97R57	1.1
	1.7	824	30		
	2.0	714	31	S97R57 SF97R57 SA97R57 SAF97R57	1.5
	2.2	626	30		
	2.6	538	30		
	3.0	484	30	S97R57 SF97R57 SA97R57 SAF97R57	2.2
	3.4	420	30		
	3.8	376	30		
	4.4	327	30	S97R57 SF97R57 SA97R57 SAF97R57	3
	5.0	287	30		
	5.7	252	30	S97R57 SF97R57 SA97R57 SAF97R57	4
	6.6	219	30		
6500	0.05	27093	40	S100R77 SF100R77 SA100R77 SAF100R77	0.12
	0.06	23118	40		
	0.06	20215	40		
	0.07	18344	40		
	0.08	15767	40		
	0.10	12901	40		
	0.11	11708	40		
	0.06	20215	40	S100R77 SF100R77 SA100R77 SAF100R77	0.18
	0.07	18344	40		
	0.07	18344	40		
	0.08	15767	40		
	0.10	12901	40		
	0.11	11708	40		
	0.12	10719	40		
	0.13	9727	40		
	0.16	8360	40		
	0.08	15767	40	S100R77 SF100R77 RSA100R77 SAF100R77	0.25
	0.10	12901	40		
	0.11	11708	40		
	0.12	10719	40		
	0.14	9727	40		
	0.16	8360	40		
	0.18	7226	40		
	0.20	6557	40		
	0.23	5769	40		

S

选型参数表
（恒功率）

Selection Table
(Constant Power)

Mamax [Nm]	n_a [r/min]	i	F_{ra} [KN]	机型号 Type size	P [kW]/4P
6500	0.14	9727	40	S100R77	0.37
	0.16	8360	40		
	0.18	7226	40	SF100R77	
	0.20	6557	40	SA100R77	
	0.23	5769	40	SAF100R77	
	0.27	4958	40		
	0.31	4328	40		
	0.19	7226	40	S100R77	0.55
	0.21	6557	40	SF100R77	
	0.24	5769	40	SA100R77	
	0.28	4958	40	SAF100R77	
	0.32	4328	40		
	0.43	3243	40		
	0.55	2530	40		
	0.24	5769	40	S100R77	0.75
	0.28	4958	40	SF100R77	
	0.32	4328	40	SA100R77	
	0.43	3243	40	SAF100R77	
	0.55	2530	40		
	0.63	2208	40		
	0.71	1950	40		
	0.43	3243	40	S100R77	1.1
	0.55	2530	40	SF100R77	
	0.63	2208	40	SA100R77	
	0.72	1950	40	SAF100R77	
	0.79	1769	40		
	0.92	1521	40		
	1.05	1327	40		
	0.55	2530	40	S100R77	1.5
	0.63	2208	40	SF100R77	
	0.72	1950	40	SA100R77	
	0.79	1769	40	SAF100R77	
	0.92	1521	40		
	1.1	1327	40		
	1.2	1126	40		
	1.4	984	40		

Mamax [Nm]	n_a [r/min]	i	F_{ra} [KN]	机型号 Type size	P [kW]/4P
6500	0.94	1521	40	S100R77	2.2
	1.1	1327	40	SF100R77	
	1.3	1126	40	SA100R77	
	1.5	984	40	SAF100R77	
	1.7	864	40		
	1.8	812	40		
	2.1	688	40		
	2.4	602	40		
	1.3	1126	40	S100R77	3
	1.5	984	40	SF100R77	
	1.7	864	40	SA100R77	
	1.8	812	40	SAF100R77	
	2.1	688	40		
	2.4	602	40		
	2.6	544	40		
	3.0	476	40		
	3.5	409	40		
	1.8	812	40	S100R77	4
	2.1	688	40	SF100R77	
	2.4	602	40	SA100R77	
	2.6	544	40	SAF100R77	
	3.0	476	40		
	3.5	409	40		
	4.1	352	40		
	4.7	307	40		
	2.4	602	40	S100R77	5.5
	2.6	544	40	SF100R77	
	3.0	476	40	SA100R77	
	3.5	409	40	SAF100R77	
	4.1	352	40		
	4.7	307	40		

S

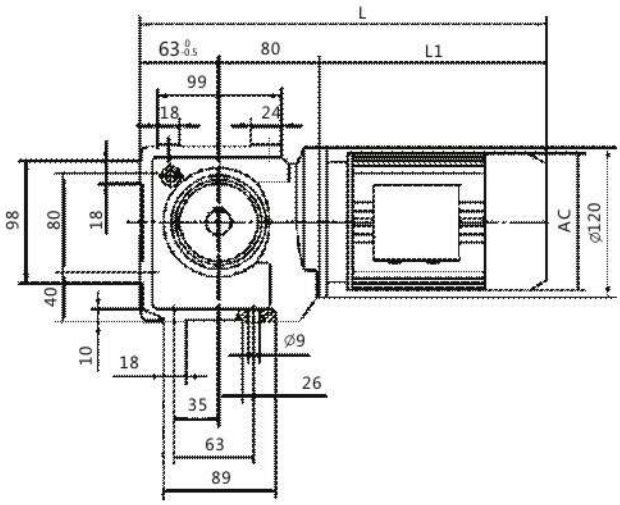

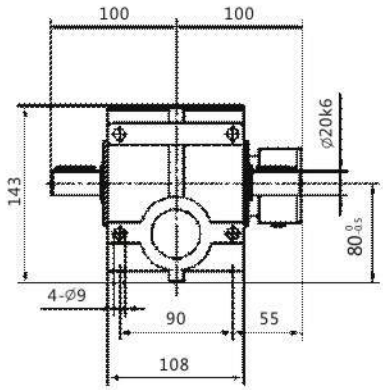

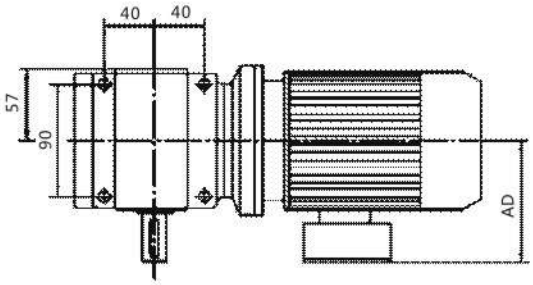

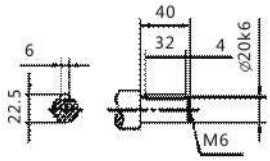

电机机座号 Motor frame size	63	71	80	90S	90L					
AC	130	145	175	195	195					
AD	70	80	145	155	155					
L1	207	225	255	270	295					
L	350	368	398	413	438					

注：电机需方配或配特殊电机时需加联接法兰(见附录D)

Note: When equipping the user's motor or the special one,the flange is required to connected.(Please see appendix D)

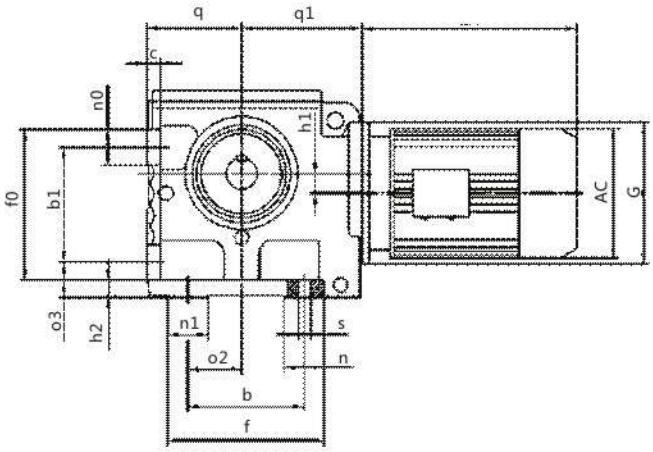

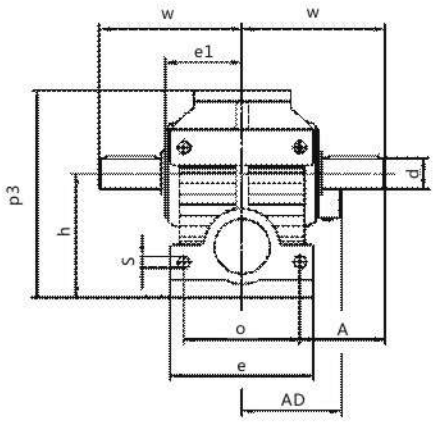

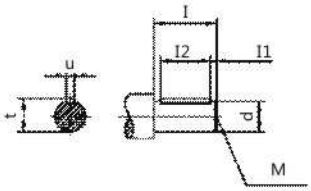

S

规格 Specification	q d	q_1 w	c A	f_0 a	b_1 e	n_0 h	a_3 P_3	h_1 e_1	h_2 u	n_1 t	a_2 I	s I_1	n I_2	b M	f G	电机尺寸 Motor Size AC | AD | L1
S47	$75_{-0.5}$ Φ25k6	96 115	12 65	105 100	80 120	25 $100_{-0.5}$	35 165	8 60	15 8	30 28	35 50	Φ11 5	30 40	80 M10	112 Φ120	见附录 A-2 Please see appe ndixA-2
S57	$80_{-0.5}$ Φ30k6	107 134	12 79	130 110	100 136	30 $112_{-0.5}$	35 189	20 71	15 8	30 33	45 60	Φ11 3.5	30 50	100 M10	130 Φ120	
S67	$106_{-0.5}$ Φ35k6	135 160	15 95	170 130	130 160	40 $140_{-0.5}$	40 236	22 85.5	20 10	45 38	60 70	Φ13.5 7	45 56	130 M12	175 Φ160	
S77	$1254_{-0.5}$ Φ45k6	162 195	25 120	177 150	135 185	42 $180_{-0.5}$	70 301	34 101	25 14	50 48.5	75 90	Φ17.5 5	69 80	135 M16	204 Φ200	
S87	$1504_{-0.5}$ Φ60m6	190 255	30 155	230 200	180 250	50 $225_{-0.5}$	82 368	37.5 130	30 18	60 64	92 120	Φ22 5	67 110	180 M20	247 Φ250	
S97	$180_{-0.5}$ Φ70m6	240 295	35 170	295 250	235 300	60 280_{-1}	90 455	52 150	35 20	80 74.5	115 140	Φ26 7.5	85 125	235 M20	320 Φ300	

注:电机需方配或配特殊电机时需加联接法兰(见附录D)

Note: When equipping the user's motor or the special one, the flange is required to connected.(Please see appendix D)

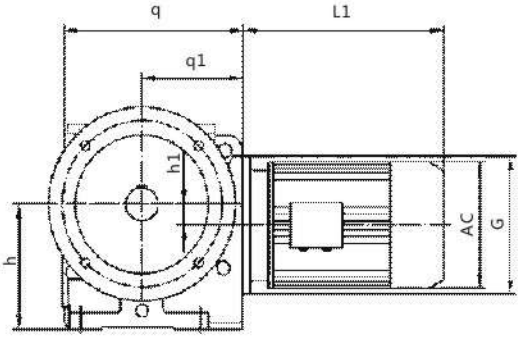

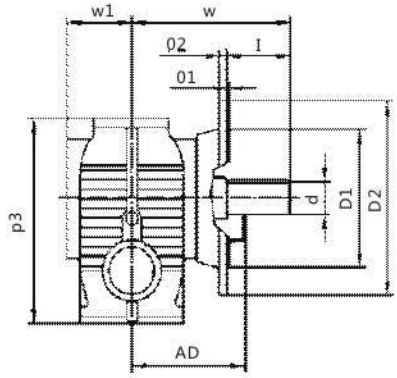

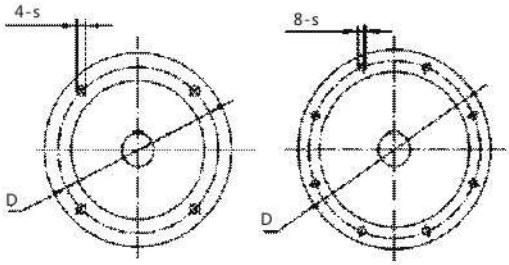

SF37-87 SF97

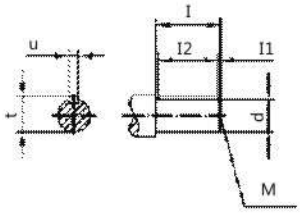

S

规格 Specification	q P_3	q_1 w	h W_1	h_1 u	s t	D	D_1 I_1	D_2 I_2	O_1 d	O_2 M	G	电机尺寸 Motor Size AC | AD | L1
SF37	143 131	80 115	$82_{-0.5}$ 57	/ 6	Φ9/Φ6.6 22.5	Φ130/Φ100 40	Φ110j6/Φ80j6 4	Φ160/Φ120 32	3.5/3 Φ20k6	10/8 M6	Φ120	见附录 A-2 Pleasesee appendixA-2
SF47	171 179	96 133.5	$100_{-0.5}$ 57.5	8 8	Φ9 28	Φ130 50	Φ110j6 5	Φ160 40	3.5 Φ25k6	10 M10	Φ120	
SF57	187 189	107 160	$112_{-0.5}$ 72	20 8	Φ11 33	Φ165 60	Φ130j6 3.5	Φ200 50	3.5 Φ30k6	12 M10	Φ120	
SF67	242 236	135 196.5	$140_{-0.5}$ 80.5	22 10	Φ11 38	Φ165 70	Φ130j6 7	Φ200 56	3.5 Φ35k6	12 M12	Φ160	
SF77	287 301	162 240.5	$180_{-0.5}$ 101	34 14	Φ13.5 48.5	Φ215 90	Φ180j6 5	Φ250 80	4 Φ45k6	15 M16	Φ200	
SF87	340 368	190 297.5	$225_{-0.5}$ 120	37.5 18	Φ17.5 64	Φ300 120	Φ250h6 5	Φ350 110	5 Φ60m6	18 M20	Φ250	
SF97	420 455	240 345	280_{-1} 140	52 20	Φ17.5 74.5	Φ400 140	Φ350h6 7.5	Φ450 125	5 Φ70m6	22 M20	Φ300	

注:电机需方配或配特殊电机时需加联接法兰(见附录D)

Note: When equipping the user's motor or the special one, the flange is required to connected.(Please see appendix D)

S100

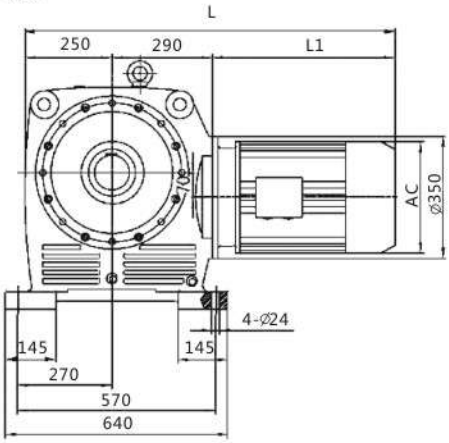

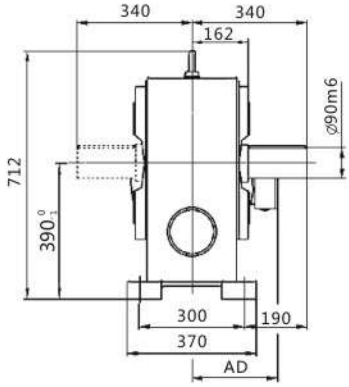

SF100

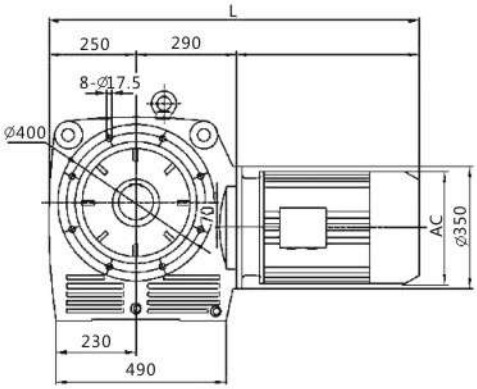

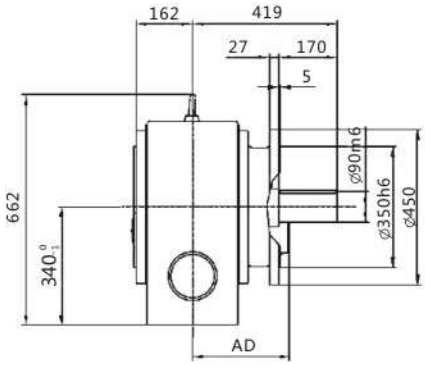

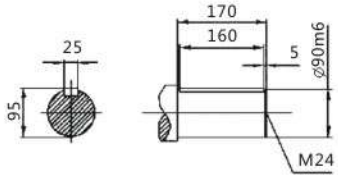

电机机座号 Motor frame size	100L	112M	132S	132M	160M	160L	180M	180L	200L
AC	215	240	275	275	330	330	380	380	420
AD	180	190	210	210	255	255	280	280	305
L1	325	340	390	430	505	560	590	630	660
L	865	880	930	970	1045	1100	1130	1170	1200

注:电机需方配或配特殊电机时需加联接法兰(见附录D)

Note: When equipping the user's motor or the special one, the flange is required to connected.(Please see appendix D)

SA37
安装结构尺寸

SA37
Mounting Dimensional Description

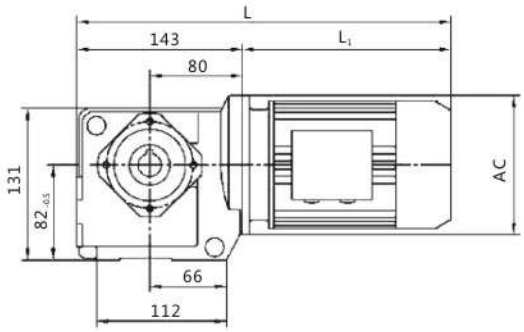

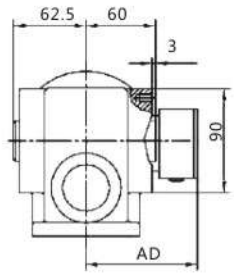

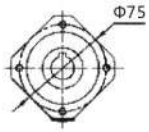

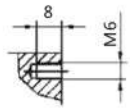

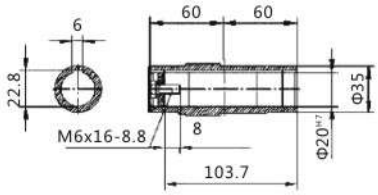

电机机座号 Motor frame size	63	71	80	90S	90L					
AC	130	145	175	195	195					
AD	70	80	145	155	155					
L1	207	225	255	270	295					
L	350	368	398	413	438					

注:电机需方配或配特殊电机时需加联接法兰(见附录D)

Note: When equipping the user's motor or the special one, the flange is required to connected.(Please see appendix D)

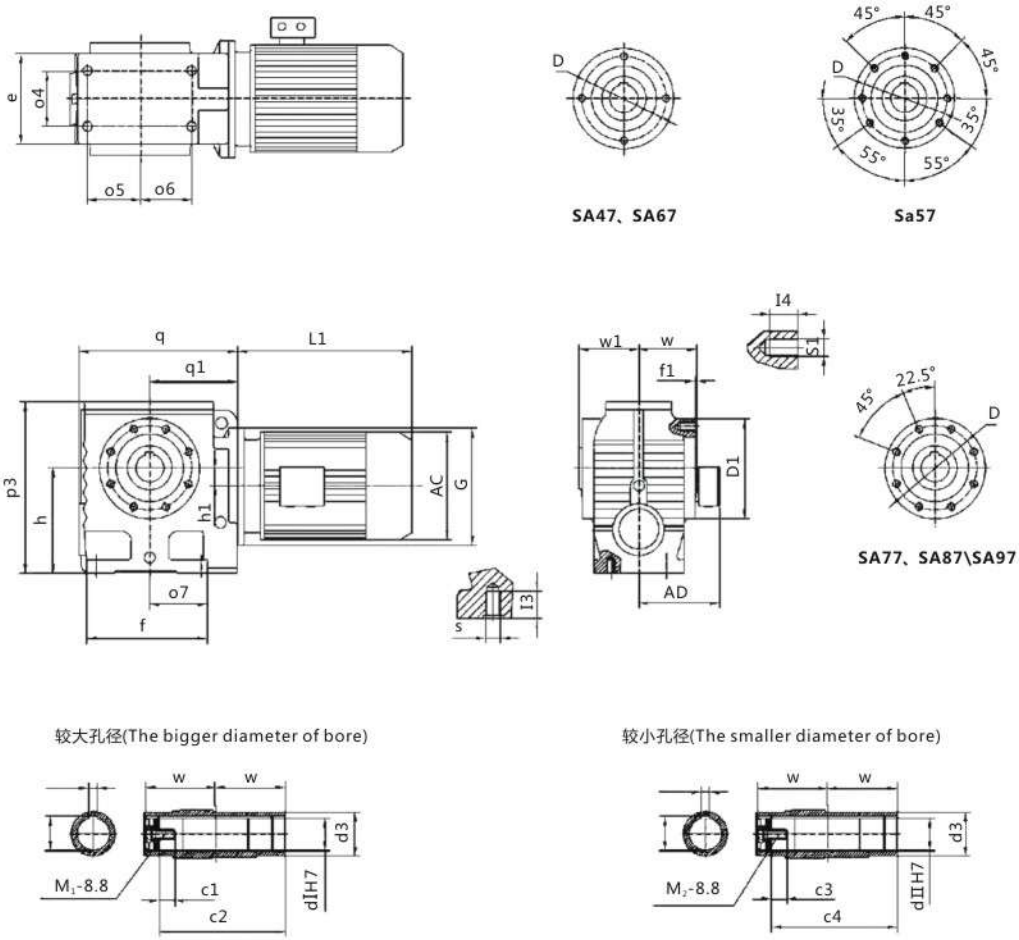

规格 Specification	e h_1	a_4 a_7	a_s f	a_s w	s f_1	I_3 D_1	S_1 d_3	I_4 dI	D UI	q tI	q_1 dII	P3 uII	h tII	C_1 C_2	C_3 C_4	M_1 M_2	G W_1	电机尺寸 Motor Size AC / AD / L1
SA47	94 8	60 67	35 127	52 60	M10 2.5	20 Φ130	M8 Φ45	12 Φ30	Φ115 8	171 33.3	96 Φ25	179 8	$100_{-0.5}$ 28.3	17 103.7	17 103.7	M10x25 M10x25	Φ120 63	见附录 A-2 Please see appendix A-2
SA57	100 20	60 73	58.5 146	58.5 75	M10 3	20 Φ120	M8 Φ50	12 Φ35	Φ102 10	187 38.3	107 Φ30	189 8	$112_{-0.5}$ 33.3	22 132	17 132	M12x30 M10x25	Φ120 78	
SA67	128 22	88 95.5	71.5 182	80.5 84	M12 3.5	25 Φ155	M12 Φ65	20 Φ45	Φ130 14	242 48.8	135 Φ40	236 12	$140_{-0.5}$ 43.3	29 144	29 144	M16x40 M16x40	Φ160 87	
SA77	156 34	102 104	85 204	85 105	M16 4	32 Φ178	M12 Φ80	20 Φ60	Φ155 18	287 64.4	162 Φ50	301 14	$180_{-0.5}$ 53.8	37 183	32 183	M20x50 M16x45	Φ200 108	
SA87	194 37.5	118 125	115 260	110 125	M16 5	32 Φ215	M16 Φ95	26 Φ70	Φ180 20	340 74.9	190 Φ60	368 18	$225_{-0.5}$ 64.4	34 220	36 220	M20x50 M20x50	Φ250 128	
SA97	236 52	160 140	135 301	113 145	M20 5	36 Φ260	M16 Φ120	26 Φ90	Φ220 25	420 95.4	240 Φ70	455 20	$280_{-0.5}$ 74.9	41 260	34 260	M24x60 M20x50	Φ300 149	

注:电机需方配或配特殊电机时需加联接法兰(见附录D)

Note: When equipping the user's motor or the special one, the flange is required to connected.(Please see appendix D)

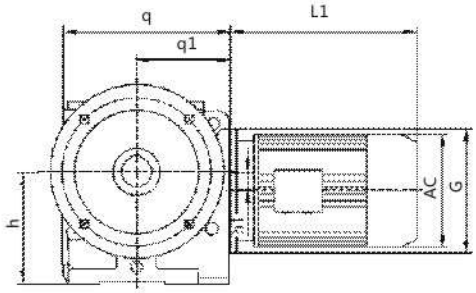

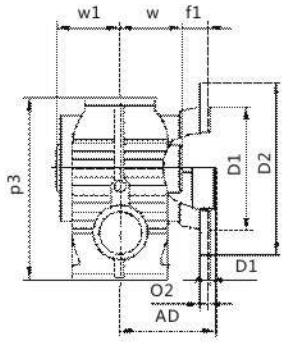

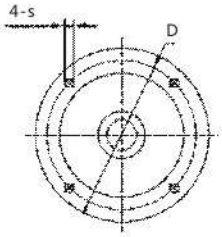

SAF37-87

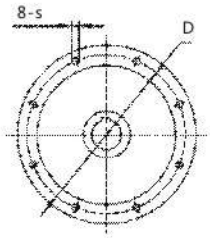

SAF97

S

较大孔径(The bigger diameter of bore)

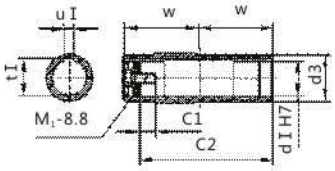

较小孔径(The smaller diameter of bore)

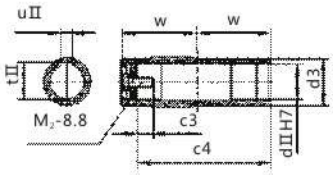

规格 Specification	q P_3	q_1	h f_1	h_1 d_3	s d I	D U I	D_1 t I	D_2 dII	O_1 uII	O_2 tII	C_1 C_2	C_3 C_4	M_1 M_2	G W_1	电机尺寸 Motor Size AC | AD | L1
SAF37	143 131	80 60	$82_{-0.5}$ 15	/ Φ35	Φ9/Φ6.6 Φ20	Φ130/Φ100 6	Φ110j6/Φ80j6 22.8	Φ160/Φ120 /	3.5/3 /	10/8 /	17 103.7	/ /	M6x16 /	Φ120 62.5	见附录 A-2 Please SAA appendix A-2
SAF47	171 179	96 60	$100_{-0.5}$ 24	8 Φ45	Φ9 Φ30	Φ130 8	Φ110j6 33.3	Φ160 Φ25	3.5 8	10 28.3	17 103.7	17 103.7	M10x25 M10x25	Φ120 63	
SAF57	187 189	107 75	$112_{-0.5}$ 25	20 Φ50	Φ11 Φ35	Φ165 10	Φ130j6 38.3	Φ200 Φ 30	3.5 8	12 33.3	22 132	17 132	M12x30 M10x25	Φ120 78	
SAF67	242 236	135 84	$140_{-0.5}$ 42.5	22 Φ65	Φ11 Φ45	Φ165 14	Φ130j6 48.8	Φ200 Φ40	3.5 12	12 43.3	29 144	29 144	M16x40 M16x40	Φ160 87	
SAF77	287 301	162 105	$180_{-0.5}$ 45.5	34 Φ80	Φ13.5 Φ60	Φ215 18	Φ180j6 64.4	Φ250 Φ 50	4 14	15 53.8	37 183	32 183	M20x50 M16x45	Φ200 108	
SAF87	340 368	190 125	$225_{-0.5}$ 52.5	37.5 Φ95	Φ17.5 Φ70	Φ300 20	Φ 250h6 74.9	Φ350 Φ60	5 18	18 64.4	34 220	36 220	M20x50 M20x50	Φ250 128	
SAF97	420 455	240 145	280_{-1} 60	52 Φ120	Φ17.5 Φ90	Φ400 25	Φ350h6 95.4	Φ450 Φ 70	5 20	22 74.9	41 260	34 260	M24x60 M20x50	Φ300 149	

注:电机需方配或配特殊电机时需加联接法兰(见附录D)

Note: When equipping the user's motor or the special one, the flange is required to connected.(Please see appendix D)

SA100

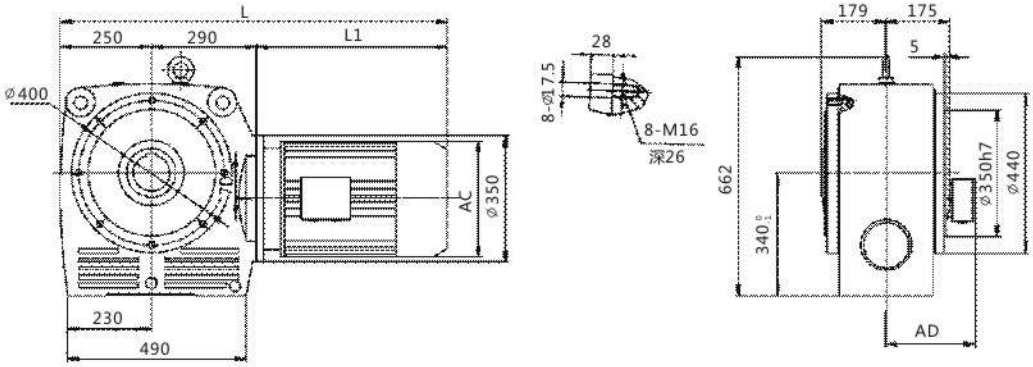

SAF100

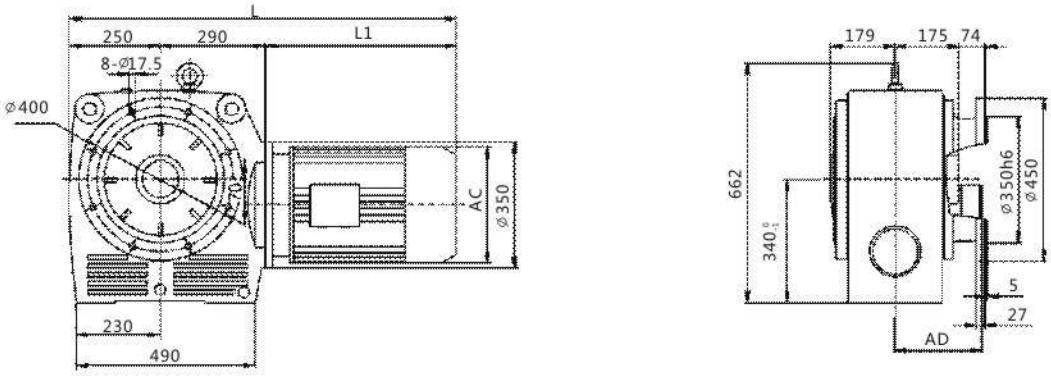

较大孔径(The bigger diameter of bore)

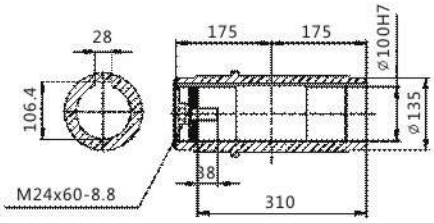

较小孔径(The smaller diameter of bore)

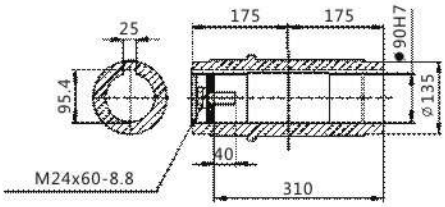

电机机座号 Motor frame size	100L	112M	132S	132M	160M	160L	180M	180L	200L
AC	215	240	275	275	330	330	380	380	420
AD	180	190	210	210	255	255	280	280	305
L1	325	340	390	430	505	560	590	630	660
L	865	880	930	970	1045	1100	1130	1170	1200

注:电机需方配或配特殊电机时需加联接法兰(见附录D)

Note: When equipping the user's motor or the special one, the flange is required to connected.(Please see appendix D)

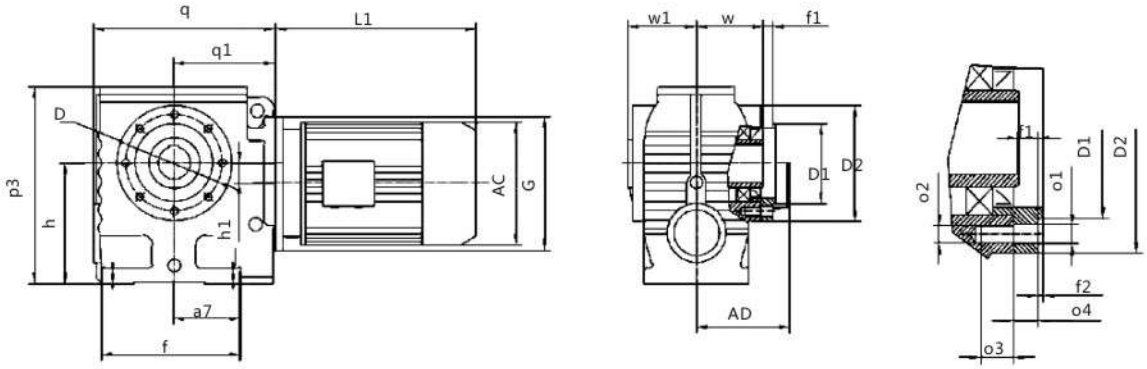

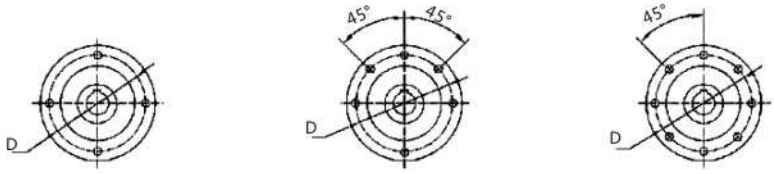

SAZ47、SAZ67　　SAZ57　　SAZ77、SAZ87、SAZ97

较大孔径(The bigger diameter of bore)

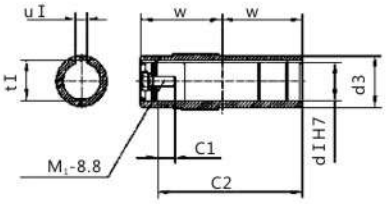

较小孔径(The smaller diameter of bore)

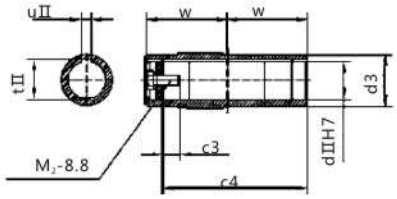

规格 Specification	d_1 d_{II}	d_3 G	M_1 M_2	q q_1	h h_1	P_3 f	a_7 f_2	a_2 f_1	a_3 a_1	a_4 D	D_1 D_2	w w_1	tⅠ UⅠ	tⅡ UⅡ	C_1 C_2	C_3 C_4	电机尺寸 Motor Size AC	AD	L1
SAZ47	Φ30 Φ25	Φ45 Φ120	M10x25 M10x25	171 96	$100_{-0.5}$ 8	179 127	67 3	M8 8.5	12 Φ9	11 Φ115	Φ95j6 Φ130	60 63	33.3 8	28.3 8	17 103.7	17 103.7	见附录 A-2 Pleasesee appendix A-2		
SAZ57	Φ35 Φ30	Φ50 Φ120	M12x30 M10x25	187 107	$112_{-0.5}$ 20	189 146	73 3	M8 8	12 Φ9	11 Φ102	Φ80j6 Φ120	75 78	38.3 10	33.3 8	22 132	17 132			
SAZ67	Φ45 Φ40	Φ65 Φ160	M16x40 M16x40	242 135	$140_{-0.5}$ 22	236 182	95.5 3.5	M12 9.5	20 Φ13.5	13 Φ130	Φ105j6 Φ155	84 87	48.8 14	43.3 12	29 144	29 144			
SAZ77	Φ60 Φ50	Φ80 Φ200	M20x50 M16x45	287 162	$180_{-0.5}$ 34	301 204	104 4	/ 14.5	/ M12	18.5 Φ155	Φ125j6 Φ180	105 108	64.4 18	53.8 14	37 183	32 183			
SAZ87	Φ70 Φ60	Φ95 Φ250	M20x50 M20x50	340 190	$225_{-0.5}$ 37.5	368 260	125 5	/ 18.5	/ M16	23.5 Φ180	Φ150j6 Φ215	125 128	74.9 20	64.4 18	34 220	36 220			
SAZ97	Φ90 Φ70	Φ120 Φ300	M24x60 M20x50	420 240	280_{-3} 52	455 301	140 5	/ 18.5	/ M16	23.5 Φ220	Φ180j6 Φ260	145 149	95.4 25	74.9 20	41 260	34 260			

注:电机需方配或配特殊电机时需加联接法兰(见附录D)

Note: When equipping the user*s motor or the special one, the flange is required to connected.(Please see appendix D)

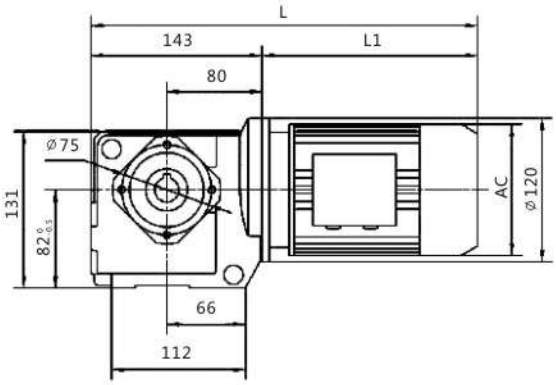

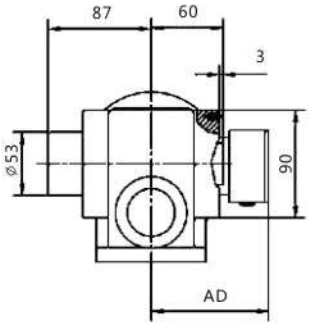

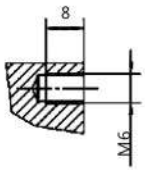

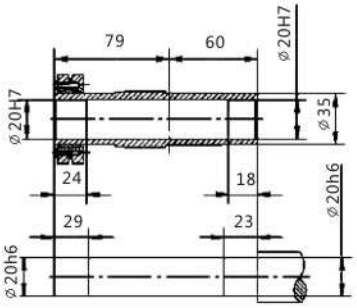

S

电机机座号 **Motorframe size**	**63**	**71**	**80**	**90S**	**90L**					
AC	130	145	175	195	195					
AD	70	80	145	155	155					
L1	207	225	255	270	295					
L	350	368	398	413	438					

注:电机需方配或配特殊电机时需加联接法兰(见附录D)

Note: When equipping the user's motor or the special one, the flange is required to connected. (Please see appendix D)

SH47-97
安装结构尺寸

SH47-97
Mounting Dimensional Description

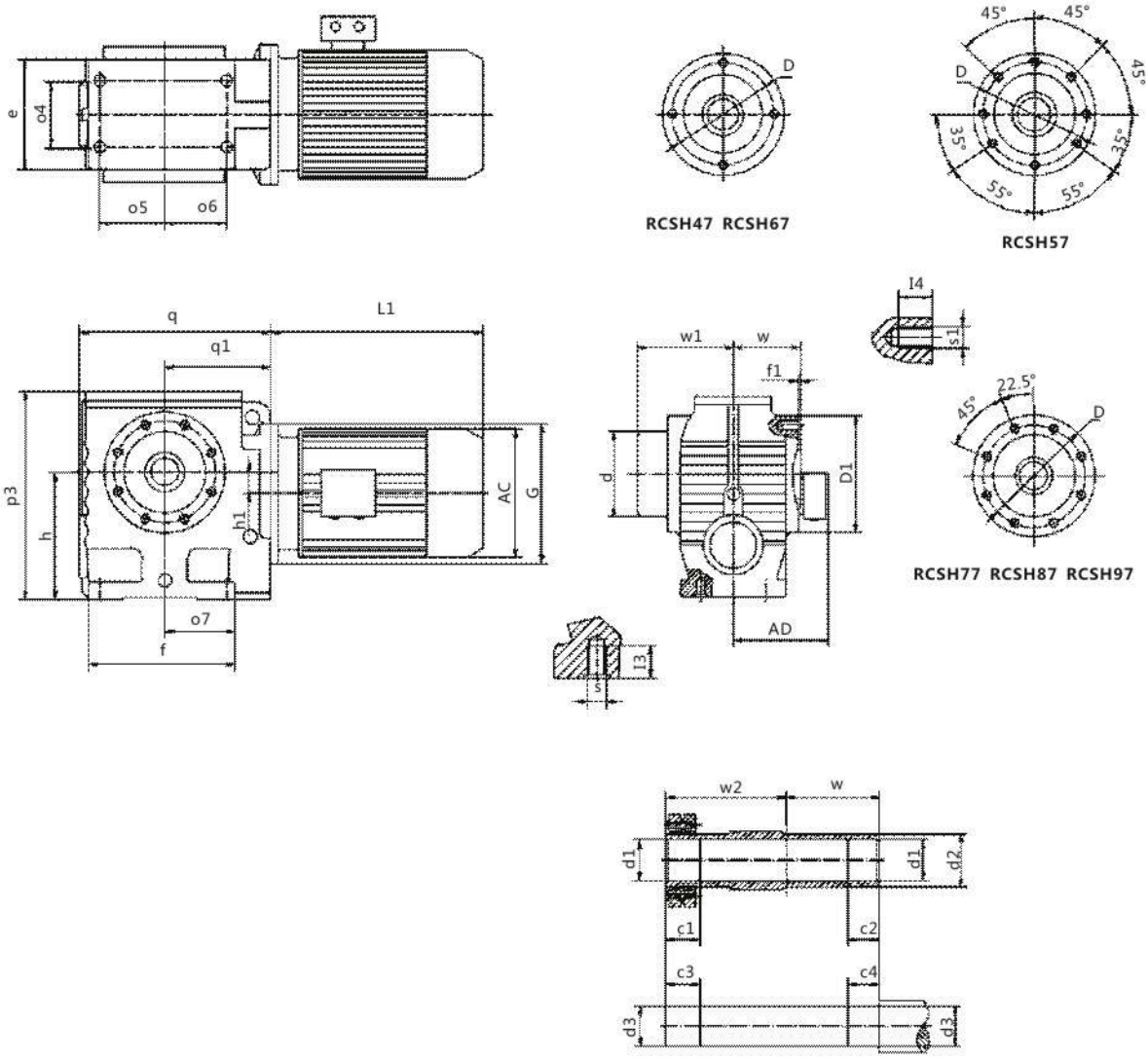

规格 Specification	q q_1	e a_4	a_6 a_5	P_3 a_7	h h_1	f f_1	w W_1	C_1 C_2	C_3 C_4	D D_1	d d_1	d_2 d_3	s S_1	I_3 I_4	W_2 G	电机尺寸 Motor Size AC	AD	L1
SH47	171 96	94 60	52 35	179 67	$100_{-0.5}$ 8	127 2.5	60 95	31 20	36 25	Φ115 Φ130	Φ75 Φ30H7	Φ45 Φ30h6	M10 M8	20 12	86 Φ120	见附录 A-2 Pleasesee appendix A-2		
SH57	187 107	100 60	58.5 58.5	189 73	$112_{-0.5}$ 20	146 3	75 110	32 20	37 25	Φ102 Φ120	Φ83 Φ35H7	Φ50 Φ35h6	M10 M8	20 12	102 Φ120			
SH67	242 135	128 88	80.5 71.5	236 95.5	$140_{-0.5}$ 22	182 3.5	84 120	38 20	43 25	Φ130 Φ155	Φ93 Φ40H7	Φ65 Φ40h6	M12 M12	25 20	112 Φ160			
SH77	287 162	154 102	85 85	301 104	$180_{-0.5}$ 34	204 4	105 146	36 30	41 35	Φ155 Φ178	Φ114 Φ50H7	Φ80 Φ50h6	M16 M12	32 20	136 Φ200			
SH87	340 190	194 118	110 115	368 125	$225_{-0.5}$ 37.5	260 5	125 176	40 40	45 45	Φ180 Φ215	Φ157 Φ65H7	Φ95 Φ65h6	M16 M16	32 26	165 Φ250			
SH97	420 240	236 160	113 135	455 140	$280_{-1.0}$ 52	301 5	145 204	55 50	60 55	Φ220 Φ260	Φ174 Φ75H7	Φ120 Φ75h6	M20 M16	36 26	190 Φ300			

注:电机需方配或配特殊电机时需加联接法兰(见附录D)

Note: When equipping the user' s motor or the special one, the flange is required to connected.(Please see appendix D)

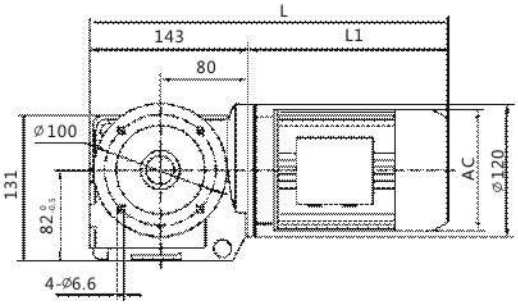

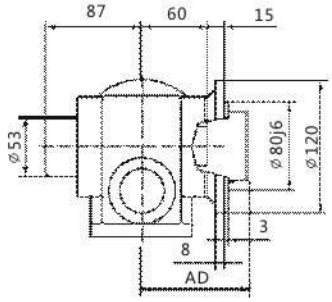

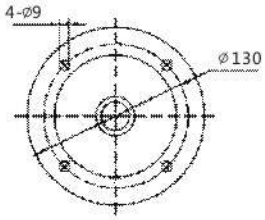

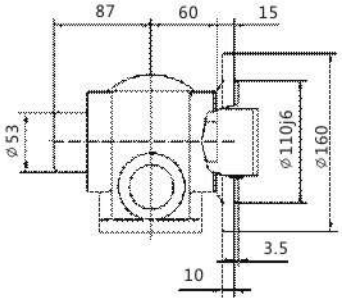

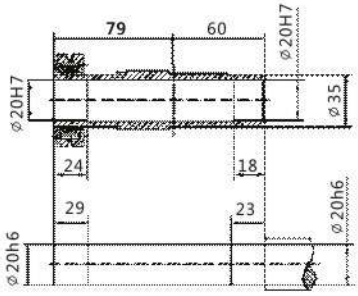

S

电机机座号 Motor frame size	63	71	80	90S	90L					
AC	130	145	175	195	195					
AD	70	80	145	155	155					
L1	207	225	255	270	295					
L	350	368	398	413	438					

注:电机需方配或配特殊电机时需加联接法兰(见附录D)

Note: When equipping the user's motor or the special one, the flange is required to connected.(Please see appendix D)

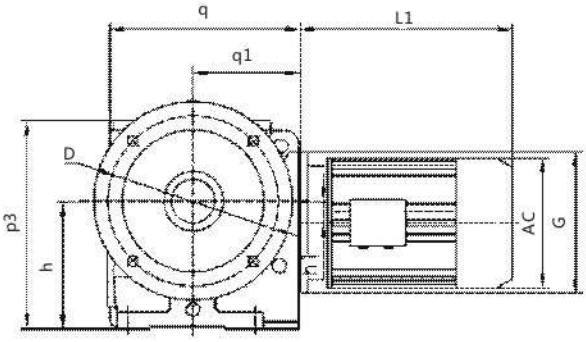

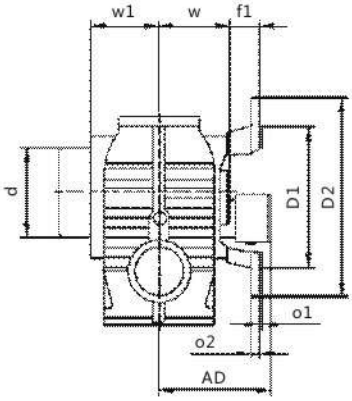

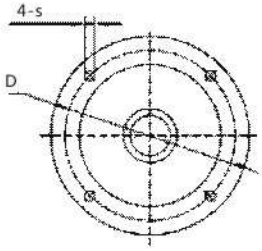

KSHF37-87

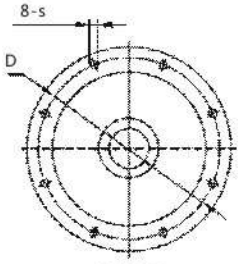

KSHF97

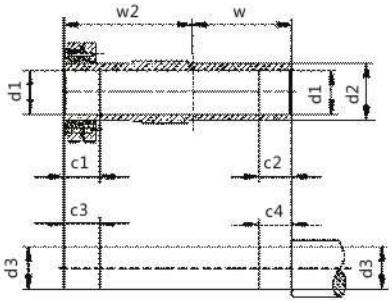

规格 Specification	q q_1	h h_1	s D	O_2 O_1	D_2 D_1	w w_1	w_2 C_1	C_2 f_1	C_3 C_4	d d_1	d_2 d_3	P_3 G	电机尺寸 Motor Size AC	AD	L1
SHF47	171 96	$100_{-0.5}$ 8	Φ9 Φ130	10 3.5	Φ160 Φ110j6	60 95	86 31	20 24	36 25	Φ75 Φ30H7	Φ45 30h6	179 Φ120	见附录 A-2 Please see appendix A-2		
SHF57	187 107	$112_{-0.5}$ 20	Φ11 Φ165	12 3.5	Φ200 Φ130j6	75 110	102 32	20 25	37 25	Φ83 Φ35H7	Φ50 Φ35h6	189 Φ120			
SHF67	242 135	$140_{-0.5}$ 22	Φ11 Φ165	12 3.5	Φ200 Φ130j6	84 120	112 38	20 42.5	43 25	Φ93 Φ40H7	Φ65 Φ40h6	236 Φ160			
SHF77	287 162	$180_{-0.5}$ 34	Φ13.5 Φ215	15 4	Φ250 Φ180j6	105 146	136 36	30 45.5	41 35	Φ114 Φ50H7	Φ80 Φ50h6	301 Φ200			
SHF87	340 190	$225_{-0.5}$ 37.5	Φ17.5 Φ300	18 5	Φ350 Φ250h6	125 176	165 40	40 52.5	45 45	Φ157 Φ65H7	Φ95 Φ65h6	368 Φ250			
SHF97	420 240	$280_{-0.5}$ 52	Φ17.5 Φ400	22 5	Φ450 Φ350h6	145 204	190 55	50 60	60 55	Φ174 Φ75H7	Φ120 Φ75h6	455 Φ300			

注:电机需方配或配特殊电机时需加联接法兰(见附录D)

Note: When equipping the user's motor or the special one, the flange is required to connected.(Please see appendix D)

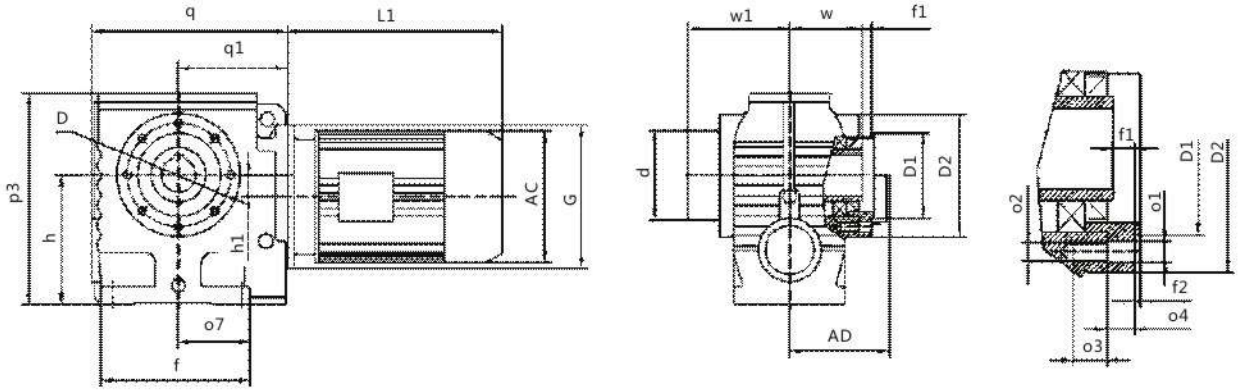

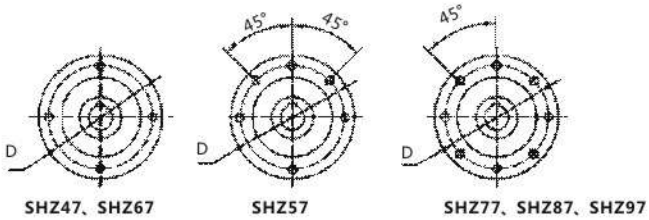

SHZ47、SHZ67　　SHZ57　　SHZ77、SHZ87、SHZ97

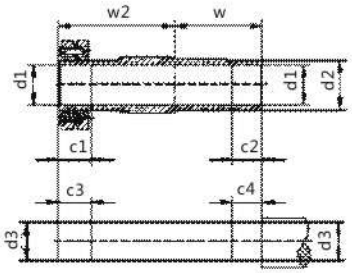

规格 Specification	d d_1	d_3 d_2	q q_1	h h_1	P_3 f	a_7 f_2	a_2 f_1	a_3 a_1	a_4 D	D_1 D_2	C_1 C_2	C_3 C_4	w w_1	w_2 G	电机尺寸 Motor Size AC | AD | L1
SHZ47	Φ75 Φ30H7	Φ30h6 Φ45	171 96	$100_{-0.5}$ 8	179 127	67 3	M8 8.5	12 ΦP9	11 Φ115	Φ95j6 Φ130	31 20	36 25	60 95	86 Φ120	见附录 A-2 Please see appendix A-2
SHZ57	Φ83 Φ35H7	Φ35h6 Φ50	187 107	$112_{-0.5}$ 20	189 146	73 3	M8 8	12 Φ9	11 Φ102	Φ80j6 Φ120	32 20	37 25	75 110	102 Φ120	
SHZ67	Φ93 Φ40H7	Φ40h6 Φ65	242 135	$140_{-0.5}$ 22	236 182	95.5 3.5	M12 9.5	20 Φ13.5	13 Φ130	Φ105j6 Φ155	38 20	43 25	84 120	112 Φ160	
SHZ77	Φ114 Φ50H7	Φ50h6 Φ80	287 162	$180_{-0.5}$ 34	301 204	104 4	/ 14.5	/ M12	18.5 Φ155	Φ125j6 Φ180	36 30	41 35	105 146	136 Φ200	
SHZ87	Φ157 Φ65H7	Φ65h6 Φ95	340 190	$225_{-0.5}$ 37.5	368 260	125 5	/ 18.5	/ M16	23.5 Φ180	Φ150j6 Φ215	40 40	45 45	125 176	165 Φ250	
SHZ97	Φ174 Φ75H7	Φ75h6 Φ120	420 240	$280_{-1.0}$ 52	455 301	140 5	/ 18.5	/ M16	23.5 Φ220	Φ180j6 Φ260	55 50	60 55	145 204	190 Φ300	

注:电机需方配或配特殊电机时需加联接法兰(见附录D)

Note: When equipping the user's motor or the special one, the flange is required to connected.(Please see appendix D)

SAT37-100

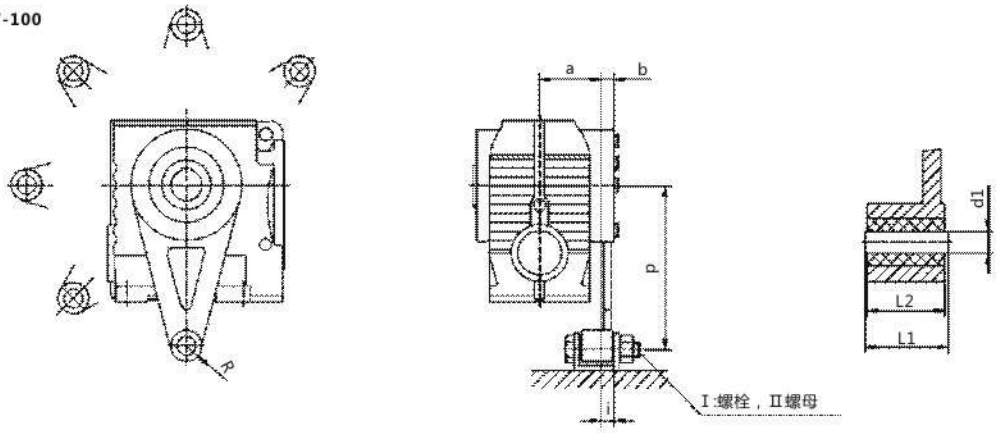

SHT47-97

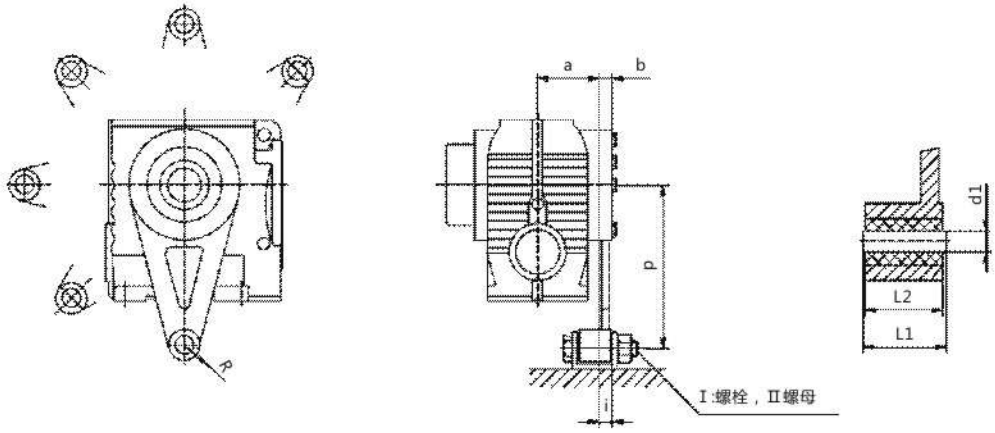

机型号 Type Size	a	b	i	P	R	d_1	$L_{1\,-0.3}^{\,0}$	L_2
SAT37/SHT37	57	10	26	110	21	$10.4^{+0.1}_{-0.1}$	36	31
SAT47/SHT47	57.5	15	20.5	130	21	$10.4^{+0.1}_{-0.1}$	36	31
SAT57/SHT57	72	15	18.5	160	21	$10.4^{+0.1}_{-0.1}$	36	31
SAT67/SHT67	80.5	18	19.5	200	21	$10.4^{+0.1}_{-0.1}$	36	31
SAT77/SHT77	101	18	32.5	250	30	$16.4^{+0.08}_{-0.08}$	60	54
SAT87/SHT87	120	24	25.5	310	30	$16.4^{+0.08}_{-0.08}$	60	54
SAT97/SHT97	140	26	33	380	40	$25^{+0.08}_{-0.08}$	80	72
SAT100	162	24	49	430	40	$25^{+0.08}_{-0.08}$	80	74

其它尺寸请参照SA和SH型。

注：I:螺栓、Ⅱ:螺母用户自配。

For other dimensions, see the type SA and SH.

Note: bolts I and nuts Ⅱ are prepared by customers.

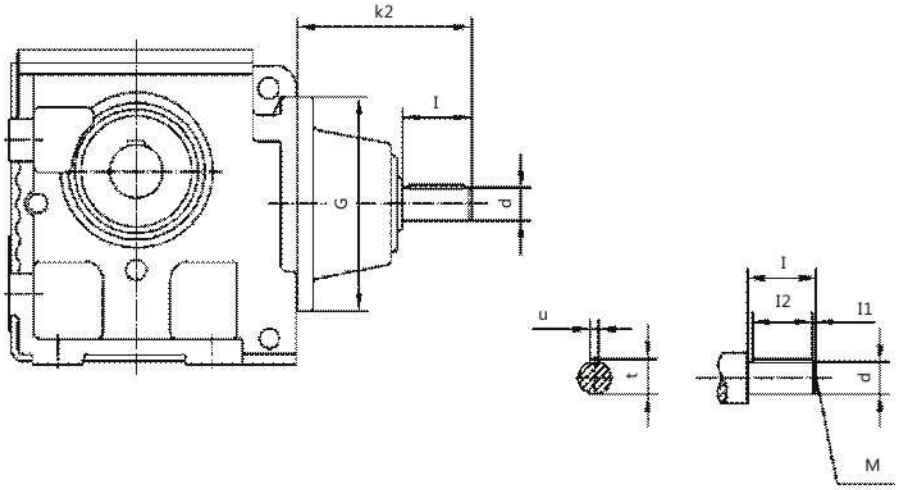

S..SZ37-100AD1-6 安装结构尺寸(S..SZ37/00AD4-6 Mounting Dimensional Description)

机型号 Type Size		d	G	k_2	I	M	I_1	I_2	t	u
S..SZ37Z47/57	AD1	16k6	Φ120	115	40	M5	4	32	18	5
	AD2	19k6	Φ120	115	40	M6	4	32	21.5	6
S..SZ67	AD2	19k6	Φ160	120	40	M6	4	32	21.5	6
	AD3	24k6	Φ160	130	50	M8	5	40	27	8
S..SZ77	AD2	19k6	Φ200	130	40	M6	4	32	21.5	6
	AD3	24k6	Φ200	140	50	M8	5	40	27	8
	AD4	38k6	Φ200	140	50	M12	5	40	41	10
S..SZ87	AD2	19k6	Φ250	160	40	M6	4	32	21.5	6
	AD3	28k6	Φ250	180	60	M10	5	50	31	8
	AD4	38k6	Φ250	200	80	M12	5	70	41	10
	AD5	42k6	Φ250	200	80	M16	5	70	45	12
S..SZ97	AD3	28k6	Φ300	200	60	M10	5	50	31	8
	AD4	38k6	Φ300	220	80	M12	5	70	41	10
	AD5	42k6	Φ300	220	80	M16	5	70	45	12
	AD6	48k6	Φ300	220	80	M16	5	70	51.5	14
S..SZ100	AD3	28k6	Φ350	220	60	M10	5	50	31	8
	AD4	38k6	Φ350	240	80	M12	5	70	41	10
	AD5	42k6	Φ350	270	110	M16	10	90	45	12
	AD6	48k6	Φ350	270	110	M16	10	90	51.5	14

其它尺寸请参照S型。

注：SA/SAF/SF/SAZ/SH/SHF/SHZ均可采用双轴型，并分别记为SASZ..AD..、SAFSZ..AD..、SFSZ..AD..、 SAZSZ..AD..、SHSZ..AD.., SHFSZ..AD..和SHZSZ..AD..。

For other dimensions, see the type KS.

Note: double shafts type is also available for type SA/SAF/SF/SAZ/SH/SHF/SHZ, and these double shafts types are respectively named type SASZ..AD..、SAFSZ..AD..、SFSZ..AD..、SAZSZ..AD..、RCSHSZ..AD..、SHFSZ..AD..and SHZSZ..AD...

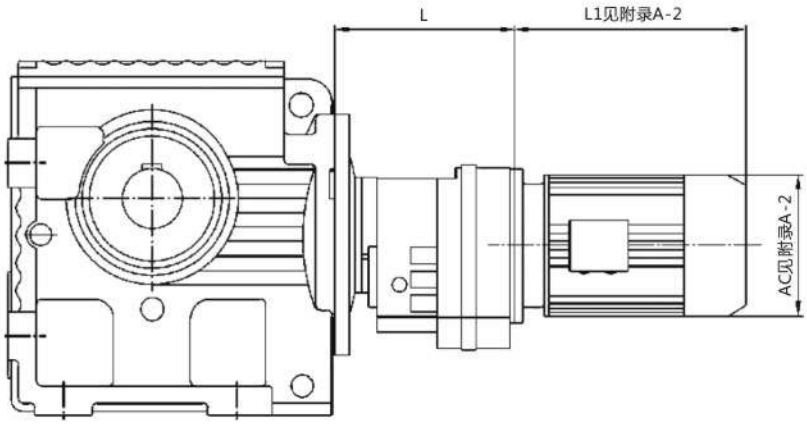

机型号 Type Size	电机机座号 Motor frame size	L
S..37R17	63	131
	71	
5.. 47R17 5.. 57R17	63	131
	71	
	80	
S..67R37	63	157
	71	
	80	
S..77R37	63	157
	71	
	80	
	90	
S..87R57	63	187
	71	
	80	
	90	
	100	
S..97R57	63	187
	71	
	80	
	90	
	100	
	112	
S..100R77	63	220
	71	
	80	
	90	
	100	

注:SA/AF/SF/SAZ/SH/SHF/SHZ均可采用串联组合机型

Note: Combined type is also available for type SA/AF/SF/SAZ/SH/SHF/SHZ.

注:电机需方配或配特殊电机时需加联接法兰(见附录D)

Note: When equipping the user's motor or the special one, the flange is required to connected.(Please see appendix D)

K 系列 斜齿轮—弧齿锥齿轮减速电机

K Series Helical-Bevel Geared Motors

K..

KF..

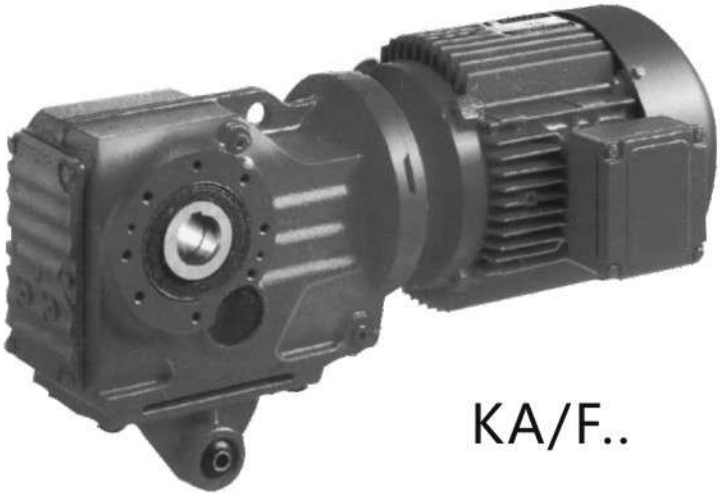

KA/F..

结构型式说明 Dimensional Description

K系列输出轴垂直于输入轴，由两级斜齿轮和一级弧齿锥齿轮构成。

Output shafts of K series geared motors are vertical to Input shafts, Each units consist of two stages helical gears and one stage bevel gears.

1、K型：底脚安装，输出轴为实心轴。

Type K : Foot mounted Solid output shaft.

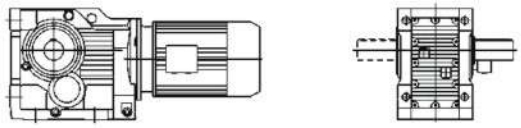

2.KF型：B5法兰安装，输出轴为实心轴。

Type KF: B5 flange mounted Solid output shaft.

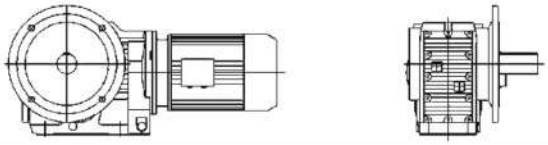

3、KA型：轴装式，输出轴为空心轴。

Type KA : Shaft mounted. Hollow output shaft.

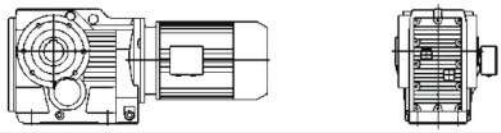

4、KAF型：B5法兰安装输出轴为空心轴。

Type KAF : B5 flange mounted. Hollow output shaft.

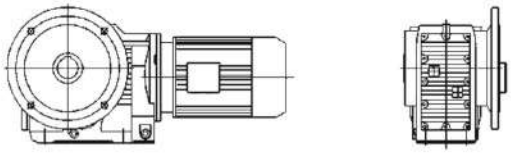

5、KAB/KHB型：用K型箱体，输出轴为空心轴。

Type KAB/KHB : Housings of type K are used. Hollow output shaft.

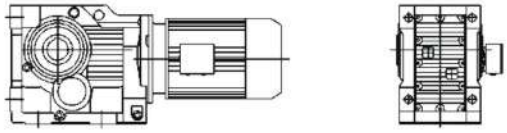

6、KAZ型：B14法兰空心轴安装。

Type KAZ : B14 flange mounted version with hollow shaft.

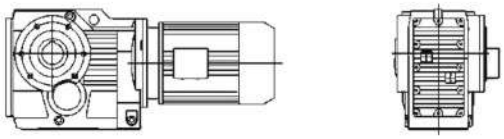

7、KH型：空心轴锁紧盘安装。

Type KH : Hollow shaft and shrink disk.

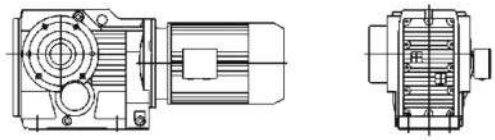

8、KHF型：B5法兰空心轴锁紧盘安装。

Type KHF : B5 flange-mounted version with hollow shaft and shrink disk.

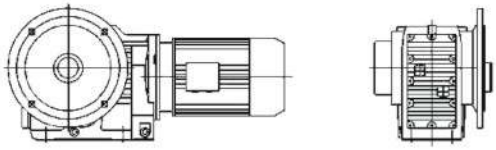

9、KHZ型：B14法兰空心轴锁紧盘安装。

Type KHZ : B14flange-mounted version with hollow shaft and shrink disk.

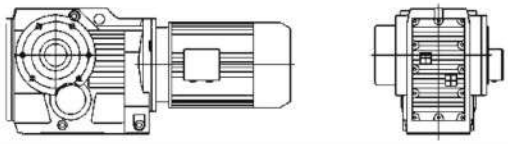

10、KAT/KHT型：即在KA/KH型上增加防转臂等附件后的派生型。

Type KAT/ KHT: As altered type from type KA/KH , this type is added torque arm and other accessories. Basically, accessories except spring washer do not belong to our standard supply.

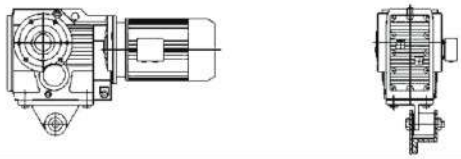

11、K..SZ..AD..型：输入轴型。

Type K..SZ..AD.. : Input shaft types.

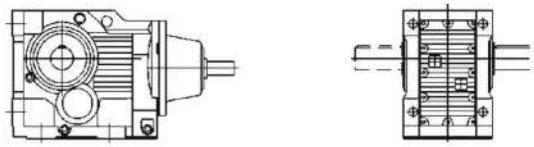

12.K..R..型：K系列和R系列的组合。

Type K..R.. : Combined types of type K and type R.

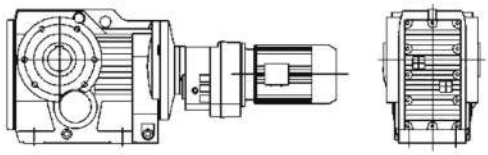

K

K系列机型号表示方法 Type Expression of K Series

KAF67—Y0.37—8P—102.62—M4—B—270°—3

- 3：入线口位置 Position of cable entry
- 270°：电机接线盒方向(角度)(参见电动机接线盒位置表示方法) Terminal box position (angle) (see description of motor terminal box position)
- B：输出轴或输出法兰方向(参见安装形式图例) Direction of output flange, or output flange (see mounting arrangement description)
- M4：安装形式(参见安装形式图例) Mounting arrangement (see mounting dimensional description)
- 102.62：传动比(参见选型参数表) Ratio (see selection table)
- 8P：电机极数(参见选型参数表) Pole number of motor (see selection table)
- Y0.37：电机系列代号和功率(参见选型参数表) Motor type and motor power (see selection table)
- KAF67：机型和规格号(参见选型参数表和安装结构尺寸图表) Type size (see selection table and Mounting Dimensional Description)

注：1、需带联接法兰时请注明。
2、输入轴型没有电动机各项内容。
3、不注明接线盒方向时，则默认为安装形式中的0度位置。不注明入线口位置时，则默认为X位置。
4、对输出轴旋转方向和输入轴旋转方向有特别要求的用户，请与技术部联系，并在订货时用简图或文字说明。

Note: 1、Please make a note, if it needs connecting flange.
2 .Contents of motors for input shaft types are not listed.
3、Degree=0°, if terminal box position is not mentioned. It is X, if cable entry position is not mentioned.
4、If specific rotation directions of output shaft or/and input shaft are specially requested, please contact our technology department, and make detailed description while placing order.

K

电机接线盒位置及入线口位置表示方法
Description of Motor Terminal Box Position and Cable Entry Position

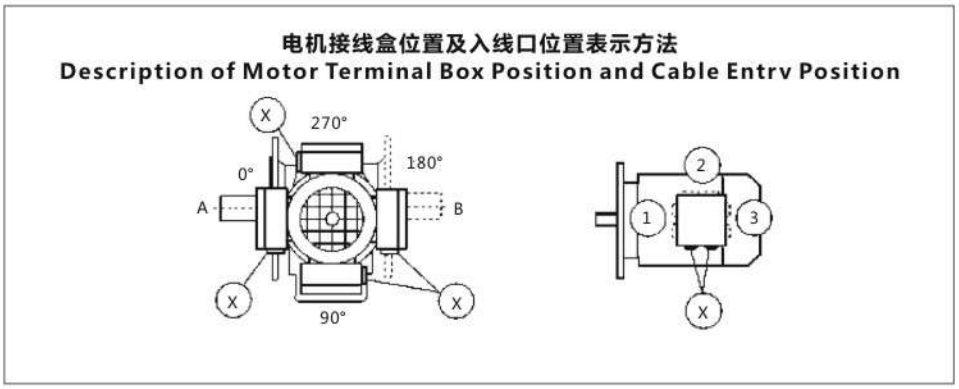

安装形式图例

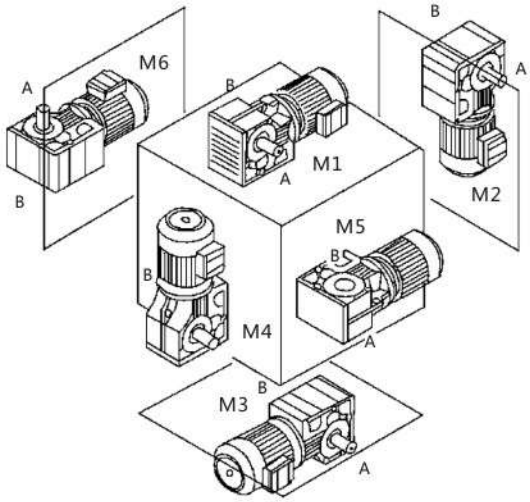

Mounting Arrangements Description

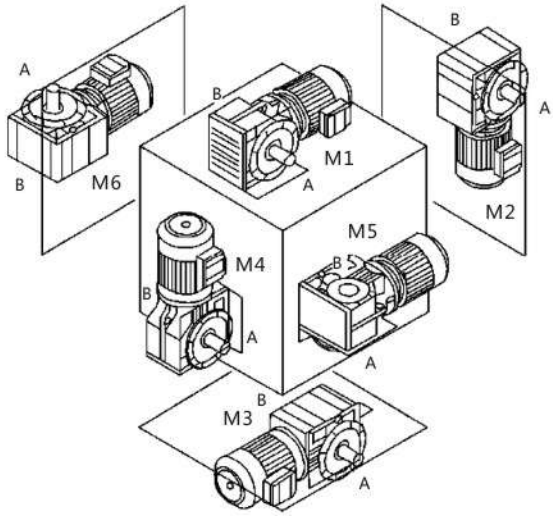

各种安装形式定义为：

M1—电机水平放置;减速机底脚朝下。

M2—电机居下。

M3—电机水平放置;减速机底脚朝上。

M4—电机居上。

M5—电机水平放置;当减速机在M1安装位置时，从电机方向看，减速机的左面旋转到下方位置。

M6—电机水平放置;当减速机在M1安装位置时，从电机方向看，减速机的左面旋转到上方位置。

Different kinds of mounting arrangements are defined as following:

M1—horizontally mounted motor, unit base is at bottom.

M2—motor is vertically mounted downwards.

M3—horizontally mounted motor, unit base is top.

M4—motor is vertically mounted upwards.

M5—horizontally mounted motor, if placed on M1 position,
left side of unit turns to bottom (view point: towards from motor side).

M6—horizontally mounted motor, if placed on M1 position, left side of unit turns to top (view point: towards from motor side).

减速机重量(Gear unit weight)

K

规格 Size	K37	K47	K57	K67	K77	K87	K97	K107	K127	K157	K167	K187
重量(kg) Weight	14	21	28	32	54	93	153	270	403	630	1122	1630

注：重量为平均值，不包括电机，仅供参考。

(Note: The weights are mean values,without the motor,only for reference.)

选型表注释 Description of selection table

恒功率 Constant power

n_a [r/min]	M_a [NM]	i	F_{ra} [KN]	F_s	机型号 Type size	极数 Pole

输出转速 Output speed

输出转矩 Output torque

减速机速比 Gear unit ratio

许用径向载荷 Permissible radial load

使用系数 Service factor

恒转矩 Constant torque

Mamax [NM]	n_a [r/min]	i	F_{ra} [KN]	机型号 Type size	P [kW]/4P

最大输出转矩 Max.output torque

输出转速 Output speed

减速机速比 Gear unit ratio

许用径向载荷 Permissible radial load

电机功率 Motor power

选型参数表
（恒功率）

Selection Table
(Constant Power)

n_a [r/min]	Ma [NM]	i	F_{ra} [KN]	F_B	机型号 Type size	极数 Pole
0.12kW						
0.08	13734	17396	76	1.00		
0.08	12521	15859	76	1.10		
0.09	11719	14843	77	1.20	**K127R77**	
0.11	9736	12331	77	1.40	**KF127R77**	**4P**
0.12	8542	10819	78	1.60	**KA127R77**	
0.13	7738	9801	78	1.80	**KAF127R77**	
0.16	6605	8366	78	2.10		
0.18	5786	7329	78	2.40		
0.09	11299	14311	62	0.80		
0.11	9641	12211	62	0.90		
0.12	8430	10678	62	1.00		
0.14	7519	9524	62	1.15	**K107R77**	
0.16	6575	8328	62	1.30	**KF107R77**	**4P**
0.18	5739	7269	62	1.45	**KA107R77**	
0.21	4882	6184	62	1.75	**KAF107R77**	
0.23	4470	5662	62	1.90		
0.25	4057	5138	62	2.10		
0.30	3442	4360	62	2.50		
0.16	6360	8055	38	0.80		
0.19	5502	6969	38	0.85		
0.22	4758	6027	38	0.95	**K97R57**	
0.24	4257	5392	38	1.05	**KF97R57**	
0.28	3686	4669	38	1.25	**KA97R57**	**4P**
0.32	3222	4081	38	1.40	**KAF97R57**	
0.37	2829	3583	38	1.60		
0.42	2454	3108	38	1.85		
0.48	2176	2756	38	2.10		
0.54	1910	2419	38	2.50		
0.62	1676	2123	38	2.70	**K97R57**	
0.71	1465	1856	38	3.10	**KF97R57**	
0.81	1283	1625	38	3.55	**KA97R57**	**4P**
0.92	1129	1430	38	4.05	**KAF97R57**	
1.04	996	1261	38	4.60		
1.19	870	1102	38	5.25		
0.25	4136	5239	25	0.80		
0.29	3602	4562	26	0.80	**K87R57**	
0.32	3187	4037	26	0.90	**KF87R57**	
0.36	2849	3609	26	1.00	**KA87R57**	**4P**
0.42	2452	3106	27	1.15	**KAF87R57**	
0.48	2154	2728	27	1.35		
0.55	1872	2371	27	1.55		
0.63	1647	2086	27	1.75		
0.71	1464	1854	27	1.95		
0.79	1309	1658	27	2.20	**K87R57**	
0.93	1117	1415	27	2.55	**KF87R57**	
1.07	970	1229	27	2.95	**KA87R57**	**4P**
1.22	851	1078	27	3.35	**KAF87R57**	
1.38	751	951	28	3.80		
1.57	661	837	28	4.35		
1.80	573	726	28	5.00		
0.48	2148	2721	13	0.80	**K77R37**	
0.55	1874	2374	15	0.90	**KF77R37** **KA77R37** **KAF77R37**	
0.64	1621	2053	16	1.00		
0.74	1401	1775	17	1.15	**K77R37**	
0.86	1197	1516	17	1.35	**KF77R37**	**4P**
0.94	1097	1390	18	1.50	**KA77R37**	
1.07	963	1220	18	1.70	**KAF77R37**	
1.24	833	1055	18	1.95		

n_a [r/min]	Ma [NM]	i	F_{ra} [KN]	F_B	机型号 Type size	极数 Pole
0.12kW						
1.42	730	925	19	2.25	**K77R37**	
1.60	645	817	19	2.55	**KF77R37**	**4P**
1.85	561	710	19	2.95	**KA77R37**	
2.10	492	623	19	3.35	**KAF77R37**	
0.97	1067	1351	8.8	0.80		
1.1	925	1171	10	0.95		
1.3	816	1034	11	1.05		
1.5	713	903	11	1.20		
1.7	626	793	12	1.40		
1.9	550	697	12	1.60	**K67R37**	
2.1	484	613	12	1.80	**KF67R37**	
2.4	428	542	12	2.05	**KA67R37**	**4P**
2.8	372	471	12	2.35	**KAF67R37**	
3.1	332	420	12	2.60		
3.6	285	361	12	3.05		
4.1	255	323	12	3.40		
4.7	220	279	12	3.95		
5.3	194	246	12	4.50		
6.0	171	217	12	5.10		
1.4	715	906	7.4	0.90		
1.6	636	806	7.8	1.00		
1.9	552	699	8.3	1.15		
2.1	486	615	8.5	1.30		
2.4	429	544	8.7	1.50		
2.8	373	473	8.8	1.70	**K57R37**	
3.1	332	421	8.9	1.90	**KF57R37** **KA57R37**	**4P**
3.6	286	362	9.0	2.25	**KAF57R37**	
4.1	252	319	9.1	2.55		
4.7	221	280	9.2	2.90		
5.3	194	246	9.3	3.30		
6.1	170	215	9.3	3.75		
6.8	152	192	9.4	4.20		
2.1	505	639	2.4	0.85		
2.4	436	552	6.0	0.95	**K47R37**	
2.6	391	495	6.6	1.10	**KF47R37**	
3.1	336	426	6.9	1.25	**KA47R37**	**4P**
3.5	296	375	7.2	1.45	**KAF47R37**	
4.0	257	326	7.3	1.65		
4.5	228	289	7.4	1.85		
3.8	273	346	4.6	0.80		
4.3	240	304	5.4	0.90		
4.9	211	267	5.5	1.00	**K37R17**	
5.6	185	234	5.8	1.15	**KF37R17**	**4P**
6.4	162	205	5.9	1.30	**KA37R17**	
7.2	143	181	6.0	1.50	**KAF37R17**	
8.2	126	160	6.1	1.70		
9.6	107	136	6.2	2.00		
5.9	185	144.79	12	4.40	**K67** **KF67** **KA67** **KAF67**	**6P***
5.9	186	145.15	9.2	3.20		
6.9	159	123.85	9.3	3.80	**K57**	
7.8	139	108.29	9.3	4.30	**KF57**	**6P***
8.3	132	102.88	9.3	4.60	**KA57**	
9.4	116	90.26	9.4	5.20	**KAF57**	
11	98	76.56	9.4	6.20		

*0.12kW(6极)电机需特制。*0.12kW motor of 6 poles needs to be specially requested and then manufactured.

K

选型参数表
（恒功率）

Selection Table
(Constant Power)

n_a [r/min]	Ma [NM]	i	F_{ra} [KN]	F_B	机型号 Type size	极数 Pole
0.12kW						
9	121	145.15	9.4	5.00		
11	103	123.85	9.4	5.80	**K57**	
12	90	108.29	9.5	6.70	**KF57**	**4P**
13	86	102.88	9.5	7.00	**KA57**	
15	75	90.26	9.5	8.00	**KAF57**	
6.4	169	131.87	7.5	2.40	**K47**	
7.0	156	121.48	7.6	2.60	**KF47**	**6P***
8.1	134	104.37	7.7	3.00	**KA47**	
					KAF47	
9.9	110	131.87	7.7	3.70	**K47**	
					KF47	**4P**
11	101	121.48	7.8	4.00	**KA47**	
					KAF47	
8.0	136	106.38	5.9	1.50	**K37**	
8.7	125	97.81	6.0	1.60	**KF37**	
10	107	83.69	6.1	1.90	**KA37**	**6P***
12	93	72.54	6.2	2.20	**KAF37**	
12	88	106.38	6.2	2.30		
13	81	97.81	6.2	2.50		
16	70	83.69	6.2	2.90		
18	60	72.54	6.3	3.30		
19	56	67.80	6.3	3.50		
22	49	58.61	6.1	4.10		
26	41	49.79	5.8	4.80		
29	37	44.46	5.6	5.40		
35	32	37.97	5.4	6.30	**K37**	
37	30	35.57	5.3	6.80	**KF37**	**4P**
44	25	29.96	5.0	8.00	**KA37**	
45	24	28.83	4.9	8.40	**KAF37**	
53	21	24.88	4.7	9.60		
56	19	23.36	4.6	10		
65	17	20.19	4.4	11		
76	14	17.15	4.2	13		
86	13	15.32	4.1	14		
100	11	13.08	3.9	15		
108	10	12.14	3.8	16		
0.18kW						
0.09	17578	14843	70	0.80		
0.11	14603	12331	75	0.95		
0.12	12813	10819	76	1.10		
0.13	11607	9801	76	1.20		
0.16	9908	8366	77	1.40	**K127R77**	
0.18	8680	7329	77	1.60	**KF127R77**	**4P**
0.20	7615	6430	78	1.80	**KA127R77**	
0.23	6860	5793	78	2.00	**KAF127R77**	
0.27	5831	4924	78	2.35		
0.30	5130	4332	78	2.70		
0.34	4564	3854	78	3.00		
0.40	3887	3282	78	3.55		
0.16	9863	8328	62	0.85		
0.18	8608	7269	62	1.00		
0.21	7324	6184	62	1.15		
0.23	6705	5662	62	1.25	**K107R77**	
0.25	6085	5138	62	1.40	**KF107R77**	
0.30	5163	4360	62	1.65	**KA107R77**	**4P**
0.34	4513	3811	62	1.90	**KAF107R77**	
0.39	3977	3358	62	2.15		
0.44	3526	2977	62	2.40		
0.50	3077	2598	62	2.75		
0.57	2707	2286	62	3.15		

n_a [r/min]	Ma [NM]	i	F_{ra} [KN]	F_B	机型号 Type size	极数 Pole
0.18kW						
0.28	5529	4669	38	0.85		
0.32	4833	4081	38	0.95	**K97R57**	
0.37	4243	3583	38	1.10	**KF97R57**	**4P**
0.42	3681	3108	38	1.25	**KA97R57**	
0.48	3264	2756	38	1.40	**KAF97R57**	
0.54	2865	2419	38	1.60		
0.62	2514	2123	38	1.80		
0.71	2198	1856	38	2.10		
0.81	1924	1625	38	2.35		
0.92	1694	1430	38	2.70	**K97R57**	
1.04	1493	1261	38	3.05	**KF97R57**	**4P**
1.19	1305	1102	38	3.50	**KA97R57**	
1.37	1133	957	38	4.05	**KAF97R57**	
1.53	1013	855	38	4.50		
1.76	880	743	38	5.20		
2.01	771	651	38	5.90		
					K87R57	
0.42	3678	3106	25	0.80	**KF87R57**	**4P**
0.48	3231	2728	26	0.90	**KA87R57**	
0.55	2808	2371	26	1.00	**KAF87R57**	
0.63	2470	2086	26	1.15		
0.71	2196	1854	27	1.30		
0.79	1964	1658	27	1.45		
0.93	1676	1415	27	1.70	**K87R57**	
1.1	1455	1229	27	1.95	**KF87R57**	**4P**
1.2	1277	1078	27	2.25	**KA87R57**	
1.4	1126	951	27	2.55	**KAF87R57**	
1.6	991	837	27	2.90		
1.8	860	726	27	3.35		
0.86	1795	1516	14	0.90		
0.94	1646	1390	15	1.00		
1.1	1445	1220	16	1.15		
1.2	1248	1054	17	1.30		
1.4	1095	925	17	1.50	**K77R37**	
1.6	968	817	18	1.70	**KF77R37**	**4P**
1.8	841	710	18	1.95	**KA77R37**	
2.1	738	623	18	2.25	**KAF77R37**	
2.4	655	553	19	2.50		
2.7	574	485	19	2.85		
3.1	507	428	19	3.25		
3.6	436	368	19	3.75		
1.5	1069	903	5.4	0.80		
1.7	939	793	9.1	0.95		
1.9	825	697	10	1.05		
2.1	726	613	11	1.20	**K67R37**	
2.4	642	542	11	1.35	**KF67R37**	**4P**
2.8	558	471	12	1.55	**KA67R37**	
3.1	497	420	12	1.75	**KAF67R37**	
3.6	428	361	12	2.05		
4.1	383	323	12	2.25		
4.7	330	279	12	2.65		
2.1	728	615	5.3	0.90		
2.4	644	544	7.4	1.00	**K57R37**	
2.8	560	473	7.9	1.15	**KF57R37**	
3.1	499	421	8.2	1.30	**KA57R37**	**4P**
3.6	429	362	8.5	1.50	**KAF57R37**	
4.1	378	319	8.6	1.70		
4.7	332	280	8.8	1.90		

*0.12kW(6极)电机需特制。*0.12kW motor of 6 poles needs to be specially requested and then manufactured.

K

n_a [r/min]	Ma [NM]	i	F_{ra} [KN]	F_B	机型号 Type size	极数 Pole
0.18kW						
5.3	291	246	8.9	2.20	K57R37	4P
6.1	255	215	9.1	2.50	KF57R37	
6.8	227	192	9.1	2.80	KA57R37	
7.9	197	166	9.2	3.25	KAF57R37	
3.5	444	375	5.6	0.95		4P
4.0	386	326	6.1	1.10		
4.5	342	289	6.6	1.25	K47R37	
5.1	303	256	6.9	1.40	KF47R37	
5.8	266	225	7.1	1.60	KA47R37	
6.6	234	198	7.3	1.80	KAF47R37	
7.7	203	171	7.5	2.10		
8.6	181	153	7.6	2.35		
10	155	131	7.6	2.75		
6.4	243	205	5.0	0.85		4P
7.2	214	181	5.4	1.00	K37R17	
8.2	189	160	5.6	1.10	KF37R17	
9.6	161	136	5.8	1.30	KA37R17	
10	150	127	5.9	1.40	KAF37R17	
9.0	171	144.79	12	2.90	K67	6P
11	146	123.54	12	3.40	KF67	
12	128	108.02	12	3.80	KA67	
13	122	102.62	12	4.00	KAF67	
9.0	180	144.79	12	4.30	K67 KF67	4P
11	154	123.54	12	5.10	KA67	
12	135	108.02	12	5.80	KAF67	
5.9	279	145.15	8.9	2.10	K57	6P
6.9	238	123.85	9.0	2.50	KF57	
7.8	208	108.29	9.1	2.80	KA57	
8.3	198	102.88	9.1	3.00	KAF57	
9.4	173	90.26	9.2	3.40		
9.0	181	145.15	9.2	3.20		4P
11	154	123.85	9.3	3.70	K57	
12	135	108.29	9.3	4.30	KF57	
13	128	102.88	9.3	4.50	KA57	
15	113	90.26	9.4	5.10	KAF57	
17	95	76.56	9.4	6.00		
6.4	253	131.87	7.0	1.55		6P
7.0	233	121.48	7.2	1.65	K47	
8.1	201	104.37	7.4	1.95	KF47	
9.4	175	90.86	7.5	2.20	KA47	
10	164	85.12	7.5	2.40	KAF47	
10	164	131.87	7.5	2.30		4P
11	151	121.48	7.6	2.50	K47	
13	130	104.37	7.7	2.90	KF47	
14	113	90.86	7.7	3.40	KA47	
15	106	85.12	7.7	3.60	KAF47	
8.0	204	106.38	5.2	0.95	K37	6P
8.7	188	97.81	5.4	1.05	KF37	
10	161	83.69	5.7	1.20	KA37	
12	139	72.54	5.9	1.40	KAF37	
12	133	106.38	5.9	1.45		4P
13	122	97.81	6.0	1.55		
16	104	83.69	6.1	1.85		
18	90	72.54	6.1	2.10	K37	
19	85	67.80	6.2	2.30	KF37	
22	73	58.61	6.0	2.60	KA37	
26	62	49.79	5.7	3.10	KAF37	
29	55	44.46	5.5	3.50		
35	47	37.97	5.3	4.10		
27	44	35.57	5.2	4.30		

n_a [r/min]	Ma [NM]	i	F_{ra} [KN]	F_B	机型号 Type size	极数 Pole
0.18kW						
44	37	29.96	5.0	5.10		
45	36	28.83	4.9	5.30		
52	31	24.99	4.7	6.20		
56	29	23.36	4.6	6.40		
65	25	20.19	4.4	7.00	K37	4P
76	21	17.15	4.2	8.10	KF37	
86	19	15.32	4.1	8.80	KA37	
100	16	13.08	3.9	9.70	KAF37	
108	15	12.14	3.8	10		
125	13	10.49	3.6	12		
147	11	8.91	3.4	14		
165	9.9	7.96	3.3	15		
0.25kW						
0.14	16121	9801	72	0.85		4P
0.16	13761	8366	75	1.00		
0.18	12055	7329	76	1.15		
0.21	10576	6430	77	1.30	K127R77	
0.23	9528	5793	77	1.45	KF127R77	
0.27	8099	4924	78	1.70	KA127R77	
0.31	7125	4332	78	1.95	KAF127R77	
0.35	6339	3854	78	2.20		
0.41	5398	3282	78	2.55		
0.22	10019	6184	62	0.85		4P
0.23	9173	5662	62	0.90		
0.26	8324	5138	62	1.00		
0.31	7064	4360	62	1.20	K107R77	
0.35	6174	3811	62	1.35	KF107R77	
0.40	5440	3358	62	1.55	KA107R77	
0.45	4823	2977	62	1.75	KAF107R77	
0.51	4209	2598	62	2.00		
0.58	3704	2286	62	2.25		
0.69	3141	1939	62	2.65		
					K107R77	4P
0.78	2775	1713	62	3.00	KF107R77	
0.86	2519	1555	62	3.30	KA107R77	
1.0	2164	1336	62	3.85	KAF107R77	
					K97R57	4P
0.42	5152	3180	38	0.85	KF97R57	
0.48	4465	2756	38	1.00	KA97R57	
					KAF97R57	
0.55	3919	2419	38	1.15		4P
0.63	3439	2123	38	1.30		
0.72	3007	1856	38	1.50		
0.82	2633	1625	38	1.70	K97R57	
0.93	2317	1430	38	1.95	KF97R57	
1.1	2043	1261	38	2.20	KA97R57	
1.2	1785	1102	38	2.50	KAF97R57	
1.4	1550	957	38	2.90		
1.6	1385	855	38	3.25		
0.64	3380	2086	25	0.85		4p
0.72	3004	1854	26	0.95		
0.80	2686	1658	26	1.05		
0.94	2292	1415	26	1.25	K87R57	
1.1	1991	1229	27	1.40	KF87R57	
1.2	1746	1078	27	1.60	KA87R57	
1.4	1541	951	27	1.85	KAF87R57	
1.6	1356	837	27	2.10		
1.8	1176	726	27	2.40		
2.1	1034	638	27	2.75		

K

选型参数表
（恒功率）

Selection Table
(Constant Power)

n_a [r/min]	Ma [NM]	i	F_{ra} [KN]	F_B	机型号 Type size	极数 Pole
0.25kW						
1.3	1708	1054	14	0.95		
1.4	1499	925	15	1.10		
1.6	1324	817	16	1.20		
1.9	1150	710	17	1.40		
2.1	1009	623	17	1.60		
2.4	896	553	18	1.80		
2.7	786	485	18	2.05	**K77R37**	
3.1	693	428	18	2.35	**KF77R37**	**4P**
3.6	596	368	19	2.70	**KA77R37**	
4.1	531	328	19	3.05	**KAF77R37**	
4.6	471	291	19	3.45		
5.3	408	252	19	3.95		
6.0	358	221	19	4.50		
6.8	316	195	19	5.15		
7.6	284	175	19	5.70		
2.2	993	613	7.0	0.85		
2.5	878	542	10	1.00		
2.8	763	471	10	1.10		
3.2	680	420	11	1.25	**K67R37**	
3.7	585	361	11	1.45	**KF67R37**	**4P**
4.1	523	323	12	1.65	**KA67R37**	
4.8	452	279	12	1.90	**KAF67R37**	
5.4	399	246	12	2.15		
6.1	352	217	12	2.45		
3.2	682	421	5.5	0.90		
3.7	586	362	7.4	1.05		
4.2	517	319	8.0	1.20		
4.8	454	280	8.3	1.40		
5.4	399	246	8.5	1.55	**K57R37**	
6.2	348	215	8.7	1.80	**KF57R37**	**4P**
6.9	311	192	8.8	2.00	**KA57R37**	
8.0	269	166	9.0	2.35	**KAF57R37**	
9.2	235	145	9.1	2.65		
10	209	129	9.1	3.00		
12	180	111	9.2	3.50		
14	157	97	9.3	4.00		
4.1	547	154.28	19	2.90	**K77**	
4.7	480	135.51	19	3.30	**KF77**	**8P**
5.0	456	128.73	19	3.40	**KA77**	
5.6	403	113.75	19	3.90	**KAF77**	
4.4	514	192.50	19	2.80	**K77**	
4.7	479	179.67	19	3.00	**KF77**	**6P**
5.5	412	154.28	19	3.70	**KA77**	
6.3	362	135.51	19	4.20	**KAF77**	
5.2	438	123.54	12	1.90	**K67**	
5.9	383	108.02	12	2.20	**KF67**	**8P**
6.2	364	102.62	12	2.30	**KA67**	
7.1	319	90.04	12	2.60	**KAF67**	
5.9	386	144.79	12	2.10	**K67**	
6.9	330	123.54	12	2.50	**KF67**	**6P**
7.9	288	108.02	12	2.80	**KA67**	
8.3	274	102.62	12	3.00	**KAF67**	
9.2	247	144.79	12	3.10	**K67**	
11	211	123.54	12	3.60	**KF67**	**4P**
12	184	108.02	12	4.10	**KA67**	
13	175	102.62	12	4.30	**KAF67**	
5.9	387	145.15	8.5	1.50		
6.9	330	123.85	8.7	1.80	**K57**	
7.8	289	108.29	8.8	2.00	**KF57**	**6P**
8.3	275	102.88	8.9	2.20	**KA57**	
9.4	241	90.26	9.0	2.50	**KAF57**	
11	204	76.56	9.1	2.90		

n_a [r/min]	Ma [NM]	i	F_{ra} [KN]	F_B	机型号 Type size	极数 Pole
0.25kW						
9.2	248	145.15	8.9	2.20		
11	211	123.85	9.1	2.60	**K57**	
12	185	108.29	9.2	3.00	**KF57**	**4P**
13	175	102.88	9.2	3.20	**KA57**	
15	154	90.26	9.3	3.60	**KAF57**	
17	131	76.56	9.3	4.30		
6.4	352	131.87	6.1	1.10		
7.0	324	121.48	6.4	1.20	**K47**	
8.1	278	104.37	6.8	1.40	**KF47**	**6P**
9.4	242	90.86	7.1	1.60	**KA47**	
10	227	85.12	7.2	1.75	**KAF47**	
10	225	131.87	7.1	1.65		
11	207	121.48	7.3	1.80	**K47**	
13	178	104.37	7.4	2.10	**KF47**	**4P**
15	155	90.86	7.5	2.40	**KA47**	
16	145	85.12	7.6	2.60	**KAF47**	
10	223	83.69	5.0	0.90		
12	194	72.54	5.4	1.00	**K37**	
13	181	67.80	5.5	1.10	**KF37**	**6P**
15	156	58.61	5.7	1.25	**KA37**	
17	133	49.79	5.9	1.50	**KAF37**	
13	181	106.38	5.4	1.00		
14	167	97.81	5.6	1.10		
16	143	83.69	5.8	1.30		
18	124	72.54	5.9	1.50		
20	116	67.80	5.9	1.60		
23	100	58.61	5.7	1.85		
27	85	49.79	5.5	2.20		
30	76	44.46	5.4	2.50		
35	65	37.97	5.2	2.90		
37	61	35.57	5.1	3.10		
44	51	29.96	4.8	3.60	**K37**	
46	49	28.83	4.8	3.80	**KF37**	**4P**
53	43	24.99	4.6	4.40	**KA37**	
57	40	23.36	4.5	4.60	**KAF37**	
66	34	20.19	4.4	5.00		
78	29	17.15	4.2	5.70		
87	26	15.31	4.0	6.20		
102	22	13.08	3.8	6.90		
110	21	12.14	3.7	7.20		
127	18	10.49	3.6	830		
149	15	8.91	3.4	9.80		
167	14	7.96	3.3	11.00		
196	12	6.80	3.1	12.00		
209	11	6.37	3.1	12.00		
0.37kW						
0.18	17573	7329	69	0.75		
0.21	15417	6430	73	0.90	**K127R77**	
0.23	13890	5793	75	1.00	**KF127R77**	
0.27	11806	4924	76	1.15	**KA127R77**	**4P**
0.31	10387	4332	77	1.30	**KAF127R77**	
0.35	9241	3854	77	1.45		
0.41	7869	3282	78	1.75		
					K127R77	
0.70	4577	1909	78	2.95	**KF127R77**	**4P**
0.76	4174	1741	78	3.25	**KA127R77**	
0.87	3661	1527	78	3.70	**KAF127R77**	
0.35	9138	3811	62	0.90		
0.40	8052	3358	62	1.05	**K107R77**	
0.45	7138	2977	62	1.15	**KF107R77**	**4P**
0.51	6229	2598	62	1.35	**KA107R77**	
0.58	5481	2286	62	1.55	**KAF107R77**	
0.69	4649	1939	62	1.80		

K

n_a [r/min]	Ma [NM]	i	F_{ra} [KN]	F_B	机型号 Type size	极数 Pole
0.37kW						
0.78	4107	1713	62	2.05	**K107R77**	
0.86	3728	1555	62	2.25	**KF107R77**	**4P**
1.0	3203	1336	62	2.60	**KA107R77**	
1.1	2796	1166	62	3.00	**KAF107R77**	
0.63	5090	2123	38	0.90		
0.72	4450	1856	38	1.00		
0.82	3896	1625	38	1.15		
0.93	3429	1430	38	1.30		
1.1	3024	1261	38	1.50	**K97R57**	
1.2	2642	1102	38	1.70	**KF97R57**	**4P**
1.4	2295	957	38	1.95	**KA97R57**	
1.6	2050	855	38	2.20	**KAF97R57**	
1.8	1782	743	38	2.50		
2.0	1561	651	38	2.90		
2.3	1374	573	38	3.25		
0.94	3393	1415	25	0.85		
1.1	2947	1229	26	0.95		
1.2	2585	1078	26	1.10		
1.4	2280	951	27	1.25	**K87R57**	
1.6	2007	837	27	1.40	**KF87R57**	
1.8	1741	726	27	1.60	**KA87R57**	**4P**
2.1	1530	638	27	1.85	**KAF87R57**	
2.4	1348	562	27	2.10		
2.8	1137	474	27	2.50		
3.1	1021	426	27	2.75		
3.6	894	373	27	3.15		
1.6	1959	817	10	0.85		
1.9	1702	710	14	0.95		
2.1	1494	623	16	1.10		
2.4	1326	553	16	1.20		
2.7	1163	485	17	1.40		
3.1	1026	428	18	1.60	**K77R37**	
3.6	882	368	18	1.85	**KF77R37**	**4P**
4.1	786	328	18	2.05	**KA77R37**	
4.6	698	291	18	2.30	**KAF77R37**	
5.3	604	252	19	2.70		
6.0	530	221	19	3.05		
6.8	468	195	19	3.45		
7.6	420	175	19	3.85		
8.6	369	154	19	4.40		
3.2	1007	420	8.6	0.85		
3.7	866	361	10	1.00		
4.1	774	323	11	1.10		
4.8	669	279	11	1.30	**K67R37**	
5.4	590	246	12	1.45	**KF67R37**	**4P**
6.1	520	217	12	1.65	**KA67R37**	
7.0	458	191	12	1.85	**KAF67R37**	
8.0	398	166	12	2.15		
9.2	345	144	12	2.50		
11	293	122	12	2.95		
4.8	671	280	7.1	0.95		
5.4	590	246	7.6	1.05		
6.2	516	215	8.1	1.20	**K57R37**	
6.9	460	192	8.3	1.35	**KF57R37**	
8.0	398	166	8.6	1.55	**KA57R37**	**4P**
9.2	348	145	8.7	1.80	**KAF57R37**	
10	309	129	8.9	2.00		
12	266	111	9.0	2.35		
14	233	97	9.1	2.70		

n_a [r/min]	Ma [NM]	i	F_{ra} [KN]	F_B	机型号 Type size	极数 Pole
0.37kW						
					K87	
3.8	886	174.19	27	3.00	**KF87**	**8P**
4.0	836	164.34	27	3.20	**KA87**	
4.5	749	147.32	27	3.50	**KAF87**	
4.5	744	197.37	27	3.50	**K87**	
					KF87	**6P**
5.1	657	174.19	27	4.00	**KA87** **KAF87**	
4.9	689	135.51	18	2.20	**K77**	
5.1	655	128.73	18	2.30	**KF77**	**8P**
5.8	579	113.75	19	2.60	**KA77**	
6.8	494	97.21	19	3.10	**KAF77**	
5.8	582	154.28	19	2.60	**K77**	
6.6	511	135.51	19	2.90	**KF77**	**6P**
6.9	486	128.73	19	3.10	**KA77**	
7.8	429	113.75	19	3.50	**KAF77**	
					K77	
6.9	486	192.50	19	3.00	**KF77**	**4P**
7.4	453	179.67	19	3.20	**KA77**	
8.6	389	154.28	19	3.90	**KAF77**	
					K67	
6.1	549	108.02	11	1.45	**KF67**	**8P**
6.4	522	102.62	12	1.55	**KA67**	
7.3	458	90.04	12	1.75	**KAF67**	
7.2	466	123.54	12	1.70	**K67**	
8.2	407	108.02	12	1.95	**KF67**	
8.7	387	102.62	12	2.00	**KA67**	**6P**
9.9	340	90.04	12	2.30	**KAF67**	
9.2	365	144.79	12	2.20		
11	312	123.54	12	2.60	**K67**	
12	273	108.02	12	3.00	**KF67**	**4P**
15	227	90.04	12	3.60	**KA67**	
17	193	76.37	12	4.20	**KAF67**	
7.2	467	123.85	8.1	1.25		
8.2	408	108.29	8.3	1.40	**K57**	
8.7	388	102.88	8.4	1.50	**KF57**	**6P**
9.9	340	90.26	8.6	1.70	**KA57**	
11.6	289	76.56	8.8	2.00	**KAF57**	
12.9	261	69.12	8.9	2.20		
9.2	366	145.15	8.6	1.60		
11	313	123.85	8.8	1.90		
12	273	108.29	8.9	2.20	**K57**	
13	260	102.88	8.9	2.30	**KF57**	**4P**
15	228	90.26	9.1	2.60	**KA57**	
17	193	76.56	9.2	3.10	**KAF57**	
19	174	69.12	9.2	3.40		
8.5	394	104.37	5.2	1.00	**K47**	
9.8	343	90.86	6.2	1.10	**KF47**	**6P**
10	321	85.12	6.4	1.20	**KA47**	
12	284	75.20	6.7	1.35	**KAF47**	
					K47	
10	333	131.87	6.4	1.20	**KF47**	**4P**
11	307	121.48	6.6	1.30	**KA47**	
13	263	104.37	7.0	1.50	**KAF47**	
15	229	90.86	7.2	1.70		
16	215	85.12	7.3	1.85	**K47**	
18	190	75.20	7.4	2.10	**KF47**	**4P**
19	176	69.84	7.5	2.20	**KA47**	
21	160	63.30	7.6	2.50	**KAF47**	

K

选型参数表
（恒功率）

Selection Table
(Constant Power)

n_a [r/min]	Ma [NM]	i	F_{ra} [KN]	F_B	机型号 Type size	极数 Pole
0.37kW						
14	247	97.81	2.4	0.80		
16	211	83.69	5.2	0.95		
18	183	72.54	5.4	1.10		
20	171	67.80	5.3	1.15		
23	148	58.61	5.2	1.35		
27	126	49.79	5.1	1.55		
30	112	44.46	5.0	1.75		
35	96	37.97	4.8	2.10		
37	90	35.57	4.7	2.20		
44	76	29.96	4.6	2.60		
46	73	28.83	4.5	2.70	**K37**	
53	63	24.99	4.4	3.10	**KF37**	**4P**
57	59	23.36	4.3	3.30	**KA37**	
66	51	20.19	4.1	3.60	**KAF37**	
78	43	17.15	4.0	4.10		
87	39	15.32	3.8	4.50		
102	33	13.08	3.7	4.90		
110	31	12.14	3.6	5.10		
127	26	10.49	3.4	5.90		
149	22	8.91	3.3	7.00		
167	20	7.96	3.2	7.60		
196	17	6.80	3.0	8.60		
209	16	6.37	3.0	8.90		
248	14	5.36	2.8	10		
0.55kW						
0.09	51772	15181	162	0.95		
0.11	43519	12761	171	1.10	**K187R97**	
0.12	39993	11727	171	1.20	**KA187R97**	**4P**
0.13	35515	10414	171	1.35		
0.21	22389	6565	171	2.10		
0.12	39219	11500	135	0.85		
0.14	34782	10199	135	0.95		
0.16	29237	8573	135	1.15	**K167R97**	**4P**
0.22	22007	6453	135	1.50	**KA167R97**	
0.26	17959	5266	135	1.85		
0.34	13822	4053	135	2.40		
0.20	23709	6952	104	0.75	**K157R97**	
0.23	20616	6045	106	0.85	**KF157R97**	**4P**
0.39	12202	3578	109	1.50	**KA157R97**	
0.45	10606	3110	110	1.70	**KAF157R97**	
0.32	14774	4332	72	0.90		
0.36	13143	3854	75	1.00	**K127R77**	
0.42	11193	3282	76	1.15	**KF127R77**	**4P**
0.47	10170	2982	77	1.30	**KA127R77**	
0.54	8812	2584	77	1.50	**KAF127R77**	
0.73	6510	1909	78	2.00		
0.80	5937	1741	78	2.20	**K127R77**	
0.91	5208	1527	78	2.50	**KA127R77**	**4P**
1.0	4553	1335	78	3.25	**KAF127R77**	
1.2	3994	1171	78	3.80		
1.4	3410	1000	78			
0.47	10153	2977	62	0.80	**K107R77**	
0.54	8860	2598	62	0.90	**KF107R77**	**4P**
0.61	7796	2286	62	1.05	**KA107R77**	
0.72	6613	1939	62	1.20	**KAF107R77**	
0.81	5842	1713	62	1.35	**K107R77**	
0.89	5303	1555	62	1.50	**KF107R77**	**4P**
1.0	4556	1336	62	1.75	**KA107R77**	
1.2	3976	1166	62	2.00	**KAF107R77**	

n_a [r/min]	Ma [NM]	i	F_{ra} [KN]	F_B	机型号 Type size	极数 Pole
0.55kW						
1.3	3513	1030	62	2.30	**K107R77**	
1.5	3083	904	62	2.60	**KF107R77**	
1.8	2704	793	62	2.95	**KA107R77**	4P
2.0	2374	696	62	3.35	**KAF107R77**	
2.3	2094	614	62	3.80		
0.97	4877	1430	38	0.90		
1.1	4300	1261	38	1.00		
1.3	3758	1102	38	1.15		
1.5	3264	957	38	1.30		
1.6	2916	855	38	1.45	**K97R57**	
1.9	2534	743	38	1.70	**KF97R57**	4P
2.1	2220	651	38	1.95	**KA97R57**	
2.4	1954	573	38	2.20	**KAF97R57**	
2.8	1719	504	38	2.50		
3.2	1490	437	38	2.90		
3.6	1303	382	38	3.30		
4.6	1040	305	38	4.15		
1.5	3243	951	25	0.85		
1.7	2854	837	26	0.95		
1.9	2476	726	26	1.10		
2.2	2176	638	27	1.25		
2.5	1917	562	27	1.40	**K87R57**	
2.9	1617	474	27	1.65	**KF87R57**	
3.3	1453	426	27	1.85	**KA87R57**	**4P**
3.7	1272	373	27	2.10	**KAF87R57**	
4.2	1125	330	27	2.40		
4.7	1003	294	27	2.70		
5.6	853	250	27	3.15		
5.9	805	236	27	3.35		
6.9	685	201	27	3.95		
2.5	1886	553	5.5	0.80		
2.9	1654	485	14	0.95		
3.2	1460	428	15	1.05		
3.8	1255	368	16	1.25	**K77R37**	
4.2	1119	328	17	1.40	**KF77R37**	
4.8	992	291	17	1.55	**KA77R37**	**4P**
5.5	859	252	18	1.80	**KAF77R37**	
6.3	754	221	18	2.05		
7.1	665	195	18	2.35		
7.9	597	175	19	2.60		
9.0	525	154	19	2.95		
5.0	951	279	7	0.85		
5.7	839	246	10	1.00		
6.4	740	217	10	1.10	**K67R37**	
7.3	651	191	11	1.25	**KF67R37**	**4P**
8.4	566	166	11	1.45	**KA67R37**	
9.7	491	144	12	1.65	**KAF67R37**	
11	416	122	12	1.95		
7.2	655	192	4.9	0.90		
8.4	566	166	7.5	1.05	**K57R37**	
9.6	495	145	&0	1.20	**KF57R37**	**4P**
11	440	129	8.2	1.35	**KA57R37**	
13	379	111	8.5	1.60	**KAF57R37**	
14	331	97	8.7	1.80		
					K87	
3.8	1317	174.19	27	2.00	**KF87**	**8P**
4.0	1242	164.34	27	2.10	**KA87**	
4.5	1114	147.32	27	2.40	**KAF87**	

K

选型参数表
（恒功率）

Selection Table
(Constant Power)

n_a [r/min]	Ma [NM]	i	F_{ra} [KN]	F_B	机型号 Type size	极数 Pole
0.55kW						
4.5	1107	197.37	27	2.30	**K87**	
5.1	977	174.19	27	2.70	**KF87**	**6P**
5.4	921	164.34	27	2.80	**KA87**	
6.0	826	147.32	27	3.10	**KAF87**	
4.9	1025	135.51	17	1.50	**K77**	
5.1	973	128.73	17	1.55	**KF77**	**8P**
5.8	860	113.75	18	1.75	**KA77**	
6.8	735	97.21	18	2.10	**KAF77**	
5.8	865	154.28	18	1.70	**K77**	
6.6	760	135.51	18	1.95	**KF77**	**6P**
6.9	722	128.73	18	2.10	**KA77**	
7.8	638	113.75	18	2.30	**KAF77**	
9.0	554	154.28	19	2.60		
10	486	135.51	19	3.00	**K77**	
11	462	128.73	19	3.10	**KF77**	**4P**
12	408	113.75	19	3.50	**KA77**	
14	349	97.21	19	4.10	**KAF77**	
7.2	693	123.54	11	1.15		
8.2	606	108.02	11	1.30	**K67**	
8.7	575	102.62	11	1.35	**KF67**	**6P**
9.9	505	90.04	12	1.55	**KA67**	
12	428	76.37	12	1.85	**KAF67**	
11	443	123.54	12	1.70	**K67**	
13	388	108.02	12	1.95	**KF67**	**4P**
15	323	90.04	12	2.40	**KA67**	
18	274	76.37	12	2.80	**KAF67**	
8.2	607	108.29	7.0	0.95		
8.7	577	102.88	7.2	1.00		
9.9	506	90.26	7.8	1.15	**K57**	
12	429	76.56	8.2	1.35	**KF57**	**6P**
13	388	69.12	8.4	1.50	**KA57**	
15	341	60.81	8.6	1.70	**KAF57**	
15	322	57.42	8.7	1.80		
11	445	123.85	8.1	1.25		
13	389	108.29	8.4	1.45		
14	369	102.88	8.4	1.50	**K57**	
15	324	90.26	8.6	1.70	**KF57**	**4P**
18	275	76.56	8.8	2.00	**KA57**	
20	248	69.12	8.9	2.20	**KAF57**	
23	218	60.81	9.0	2.60		
24	206	57.42	9.1	2.70		
13	375	104.37	5.6	1.00		
15	326	90.86	6.2	1.15	**K47**	**4P**
16	306	85.12	6.5	1.50	**KF47**	
18	270	75.20	6.8	1.40	**KA47**	
20	251	69.84	6.9	1.50	**KAF47**	
22	227	63.30	7.1	1.65	**K47**	
24	204	56.83	7.3	1.80	**KF47**	**4P**
28	176	48.95	7.4	2.10	**KA47**	
30	165	46.04	7.5	2.20	**KAF47**	
24	210	58.61	4.6	0.90		
28	179	49.79	4.6	1.05		
31	160	44.46	4.5	1.15		
37	136	37.97	4.4	1.35		
39	128	35.57	4.4	1.45	**K37**	
46	108	29.96	4.2	1.75	**KF37**	
48	103	28.83	4.2	1.80	**KA37**	**4P**
56	90	24.99	4.1	2.10	**KAF37**	
60	84	23.36	4.0	2.20		
69	72	20.19	3.9	2.40		
81	62	17.15	3.8	2.70		
91	55	15.31	3.7	3.00		

n_a [r/min]	Ma [NM]	i	F_{ra} [KN]	F_B	机型号 Type size	极数 Pole
0.55kW						
106	47	13.08	3.5	3.30		
114	44	12.14	3.5	3.40		
133	38	10.49	3.3	4.00	**K37**	
156	32	8.91	3.2	4.70	**KF37**	**4P**
175	29	7.96	3.1	5.10	**KA37**	
204	24	6.80	3.0	5.70	**KAF37**	
218	23	6.37	2.9	5.90		
259	19	5.36	2.8	6.80		
0.75kW						
0.12	54536	11727	158	0.85		
0.13	48430	10414	169	0.95	**K187R97**	
0.21	30530	6565	171	1.50		**4P**
0.23	28056	6033	171	1.65	**KA187R97**	
0.26	24917	5358	171	1.90		
0.16	39868	8573	135	0.85		
0.22	30009	6453	135	1.10	**K167R97**	
0.26	24489	5266	135	1.35		**4P**
0.34	18848	4053	135	1.75	**KA167R97**	
0.42	15440	3320	135	2.10		
0.39	16639	3578	107	1.10	**K157R97**	
					KF157R97	**4P**
0.45	14463	3110	108	1.25	**KA157R97**	
					KAF157R97	
0.83	7757	1668	110	2.30	**K157R97**	
					KF157R97	**4P**
1.0	6385	1373	110	2.80	**KA157R97**	
					KAF157R97	
					K127R77	
0.42	15263	3282	72	0.85	**KF127R77**	**4P**
0.47	13868	2982	75	0.95	**KA127R77**	
0.54	12017	2584	76	1.10	**KAF127R77**	
0.73	8878	1909	77	1.45		
0.80	8096	1741	77	1.60		
0.91	7073	1521	78	1.85	**K127R77**	
1.0	6208	1335	78	2.10	**KF127R77**	**4P**
1.2	5446	1171	78	2.40	**KA127R77**	
1.4	4650	1000	78	2.80	**KAF127R77**	
1.6	4078	877	78	3.20		
0.81	7966	1713	62	1.00		
0.89	7231	1555	62	1.10		
1.0	6213	1336	62	1.30		
1.2	5422	1166	62	1.50	**K107R77**	
1.3	4790	1030	62	1.65	**KF107R77**	**4P**
1.5	4204	904	62	1.90	**KA107R77**	
1.8	3688	793	62	2.15	**KAF107R77**	
2.0	3237	696	62	2.45		
2.3	2855	614	62	2.80		
1.3	5125	1102	38	0.85		
1.5	4451	957	38	0.95		
1.6	3976	855	38	1.10		
1.9	3455	743	38	1.25		
2.1	3027	651	38	1.40		
2.4	2665	573	38	1.60	**K97R57**	
2.8	2344	504	38	1.85	**KF97R57**	**4P**
3.2	2032	437	38	2.10	**KA97R57**	
3.6	1776	382	38	2.40	**KAF97R57**	
4.6	1418	305	38	3.05		
5.4	1200	258	38	3.60		
6.0	1079	232	38	4.00		
7.0	925	199	38	4.65		

K

选型参数表
（恒功率）

Selection Table
(Constant Power)

n_a [r/min]	Ma [NM]	i	F_{ra} [KN]	F_B	机型号 Type size	极数 Pole
0.75kW						
1.9	3376	726	25	0.80		
2.2	2967	638	26	0.90	**K87R57**	
2.5	2614	562	26	1.05	**KF87R57**	
2.9	2204	474	27	1.25	**KA87R57**	
3.3	1981	426	27	1.35	**KAF87R57**	
3.7	1735	373	27	1.55		**4P**
4.2	1535	330	27	1.75		
4.7	1367	294	27	2.00		
5.6	1163	250	27	2.30		
5.9	1098	236	27	2.45		
6.9	935	201	27	2.90		
3.8	1711	368	13	0.90	**K77R37**	
4.2	1525	328	15	1.00	**KF77R37**	
4.8	1353	291	16	1.15	**KA77R37**	**4P**
5.5	1172	252	17	1.30	**KAF77R37**	
6.3	1028	221	17	1.50		
					K97	
3.9	1736	176.05	38	2.30	**KF97**	**8P**
4.5	1511	153.21	38	2.70	**KA97**	
4.9	1383	140.28	38	3.00	**KAF97**	
4.7	1453	147.32	27	1.75	**K87**	
5.4	1252	126.91	27	2.00	**KF87**	**8P**
6.0	1142	115.82	27	2.20	**KA87**	
6.7	1013	102.71	27	2.50	**KAF87**	
5.2	1302	174.19	27	1.95	**K87**	
5.5	1229	164.34	27	2.10	**KF87**	**6P**
6.2	1102	147.32	27	2.30	**KA87**	
7.2	949	126.91	27	2.70	**KAF87**	
7.0	966	197.37	27	2.60	**K87**	
8.0	853	174.19	27	3.00	**KF87**	**4P**
8.5	804	164.34	27	3.20	**KA87**	
9.4	721	147.32	27	3.50	**KAF87**	
6.7	1013	135.51	17	1.45		
7.1	963	128.73	17	1.50	**K77**	
8.0	851	113.75	18	1.70	**KF77**	**6P**
9.4	727	97.21	18	2.00	**KA77**	
10	666	89.12	18	2.20	**KAF77**	
9.0	755	154.28	18	1.95		
10	663	135.51	18	2.20	**K77**	
11	630	128.73	18	2.30	**KF77**	**4P**
12	557	113.75	19	2.60	**KA77**	
14	476	97.21	19	3.10	**KAF77**	
					K67	
11	605	123.54	11	1.30	**KF67**	**4P**
13	529	108.02	11	1.45	**KA67**	
15	441	90.04	12	1.75	**KAF67**	
18	374	76.37	12	2.10	**K67**	
20	338	68.95	12	2.30	**KF67**	**4P**
23	297	60.66	12	2.60	**KA67**	
24	280	57.28	12	2.80	**KAF67**	
11	606	123.85	6.8	0.95		
13	530	108.29	7.5	1.05		
14	504	102.88	7.8	1.10		
15	442	90.26	8.1	1.30	**K57**	
18	375	76.56	8.4	1.50	**KF57**	**4P**
20	338	69.12	8.6	1.65	**KA57**	
23	298	60.81	8.8	1.90	**KAF57**	
24	281	57.42	8.8	2.00		
28	239	48.89	9.0	2.40		
31	217	44.43	9.1	2.60		

n_a [r/min]	Ma [NM]	i	F_{ra} [KN]	F_B	机型号 Type size	极数 Pole
0.75kW						
					K47	
18	368	75.20	5.8	1.00	**KF47**	
20	342	69.84	6.1	1.10	**KA47**	**4P**
22	310	63.30	6.5	1.20	**KAF47**	
24	278	56.83	6.8	1.35		
28	240	48.95	7.1	1.55	**K47**	
30	225	46.04	7.2	1.65	**KF47**	**4P**
35	194	39.61	7.4	1.95	**KA47**	
39	173	35.39	7.4	2.20	**KAF47**	
44	153	31.30	7.2	2.50		
31	218	44.46	4.0	0.85		
37	186	37.97	3.9	1.00		
39	174	35.57	3.9	1.10		
46	147	29.96	3.9	1.30	**K37**	
48	141	28.83	3.9	1.35	**KF37**	**4P**
56	122	24.99	3.8	1.55	**KA37**	
60	114	23.36	3.8	1.60	**KAF37**	
69	99	20.19	3.7	1.75		
81	84	17.15	3.6	2.00		
91	75	15.32	3.5	2.20		
106	64	13.08	3.4	2.40		
114	59	12.14	3.3	2.50		
133	51	10.49	3.2	2.90		
156	44	8.91	3.1	3.50		
175	39	7.96	3.0	3.80		
204	33	6.80	2.9	4.20		
218	31	6.37	2.8	4.40		
259	26	5.36	2.7	5.00		
1.1kW						
0.17	56695	8372	154	0.80		
0.19	49205	7266	167	0.95		
0.21	44458	6565	171	1.05		
0.23	40855	6033	171	1.15	**K187R97**	**4P**
0.26	36284	5358	171	1.30	**KA187R97**	
0.29	32438	4790	171	1.45		
0.33	29167	4307	171	1.60		
0.36	26140	3860	171	1.75		
0.27	35661	5266	135	0.90		
0.30	31882	4708	135	1.05	**K167R97**	
0.35	27447	4053	135	1.20	**KA167R97**	**4P**
0.42	22483	3320	135	1.45		
0.52	18345	2709	135	1.80		
0.65	14682	2168	135	2.20		
0.83	11465	1693	135	2.80	**K167R97**	**4P**
1.01	9372	1384	135	3.40	**KA167R97**	
1.10	8627	1274	135	3.70		
0.39	24230	3578	104	0.75	**K157R97**	
0.45	21061	3110	106	0.85	**KF157R97**	**4P**
0.53	17776	2625	107	1.00	**KA157R97**	
0.60	15887	2346	108	1.15	**KAF157R97**	
0.84	11296	1668	109	1.60		
1.0	9298	1373	110	1.95	**K157R97**	
1.1	8370	1236	110	2.15	**KF157R97**	**4P**
1.3	7483	1105	110	2.40	**KA157R97**	
1.5	6501	960	110	2.75	**KAF157R97**	
1.6	5892	870	110	3.05		
0.73	12928	1909	75	1.00	**K127R77**	
0.80	11790	1741	76	1.10	**KF127R77**	**4P**
0.92	10341	1527	76	1.25	**KA127R77**	
1.0	9041	1335	77	1.45	**KAF127R77**	

K

n_a [r/min]	Ma [NM]	i	F_{ra} [KN]	F_B	机型号 Type size	极数 Pole
1.1kW						
1.2	7930	1171	77	1.65		
1.4	6772	1000	78	1.90		
1.6	5939	877	78	2.20	**K127R77**	
1.8	5302	783	78	2.45	**KF127R77**	
2.0	4727	698	78	2.75	**KA127R77**	4P
2.3	4097	605	78	3.20	**KAF127R77**	
2.6	3711	548	78	3.50		
3.0	3203	473	78	4.05		
1.2	7896	1166	62	1.00		
1.4	6975	1030	62	1.15		
1.5	6122	904	62	1.30		
1.8	5370	793	62	1.50	**K107R77**	
2.0	4713	696	62	1.70	**KF107R77**	
2.3	4158	614	62	1.90	**KA107R77**	4P
2.7	3535	522	62	2.25	**KAF107R77**	
3.0	3122	461	62	2.55		
3.4	2763	408	62	2.90		
3.8	2465	364	62	3.25		
4.4	2153	318	62	3.70		
1.9	5032	743	38	0.85		
2.2	4409	651	38	0.95	**K97R57**	
2.4	3880	573	38	1.10	**KF97R57**	
2.8	3413	504	38	1.25	**KA97R57**	4P
3.2	2959	437	38	1.45	**KAF97R57**	
3.7	2587	382	38	1.65		
4.1	2316	342	38	1.85		
3.0	3210	474	25	0.85		
3.3	2885	426	26	0.95		
3.8	2526	373	26	1.05	**K87R57**	
4.2	2235	330	26	1.20	**KF87R57**	4P
4.8	1991	294	27	1.35	**KA87R57**	
5.6	1693	250	27	1.60	**KAF87R57**	
5.9	1598	236	27	1.70		
7.0	1361	201	27	2.00		
3.9	2546	176.05	38	1.60	**K97**	
4.5	2216	153.21	38	1.80	**KF97**	8P
4.9	2029	140.28	38	2.00	**KA97**	
5.6	1792	123.93	38	2.20	**KAF97**	
5.2	1931	176.05	38	2.10	**K97**	
5.9	1680	153.21	38	2.50	**KF97**	6P
6.5	1538	140.28	38	2.70	**KA97**	
7.3	1359	123.93	38	3.00	**KAF97**	
					K97	
8.0	1255	176.05	38	3.30	**KF97**	4P
9.1	1092	153.21	38	3.70	**KA97**	
10	1000	140.28	38	4.10	**KAF97**	
5.2	1910	174.19	27	1.35	**K87**	
5.5	1802	164.34	27	1.45	**KF87**	6P
6.2	1616	14732	27	1.60	**KA87**	
7.2	1392	126.91	27	1.85	**KAF87**	
8.0	1242	174.19	27	2.10		
8.5	1171	164.34	27	2.20	**K87**	
9.5	1050	147.32	27	2.40	**KF87**	4P
11	905	126.91	27	2.80	**KA87**	
12	826	115.82	27	3.10	**KAF87**	
6.7	1486	135.51	15	1.00	**K77**	
7.1	1412	128.73	15	1.05	**KF77**	6P
8.0	1247	113.75	16	1.20	**KA77**	
9.4	1066	97.21	17	1.40	**KAF77**	

n_a [r/min]	Ma [NM]	i	F_{ra} [KN]	F_B	机型号 Type size	极数 Pole
1.1kW						
					K77	
10	966	135.51	17	1.55	**KF77**	4P
11	918	128.73	17	1.60	**KA77**	
12	811	113.75	18	1.80	**KAF77**	
14	693	97.21	18	2.10	**K77**	
16	635	89.12	18	2.30	**KF77**	4P
18	557	78.20	19	2.70	**KA77**	
19	528	74.11	19	2.80	**KAF77**	
13	770	108.02	10	1.00		
14	732	102.62	10	1.05	**K67**	
16	642	90.04	11	1.20	**KF67**	4P
18	544	76.37	11	1.45	**KA67**	
20	492	68.95	12	1.60	**KAF67**	
23	432	60.66	12	1.80		
24	408	57.28	12	1.90	**K67**	
29	348	48.77	12	2.20	**KF67**	4P
32	316	4432	12	2.50	**KA67**	
36	274	38.39	12	2.80	**KAF67**	
16	643	90.26	2.3	0.90		
18	546	76.56	7.4	1.05		
20	493	69.12	7.9	1.15		
23	433	60.81	8.2	1.30	**K57**	
24	409	57.42	8.3	1.40	**KF57**	
29	349	48.89	8.6	1.65	**KA57**	4P
32	317	44.43	8.7	1.80	**KAF57**	
36	274	38.49	8.9	2.10		
39	254	35.70	8.9	2.20		
46	216	30.28	9.1	2.60		
51	195	27.34	9.0	2.90		
58	171	24.05	8.8	3.30		
62	162	22.71	8.6	3.50		
72	138	19.34	8.3	4.00		
80	125	17.57	8.1	4.20		
92	108	15.22	7.8	4.70	**K57**	
106	94	13.25	7.5	5.10	**KF57**	4P
117	85	11.92	7.2	4.60	**KA57**	
124	80	11.26	7.1	4.90	**KAF57**	
146	68	9.59	6.8	5.60		
161	62	8.71	6.6	6.00		
185	54	7.55	6.3	6.40		
213	47	6.57	6.1	7.00		
					K47	
25	405	56.83	3.1	0.95	**KF47**	4P
29	349	48.95	6.0	1.10	**KA47**	
30	328	46.04	6.3	1.15	**KAF47**	
35	282	39.61	6.7	1.35		
40	252	35.39	6.7	1.50	**K47**	
45	223	31.30	6.6	1.70	**KF47**	
48	209	29.32	6.5	1.80	**KA47**	4P
54	185	25.91	6.4	2.10	**KAF47**	
64	155	21.81	6.2	2.40		
72	140	19.58	6.0	2.70		
47	214	29.96	3.2	0.90		
56	178	24.99	3.3	1.05	**K37**	
60	167	23.36	3.3	1.10	**KF37**	
69	144	20.19	3.2	1.20	**KA37**	4P
82	122	17.15	3.2	1.40	**KAF37**	
91	109	15.32	3.2	1.50		
107	93	13.08	3.1	1.70		

K

选型参数表
（恒功率）

Selection Table
(Constant Power)

n_a [r/min]	Ma [NM]	i	F_{ra} [KN]	F_B	机型号 Type size	极数 Pole
1.1kW						
115	87	12.14	3.1	1.75		
133	75	10.49	3.0	2.00	**K37**	
157	64	8.91	2.9	2.40	**KF37**	
176	57	7.96	2.8	2.60	**KA37**	4P
206	48	6.80	2.7	2.90	**KAF37**	
220	45	6.37	2.7	3.00		
261	38	5.36	2.6	3.50		
1.5kW						
0.23	55712	6033	154	0.80		
0.26	49478	5358	165	0.95	**K187R97**	
0.29	44233	4790	171	1.05	**KA187R97**	4P
0.33	39773	4307	171	1.15		
0.36	35645	3860	171	1.30		
0.43	29800	3227	171	1.50		
0.51	25275	2737	171	1.80	**K187R97**	4P
0.62	20796	2252	171	2.20	**KA187R97**	
0.69	18728	2028	171	2.50		
0.35	37427	4053	135	0.85	**K167R97**	
0.42	30659	3320	135	1.05	**KA167R97**	4P
0.52	25016	2709	135	1.30		
0.65	20020	2168	135	1.60		
0.83	15634	1693	135	2.10	**K167R97**	4P
1.01	12781	1384	135	2.50	**KA167R97**	
1.10	11765	1274	135	2.70		
0.60	21664	2346	105	0.80	**K157R97** **KF157R97** **KA157R97** **KAF157R97**	4P
0.84	15403	1668	108	1.10		
1.0	12679	1373	109	1.35		
1.1	11414	1236	109	1.50	**K157R97**	
1.3	10204	1105	110	1.70	**KF157R97**	
1.5	8865	960	110	1.95	**KA157R97**	
1.6	8034	870	110	2.15	**KAF157R97**	
2.5	5264	570	110	3.25		
2.7	4710	510	111	3.65		
2.6	4996	541	78	2.50	**K127R87** **KF127R87**	4P
3.3	3906	423	78	3.15	**KA127R87**	
3.8	3408	369	78	3.65	**KAF127R87**	
0.80	16077	1741	70	0.80		
0.92	14101	1527	74	0.90		
1.0	12328	1335	76	1.05		
1.2	10814	1171	76	1.20		
1.4	9235	1000	77	1.40	**K127R77**	
1.6	8099	877	77	1.60	**KF127R77**	4P
1.8	7231	783	78	1.80	**KA127R77**	
2.0	6446	698	78	2.00	**KAF127R77**	
2.3	5587	605	78	2.35		
2.6	5061	548	78	2.55		
3.0	4368	473	78	3.00		
3.4	3786	410	78	3.45		
1.4	9512	1030	62	0.85		
1.5	8348	904	62	0.95		
1.8	7323	793	62	1.10		
2.0	6427	696	62	1.25	**K107R77**	
2.3	5670	614	62	1.40	**KF107R77**	4P
2.7	4820	522	62	1.65	**KA107R77**	
3.0	4257	461	62	1.90	**KAF107R77**	
3.4	3768	408	62	2.10		
3.8	3361	364	62	2.40		
4.4	2937	318	62	2.70		

n_a [r/min]	Ma [NM]	i	F_{ra} [KN]	F_B	机型号 Type size	极数 Pole
1.5kW						
2.4	5291	573	38	0.80		
2.8	4654	504	38	0.90		
3.2	4035	437	38	1.05		
3.7	3528	382	38	1.20	**K97R57**	
4.1	3158	342	38	1.35	**KF97R57**	4P
4.6	2817	305	38	1.55	**KA97R57**	
5.4	2383	258	38	1.80	**KAF97R57**	
6.0	2142	232	38	2.00		
7.0	1838	199	38	2.35		
4.2	3047	330	25	0.90		
4.8	2715	294	26	1.00	**K87R57**	
5.6	2309	250	26	1.15	**KF87R57**	4P
5.9	2179	236	27	1.25	**KA87R57**	
7.0	1856	201	27	1.45	**KAF87R57**	
7.7	1690	183	27	1.60		
4.7	2871	143.47	62	2.70	**K107** **KF107**	8P
5.6	2431	121.46	62	3.20	**KA107**	
6.0	2250	112.41	62	3.50	**KAF107**	
4.4	3066	153.21	38	1.35	**K97** **KF97**	8P
4.8	2807	140.28	38	1.50	**KA97**	
5.5	2480	123.93	38	1.70	**KAF97**	
5.3	2549	176.05	38	1.55	**K97**	
6.1	2218	153.21	38	1.80	**KF97**	6P
6.7	2031	140.28	38	1.95	**KA97**	
7.6	1794	123.93	38	2.20	**KAF97**	
8.0	1711	176.05	38	2.40	**K97**	
9.1	1489	153.21	38	2.80	**KF97**	4P
10	1364	140.28	38	3.00	**KA97**	
11	1205	123.93	38	3.40	**KAF97**	
6.4	2133	147.32	26	1.20	**K87**	
7.4	1837	126.91	27	1.35	**KF87**	6P
8.1	1677	115.82	27	1.50	**KA87**	
9.2	1487	102.71	27	1.70	**KAF87**	
8.0	1693	174.19	27	1.55		
8.5	1597	164.34	27	1.60	**K87**	
9.5	1432	147.32	27	1.80	**KF87**	
11	1234	126.91	27	2.10	**RKA87**	4P
12	1126	115.82	27	2.30	**KAF87**	
14	998	102.71	27	2.60		
16	839	86.34	27	3.10		
8.3	1647	113.75	13	0.90	**K77**	
9.7	1407	97.21	15	1.05	**KF77**	6P
11	1290	89.12	16	1.10	**KA77**	
12	1132	78.20	17	1.30	**KAF77**	
10	1317	135.51	16	1.15		
11	1251	128.73	16	1.20	**K77**	
12	1106	113.75	17	1.35	**KF77**	4P
14	945	97.21	17	1.55	**KA77**	
16	866	89.12	18	1.70	**KAF77**	
18	760	78.20	18	1.95		
19	720	74.11	18	2.10		
22	630	64.86	18	2.40	**K77**	
24	568	58.44	19	2.60	**KF77**	4P
27	498	51.26	19	3.00	**KA77**	
31	440	45.24	19	3.40	**KAF77**	
35	390	40.10	19	3.80		

K

选型参数表
（恒功率）

Selection Table
(Constant Power)

n_a [r/min]	Ma [NM]	i	F_{ra} [KN]	F_B	机型号 Type size	极数 Pole
1.5kW						
16	875	90.04	8.9	0.90		
18	742	76.37	10	1.05	**K67**	
20	670	68.95	11	1.15	**KF67**	4P
23	590	60.66	11	1.35	**KA67**	
24	557	57.28	11	1.40	**KAF67**	
29	474	48.77	12	1.65		
32	431	44.32	12	1.80		
36	373	38.39	12	2.00	**K67**	
39	346	35.61	12	2.30	**KF67**	4P
46	294	30.21	12	2.70	**KA67**	
51	265	27.27	12	3.00	**KAF67**	
58	233	23.99	12	3.30		
23	591	60.81	7.1	0.95	**K57**	
24	558	57.42	7.4	1.05	**KF57**	4P
29	475	48.89	8.0	1.20	**KA57**	
32	432	44.43	8.2	1.35	**KAF57**	
36	374	38.49	8.5	1.55		
39	347	35.70	8.6	1.65	**K57**	
46	294	30.28	8.7	1.95	**KF57**	
51	266	27.34	8.6	2.20	**KA57**	4P
58	234	24.05	8.3	2.50	**KAF57**	
62	221	22.71	8.2	2.60		
72	188	19.34	7.9	2.90		
					K47	
35	385	39.61	5.6	1.00	**KF47**	4P
40	344	35.39	6.0	1.10	**KA47**	
45	304	31.30	6.0	1.25	**KAF47**	
48	285	29.32	6.0	1.35		
54	252	25.91	5.9	1.50		
64	212	21.81	5.7	1.80	**K47**	
72	190	19.58	5.7	2.00	**KF47**	
83	164	16.86	5.5	2.20	**KA47**	4P
88	154	15.86	5.4	2.40	**KAF47**	
103	133	13.65	5.3	2.60		
115	118	12.19	5.2	2.80		
119	114	11.77	5.1	2.30		
60	227	23.36	2.7	0.80		
69	196	20.19	2.8	0.90		
82	167	17.15	2.8	1.05		
91	149	15.31	2.8	1.10	**K37**	
107	127	13.08	2.8	1.25	**KF37**	
115	118	12.14	2.8	1.30	**KA37**	4P
133	102	10.49	2.7	1.50	**KAF37**	
157	87	8.91	2.7	1.75		
176	77	7.96	2.6	1.90		
206	66	6.80	2.6	2.20		
220	62	6.37	2.5	2.20		
261	52	5.36	2.5	2.60		
2.2kW						
0.37	51183	3860	158	0.85	**K187R97**	4P
0.57	32990	2488	171	1.35	**KA187R97**	
0.44	42789	3227	171	1.00		
0.52	36292	2737	171	1.20		
0.63	29861	2252	171	1.50	**K187R97**	
0.71	26891	2028	171	1.65	**KA187R97**	4P
0.78	24345	1836	171	1.80		
0.88	21587	1628	171	2.10		
1.08	17583	1326	171	2.30		
0.53	35921	2709	135	0.85	**K167R97**	4P
0.64	29821	2249	135	1.05	**KA167R97**	

n_a [r/min]	Ma [NM]	i	F_{ra} [KN]	F_B	机型号 Type size	极数 Pole
2.2kW						
0.66	28747	2168	135	1.10		
0.84	22449	1693	135	1.40		
1.03	18352	1384	135	1.70	**K167R97**	4P
1.12	16893	1274	135	1.85	**KA167R97**	
1.31	14506	1094	135	2.20		
1.54	12318	929	135	2.50		
0.86	22117	1668	104	0.80		
1.0	18206	1373	106	1.00	**K157R97**	
1.2	16389	1236	107	1.10	**KF157R97**	
1.3	14652	1105	108	1.20	**KA157R97**	4P
1.5	12729	960	109	1.40	**KAF157R97**	
1.6	11536	870	109	1.55		
1.9	10077	760	110	1.80		
2.6	7174	541	78	1.80		
3.0	6325	477	78	2.05	**K127R87**	
3.4	5609	423	78	2.30	**KF127R87**	4P
3.9	4893	369	78	2.65	**KA127R87**	
4.3	4416	333	78	2.95	**KAF127R87**	
1.4	13260	1000	74	0.95		
1.6	11629	877	76	1.10		
1.8	10382	783	76	1.25	**K127R77**	
2.0	9255	698	77	1.40	**KF127R77**	4P
2.4	8022	605	77	1.60	**KA127R77**	
2.6	7266	548	78	1.80	**KAF127R77**	
3.0	6272	473	78	2.05		
3.5	5437	410	78	2.35		
2.3	8142	614	62	1.00		
2.7	6922	522	62	1.15		
3.1	6113	461	62	1.30	**K107R77**	
3.5	5410	408	62	1.45	**KF107R77**	4P
3.9	4827	364	62	1.65	**KA107R77**	
4.5	4217	318	62	1.90	**KAF107R77**	
5.0	3792	286	62	2.10		
5.7	3328	251	62	2.40		
3.7	5065	382	38	0.85		
4.2	4535	342	38	0.95	**K97R57**	
4.7	4044	305	38	1.05	**KF97R57**	4P
5.5	3421	258	38	1.25	**KA97R57**	
6.2	3076	232	38	1.40	**KAF97R57**	
7.2	2639	199	38	1.60		
4.9	4033	143.47	62	1.85	**K107**	
5.8	3414	121.46	62	2.20	**KF107**	8P
6.3	3160	112.41	62	2.40	**KA107**	
7.0	2832	100.75	62	2.70	**KAF107**	
6.1	3253	153.21	38	1.25	**K97**	
6.7	2979	140.28	38	1.35	**KF97**	6P
7.6	2631	123.93	38	1.55	**KA97**	
8.9	2232	105.13	38	1.85	**KAF97**	
8.1	2457	176.05	38	1.65	**K97**	
9.3	2138	153.21	38	1.90	**KF97**	4P
10	1958	140.28	38	2.10	**KA97**	
12	1730	123.93	38	2.30	**KAF97**	
14	1467	105.13	38	2.80	**K97** **KF97**	4P
15	1351	96.80	38	3.00	**KA97** **KAF97**	
					K87	
9.7	2056	147.32	27	1.25	**KF87**	4P
11	1771	126.91	27	1.45	**KA87**	
12	1617	115.82	27	1.55	**KAF87**	

K

选型参数表
（恒功率）

Selection Table
(Constant Power)

n_a [r/min]	Ma [NM]	i	F_{ra} [KN]	F_B	机型号 Type size	极数 Pole
2.2kW						
14	1434	102.71	27	1.75		
17	1205	86.34	27	2.10	**K87**	
18	1107	79.34	27	2.30	**KF87**	**4P**
20	983	70.46	27	2.60	**KA87**	
23	879	63.00	27	2.90	**KAF87**	
25	791	56.64	27	3.20		
13	1588	113.75	14	0.90		
15	1357	97.21	15	1.05	**K77**	
16	1244	89.12	16	1.15	**KF77**	**4P**
18	1091	78.20	17	1.35	**KA77**	
19	1034	74.11	17	1.40	**KAF77**	
22	905	64.86	17	1.60		
24	816	58.44	18	1.80		
28	715	51.26	18	2.00		
32	631	45.24	18	2.30	**K77**	
36	560	40.10	19	2.60	**KF77**	**4P**
41	492	35.25	19	3.00	**KA77**	
46	432	30.93	19	3.40	**KAF77**	
49	409	29.31	19	3.60		
56	358	25.66	19	4.10		
24	847	60.66	9.0	0.90		
25	799	57.28	10	0.95	**K67**	
29	681	48.77	11	1.15	**KF67**	
32	619	44.32	11	1.25	**KA67**	**4P**
37	536	38.39	11	1.40	**KAF67**	
40	497	35.61	12	1.55		
47	422	30.21	12	1.80		
52	381	27.27	12	2.00		
60	335	23.99	12	2.20		
63	316	22.66	12	2.30		
74	269	19.29	12	2.60		
82	245	17.53	12	2.80	**K67**	
94	212	15.19	12	3.10	**KF67**	**4P**
108	185	13.22	12	3.40	**KA67**	
115	174	12.48	12	2.80	**KAF67**	
135	148	10.63	12	3.20		
148	135	9.66	12	3.30		
171	117	8.37	12	3.50		
196	102	7.28	12	3.90		
32	620	44.43	4.8	0.90	**K57**	
37	537	38.49	7.5	1.05	**KF57**	**4P**
40	498	35.70	7.8	1.15	**KA57**	
47	423	30.28	7.8	1.35	**KAF57**	
52	382	27.34	7.8	1.45		
59	336	24.05	7.6	1.65		
63	317	22.71	7.6	1.75		
74	270	19.34	7.4	2.00	**K57**	
81	245	17.57	7.2	2.10	**KF57**	
94	212	15.22	7.1	2.40	**KA57**	**4P**
108	185	13.25	6.9	2.60	**KAF57**	
120	166	11.92	6.5	2.30		
127	157	11.26	6.5	2.50		
149	134	9.59	6.5	2.90		
164	122	8.71	6.5	3.20		
55	362	25.91	5.0	1.05	**K47**	
66	304	21.81	5.0	1.25	**KF47**	**4P**
73	273	19.58	5.0	1.35	**KA47**	
					KAF47	

n_a [r/min]	Ma [NM]	i	F_{ra} [KN]	F_B	机型号 Type size	极数 Pole
2.2kW						
85	235	16.86	4.9	1.50		
90	221	15.86	4.9	1.60	**K47**	
105	191	13.65	4.8	1.75	**KF47**	
117	170	12.19	4.7	1.95	**KA47**	**4P**
121	164	11.77	4.6	1.60	**KAF47**	
135	148	10.57	4.6	1.80		
157	127	9.10	4.5	2.10		
109	183	13.08	2.3	0.85		
136	146	10.49	2.3	1.00	**K37**	
160	124	8.91	2.3	1.20	**KF37**	
180	111	7.96	2.3	1.30	**KA37**	**4P**
210	95	6.80	2.3	1.50	**KAF37**	
224	89	6.37	2.3	1.55		
267	75	5.36	2.2	1.75		
3.0kW						
0.52	49489	2737	160	0.90		
0.57	44987	2488	170	0.95		
0.63	40720	2252	171	1.05		
0.71	36669	2028	171	1.20	**K187R97**	
0.78	33198	1836	171	1.30		**4P**
0.88	29437	1628	171	1.50	**KA187R97**	
1.1	23976	1326	171	1.70		
1.1	22548	1247	171	1.95		
1.3	19402	1073	171	2.30		
0.84	30612	1693	135	1.00		
1.0	25025	1384	135	1.20		
1.1	23036	1274	135	1.35	**K167R97**	
1.3	19781	1094	135	1.55	**KA167R97**	**4P**
1.5	16798	929	135	1.85		
1.7	15152	838	135	2.10		
1.9	13453	744	135	2.30		
1.2	22349	1236	104	0.80		
1.3	19980	1105	105	0.90	**K157R97**	
1.5	17358	960	107	1.05	**KF157R97**	
1.6	15731	870	108	1.15	**KA157R97**	**4P**
1.9	13742	760	108	1.30	**KAF157R97**	
2.5	10306	570	109	1.75		
2.8	9222	510	110	1.95		
2.6	9782	541	77	1.30		
3.0	8625	477	77	1.50	**K127R87**	
3.4	7648	423	77	1.70	**KF127R87**	**4P**
3.9	6672	369	78	1.95	**KA127R87**	
4.3	6021	333	78	2.15	**KAF127R87**	
4.9	5226	289	78	2.45		
1.8	14158	783	73	0.90		
2.0	12621	698	75	1.00	**K127R77**	
2.4	10939	605	76	1.20	**KF127R77**	**4P**
2.6	9909	548	77	1.30	**KA127R77**	
3.0	8625	477	77	1.50	**KAF127R77**	
3.5	7413	410	77	1.75		
3.1	8336	461	62	0.95		
3.5	7377	408	62	1.05	**K107R77**	
3.9	6582	364	62	1.20	**KF107R77**	
4.5	5750	318	62	1.40	**KA107R77**	**4P**
5.0	5171	286	62	1.55	**KAF107R77**	
5.7	4538	251	62	1.75		
6.4	4014	222	62	2.00		

K

n_a [r/min]	Ma [NM]	i	F_{ra} [KN]	F_B	机型号 Type size	极数 Pole
3.0kW						
7.3	3544	196	62	2.25	**K107R77**	
8.2	3146	174	62	2.55	**KF107R77**	**4P**
9.3	2785	154	62	2.85	**KA107R77**	
10	2531	140	62	3.15	**KAF107R77**	
					K97R57	
5.5	4665	258	38	0.90	**KF97R57**	**4P**
6.2	4195	232	38	1.00	**KA97R57**	
7.2	3598	199	38	1.20	**KAF97R57**	
4.9	5500	143.47	62	1.40		
5.8	4656	121.46	62	1.65	**K107**	
6.3	4309	112.41	62	1.80	**KF107**	**8P**
7.0	3862	100.75	62	2.00	**KA107**	
7.8	3487	90.96	62	2.20	**KAF107**	
6.7	4068	143.47	62	1.85	**K107**	
7.9	3444	121.46	62	2.20	**KF107**	**6P**
8.5	3187	112.41	62	2.30	**KA107**	
9.5	2856	100.75	62	2.60	**KAF107**	
10	2731	143.47	62	2.70	**K107**	
					KF107	**4P**
12	2312	121.46	62	3.20	**KA107**	
					KAF107	
7.7	3514	123.93	38	1.15	**K97**	
9.1	2981	105.13	38	1.35	**KF97**	**6P**
9.9	2744	96.80	38	1.45	**KA97**	
11	2453	86.52	38	1.65	**KAF97**	
8.1	3351	176.05	38	1.20	**K97**	
9.3	2916	153.21	38	1.35	**KF97**	**4P**
10	2670	140.28	38	1.50	**KA97**	
12	2359	123.93	38	1.70	**KAF97**	
14	2001	105.13	38	2.00		
15	1842	96.80	38	2.20	**K97**	
17	1647	86.52	38	2.40	**KF97**	
18	1482	77.89	38	2.70	**KA97**	**4P**
20	1343	70.54	38	3.00	**KAF97**	
23	1191	62.55	38	3.40		
25	1076	56.55	38	3.70		
9.7	2804	147.32	26	0.90	**K87**	
11	2416	126.91	26	1.05	**KF87**	**4P**
12	2204	115.82	26	1.15	**KA87**	
14	1955	102.71	27	1.30	**KAF87**	
17	1643	86.34	27	1.55		
18	1510	79.34	27	1.65		
20	1341	70.46	27	1.85	**K87**	
23	1199	63.00	27	2.10	**KF87**	**4P**
25	1078	56.64	27	2.30	**KA87**	
29	936	49.16	27	2.70	**KAF87**	
32	838	44.02	27	2.90		
39	695	36.52	27	3.30		
16	1696	89.12	12	0.85		
18	1488	78.20	14	0.95	**K77**	
19	1411	74.11	15	1.00	**KF77**	**4P**
22	1234	64.86	16	1.15	**KA77**	
24	1112	58.44	17	1.30	**KAF77**	
28	976	51.26	17	1.50		

n_a [r/min]	Ma [NM]	i	F_{ra} [KN]	F_B	机型号 Type size	极数 Pole
3.0kW						
32	861	45.24	18	1.70		
36	763	40.10	18	1.90		
37	732	38.45	18	2.20	**K77**	
41	671	35.25	18	2.50	**KF77**	
46	589	30.93	18	2.80	**KA77**	**4P**
49	558	29.31	18	3.00	**KAF77**	
56	488	25.66	18	3.40		
62	440	23.11	18	3.80		
71	386	20.28	18	4.30		
32	844	44.32	9.0	0.90		
37	731	38.39	10	1.00	**K67**	
40	678	35.61	11	1.15	**KF67**	**4P**
47	575	30.21	11	1.35	**KA67**	
52	519	27.27	11	1.45	**KAF67**	
60	457	23.99	12	1.65		
63	431	22.66	12	1.70		
74	367	19.29	12	1.95		
82	334	17.53	12	2.10		
94	289	15.19	12	2.20	**K67**	
108	252	13.22	12	2.50	**KF67**	**4P**
115	238	12.48	12	2.10	**KA67**	
135	202	10.63	12	2.30	**KAF67**	
148	184	9.66	12	2.40		
171	159	8.37	12	2.70		
196	139	7.28	12	3.10.		
					K57	
47	576	30.28	6.8	0.95	**KF57**	**4P**
52	520	27.34	6.8	1.05	**KA57**	
59	458	24.05	6.8	1.20	**KAF57**	
63	432	22.71	6.8	1.30		
74	368	19.34	6.7	1.45		
81	334	17.57	6.7	1.55		
94	290	15.22	6.5	1.70	**K57**	
108	252	13.25	6.4	1.90	**KF57**	
120	227	11.92	6.1	1.70	**KA57**	**4P**
127	214	11.26	6.1	1.80	**KAF57**	
149	183	9.59	5.9	2.10		
164	166	8.71	5.8	2.20		
189	144	7.55	5.6	2.40		
218	125	6.57	5.5	2.60		
					K47	
73	373	19.58	4.2	1.00	**KF47**	**4P**
85	321	16.86	4.3	1.10	**KA47**	
90	302	15.86	4.3	1.15	**KAF47**	
105	260	13.65	4.3	1.30		
117	232	12.19	4.3	1.40		
121	224	11.77	4.2	1.15	**K47**	
135	201	10.57	4.1	1.30	**KF47**	
157	173	9.10	4.1	1.50	**KA47**	**4P**
167	163	8.56	4.1	1.55	**KAF47**	
194	140	7.36	4.0	1.65		
217	125	6.58	3.9	1.80		
246	111	5.81	3.8	1.95		
160	170	8.91	1.9	0.90		
180	152	7.96	1.9	0.95	**K37**	
210	129	6.80	2.0	1.10	**KF37**	**4P**
224	121	6.37	2.0	1.10	**KA37**	
267	102	5.36	2.0	1.30	**KAF37**	

K

选型参数表
（恒功率）

Selection Table
(Constant Power)

n_a [r/min]	Ma [NM]	i	F_{ra} [KN]	F_B	机型号 Type size	极数 Pole
4.0kW						
1.7	19991	835	171	2.50	**K187R107**	**4P**
3.2	10774	450	171	4.00	**KA187R107**	
0.64	53916	2252	152	0.80		
0.71	48553	2028	162	0.90		
0.78	43956	1836	170	1.00		
0.88	38976	1628	171	1.10	**K187R97**	
1.1	31746	1326	171	1.25	**KA187R97**	**4P**
1.2	29855	1247	171	1.45		
1.3	25689	1073	171	1.70		
1.5	22385	935	171	1.95		
1.7	20254	846	171	2.20		
1.0	33135	1384	135	0.90		
1.1	30501	1274	135	1.00		
1.3	26192	1094	135	1.20	**K167R97**	
1.6	22241	929	135	1.40	**KA167R97**	**4P**
1.7	20063	838	135	1.55		
1.9	17812	744	135	1.75		
2.3	15035	628	135	2.10		
1.7	20829	870	105	0.85		
1.9	18195	760	106	1.00	**K157R97**	
2.5	13647	570	108	1.30	**KF157R97**	**4P**
2.8	12210	510	109	1.45	**KA157R97**	
3.3	10462	437	109	1.70	**KAF157R97**	
2.7	12952	541	75	1.00		
3.0	11420	477	76	1.15	**K127R87**	
3.4	10127	423	77	1.30	**KF127R87**	
3.9	8834	369	77	1.45	**KA127R87**	**4P**
4.3	7972	333	77	1.65	**KAF127R87**	
5.0	6919	289	78	1.90		
5.7	6081	254	78	2.15		
2.4	14484	605	72	0.90	**K127R77**	
2.6	13120	548	75	1.00	**KF127R77**	**4P**
3.0	11324	473	76	1.15	**KA127R77**	
3.5	9816	410	76	1.30	**KAF127R77**	
4.0	8715	364	62	0.90		
4.5	7613	318	62	1.05		
5.0	6847	286	62	1.15	**K107R77**	
5.7	6009	251	62	1.35	**KF107R77**	
6.5	5315	222	62	1.50	**KA107R77**	**4P**
7.3	4692	196	62	1.70	**KAF107R77**	
8.3	4166	174	62	1.90		
9.4	3687	154	62	2.15		
10	3352	140	62	2.40		
7.2	4764	199	38	0.90	**K97R57** **KF97R57** **KA97R57** **KAF97R57**	**4P**
					K127	
5.3	6809	135.09	78	1.80	**KF127**	**8P**
5.9	6159	122.20	78	2.00	**KA127**	
6.6	5527	109.66	78	2.20	**KAF127**	
6.4	5107	149.04	78	2.20	**K127**	
7.1	4619	135.09	78	2.40	**KF127**	**6P**
7.9	4145	122.20	78	2.70	**KA127**	
8.8	4249	109.66	78	3.00	**KAF127**	

n_a [r/min]	Ma [NM]	i	F_{ra} [KN]	F_B	机型号 Type size	极数 Pole
4.0kW						
6.4	5666	112.41	62	1.35	**K107**	
7.1	5078	100.75	62	1.50	**KF107**	**8P**
7.9	4585	90.96	62	1.65	**KA107**	
8.7	4164	82.61	62	1.85	**KAF107**	
6.7	5423	143.47	62	1.40		
7.9	4591	121.46	62	1.65	**K107**	
8.5	4249	112.41	62	1.80	**KF107**	**6P**
9.5	3809	100.75	62	2.00	**KA107**	
11	3438	90.96	62	2.20	**KAF107**	
10	3616	143.47	62	2.10		
12	3061	121.46	62	2.50	**K107**	
13	2833	112.41	62	2.70	**KF107**	
14	2539	100.75	62	3.00	**KA107**	**4P**
16	2292	90.96	62	3.30	**KAF107**	
17	2082	82.61	62	3.60		
20	1847	73.30	62	4.10		
					K97	
9.4	3861	153.21	38	1.05	**KF97**	**4P**
10	3535	140.28	38	1.15	**KA97**	
12	3123	123.93	38	1.30	**KAF97**	
14	2649	105.13	38	1.50		
15	2439	96.80	38	1.65	**K97**	
17	2180	86.52	38	1.85	**KF97**	**4P**
18	1963	77.89	38	2.00	**KA97**	
20	1778	70.54	38	2.30	**KAF97**	
23	1576	62.55	38	2.60		
25	1425	56.55	38	2.85		
12	2919	115.82	25	0.85	**K87**	
14	2588	102.71	26	1.00	**KF87**	**4P**
17	2176	86.34	26	1.15	**KA87**	
18	1999	79.34	27	1.25	**KAF87**	
20	1776	70.46	27	1.40		
23	1588	63.00	27	1.60		
25	1427	56.64	27	1.75	**K87**	**4P**
29	1239	49.16	27	2.00	**KF87**	
33	1109	44.02	27	2.20	**KA87**	
39	920	36.52	26	2.50	**KAF87**	
46	791	31.38	26	2.90		
52	702	27.87	26	3.20		
22	1635	64.86	13	0.90		
25	1473	58.44	14	1.00	**K77**	
28	1292	51.26	16	1.15	**KF77**	**4P**
32	1140	45.24	17	1.30	**KA77**	
36	1011	40.10	17	1.45	**KAF77**	
37	969	38.45	17	1.45		
41	888	35.25	18	1.65		
47	779	30.93	18	1.85		
49	739	29.31	18	1.95	**K77**	
56	647	25.66	18	2.20	**KF77**	
62	582	23.11	19	2.50	**KA77**	**4P**
71	511	20.28	19	2.80	**KAF77**	
80	451	17.89	19	3.15		
91	400	15.86	19	3.55		
106	341	13.54	19	4.20		

K

n_a [r/min]	Ma [NM]	i	F_{ra} [KN]	F_B	机型号 Type size	极数 Pole
4.0kW						
48	761	30.21	10	1.00	**K67**	
53	687	27.27	10	1.10	**KF67**	4P
60	605	23.99	11	1.25	**KA67**	
64	571	22.66	11	1.30	**KAF67**	
75	486	19.29	12	1.45		
82	442	17.53	12	1.55		
95	383	15.19	12	1.70	**K67**	
109	333	13.22	12	1.90	**KF67**	
115	315	12.48	12	1.60	**KA67**	4P
135	268	10.63	12	1.75	**KAF67**	
149	243	9.66	12	1.85		
172	211	8.37	12	1.95		
198	183	7.28	11	2.10		
60	606	24.05	5.8	0.95		
63	572	22.71	5.9	1.00		
74	487	19.34	5.9	1.10		
82	443	17.57	5.9	1.15		
95	384	15.22	5.9	1.30	**K57**	
109	334	13.25	5.8	1.45	**KF57**	4P
121	300	11.92	5.5	1.30	**KA57**	
128	284	11.26	5.5	1.35	**KAF57**	
150	242	9.59	5.4	1.55		
165	220	8.71	5.4	1.65		
191	190	7.55	5.3	1.80		
219	166	6.57	5.1	1.95		
5.5kW						
0.9	53593	1628	153	0.80		
1.1	43651	1326	165	0.95		
1.2	41050	1247	171	1.05		
1.4	34137	1037	171	1.25	**K187R97**	4P
1.5	30780	935	171	1.45	**KA187R97**	
1.7	27850	846	171	1.60		
2.4	20081	610	171	2.00		
2.6	18369	558	171	2.40		
1.3	36014	1094	135	0.85		
1.6	30582	929	135	1.00		
1.7	27586	838	135	1.15		
1.9	24492	744	135	1.25	**K167R97**	4P
2.3	20673	628	135	1.50	**KA167R97**	
2.6	18139	551	135	1.70		
3.0	15571	473	135	2.00		
3.4	13826	420	135	2.30		
2.2	21891	665	104	0.80		
2.5	18764	570	106	0.95	**K157R97**	
2.8	16789	510	107	1.05	**KF157R97**	4P
3.3	14386	437	108	1.25	**KA157R97**	
3.8	12542	381	109	1.45	**KAF157R97**	
4.2	11193	340	109	1.60		
3.4	13925	423	74	0.95		
3.9	12147	369	76	1.05		
4.3	10962	333	76	1.20	**K127R87**	
5.0	9514	289	77	1.35	**KF127R87**	
5.7	8362	254	77	1.55	**KA127R87**	4P
6.7	7045	214	78	1.85	**KAF127R87**	
7.1	6650	202	78	1.95		
8.6	5530	168	78	2.35		
9.8	4839	147	78	2.70		

n_a [r/min]	Ma [NM]	i	F_{ra} [KN]	F_B	机型号 Type size	极数 Pole
5.5kW						
6.5	7308	222	62	1.10		
7.3	6452	196	62	1.25	**K107R77**	
8.3	5728	174	62	1.40	**KF107R77**	4P
9.4	5070	154	62	1.60	**KA107R77**	
10	4609	140	62	1.75	**KAF107R77**	
4.7	10565	152.45	109	1.60	**K157**	
5.8	8542	123.25	110	2.00	**KF157**	8P
7.2	6921	99.87	110	2.40	**KA157**	
7.8	6399	92.33	110	2.70	**KAF157**	
5.3	9362	135.09	77	1.30	**K127**	
5.9	8469	122.20	77	1.45	**KF127**	8P
6.6	7600	109.66	77	1.60	**KA127**	
8.1	6175	89.10	78	1.95	**KAF127**	
7.1	7022	135.09	78	1.75	**K127**	
7.9	6352	122.20	78	1.95	**KF127**	6P
8.8	5700	109.66	78	2.20	**KA127**	
11	4631	89.10	78	2.60	**KAF127**	
8.5	5843	112.41	62	1.30	**K107**	
9.5	5237	100.75	62	1.45	**KF107**	6P
11	4728	90.96	62	1.60	**KA107**	
12	4294	82.61	62	1.75	**KAF107**	
10	4972	143.47	62	1.80		
12	4209	121.46	62	1.80		
13	3895	112.41	62	1.95	**K107**	
14	3491	100.75	62	2.20	**KF107**	
16	3152	90.96	62	2.40	**KA107**	4P
17	2863	82.61	62	2.60	**KAF107**	
20	2540	73.30	62	2.90		
22	2305	66.52	62	3.20		
25	1981	57.17	62	3.70		
12	4294	123.93	38	0.95	**K97**	
14	3643	105.13	38	1.10	**KF97**	4P
15	3354	96.80	38	1.20	**KA97**	
17	2998	86.52	38	1.35	**KAF97**	
18	2699	77.89	38	1.50		
20	2444	70.54	38	1.65		
23	2167	62.55	38	1.85	**K97**	
25	1960	56.55	38	2.10	**KF97**	4P
30	1661	47.93	37	2.40	**KA97**	
34	1451	41.87	37	2.70	**KAF97**	
38	1327	38.29	37	3.00		
42	1186	34.22	37	3.30		
17	2992	86.34	25	0.85		
18	2749	79.34	26	0.95	**K87**	
20	2442	70.46	26	1.05	**KF87**	4P
23	2183	63.00	26	1.15	**KA87**	
25	1963	56.64	26	1.30	**KAF87**	
29	1703	49.16	26	1.50		
33	1525	44.02	25	1.60		
39	1265	36.52	25	1.85	**K87**	
46	1087	31.38	24	2.30	**KF87**	4P
52	966	27.87	23	2.50	**KA87**	
58	864	24.92	23	2.80	**KAF87**	
64	776	22.40	23	3.00		
74	674	19.44	23	3.30		

K

选型参数表
（恒功率）

Selection Table
(Constant Power)

n_a [r/min]	Ma [NM]	i	F_{ra} [KN]	F_B	机型号 Type size	极数 Pole
5.5kW						
32	1568	45.24	14	0.95		
36	1390	40.10	15	1.05	**K77**	
47	1072	30.93	17	1.35	**KF77**	**4P**
49	1016	29.31	17	1.45	**KA77**	
56	889	25.66	18	1.65	**KAF77**	
62	801	23.11	18	1.85		
71	703	20.28	18	2.00		
80	620	17.89	18	2.20		
91	550	15.86	18	2.40	**K77**	
106	469	13.54	18	2.70	**KF77**	**4P**
117	428	12.36	17	2.20	**KA77**	
133	376	10.84	17	2.50	**KAF77**	
150	332	9.57	17	2.80		
170	294	8.48	17	3.00		
199	251	7.24	17	3.30		
60	831	23.99	9.2	0.90		
64	785	22.66	10	0.95	**K67**	
75	668	19.29	11	1.05	**KF67**	**4P**
82	607	17.53	11	1.15	**KA67**	
95	526	15.19	11	1.25	**KAF67**	
109	458	13.22	12	1.40		
115	432	12.48	12	1.15		
135	368	10.63	12	1.30	**K67**	
149	335	9.66	12	1.35	**KF67**	**4P**
172	290	8.37	11	1.45	**KA67**	
198	252	7.28	11	1.55	**KAF67**	
82	609	17.57	4.8	0.85		
95	527	15.22	4.9	0.95		
109	459	13.25	5.0	1.05	**K57**	
121	413	11.92	4.7	0.95	**KF57**	
128	390	11.26	4.7	1.00	**KA57**	**4P**
150	332	9.59	4.7	1.15	**KAF57**	
165	302	8.71	4.7	1.20		
191	262	7.55	4.7	1.30		
219	228	6.57	4.7	1.45		
7.5kW						
1.7	37483	835	171	1.30	**K187R107**	
2.0	32680	728	171	1.50	**KA187R107**	**4P**
2.4	26575	592	171	1.75		
1.3	48167	1073	163	0.90		
1.5	41972	935	171	1.05		
1.7	37977	846	171	1.15	**RCK187R97**	**4P**
2.4	27383	610	171	1.45	**RCKA187R97**	
2.6	25049	558	171	1.75		
3.0	21233	473	171	2.10		
1.7	37618	838	135	0.85		
1.9	33398	744	135	0.90		
2.3	28191	628	135	1.10	**K167R97**	
2.6	24734	551	135	1.25	**KA167R97**	**4P**
3.0	21233	473	135	1.45		
3.4	18854	420	135	1.65		
4.0	16250	362	135	1.90		
3.3	19617	437	106	0.95	**K157R97**	
3.8	17103	381	107	1.05	**KF157R97**	**4P**
4.2	15263	340	108	1.20	**KA157R97**	
4.9	13153	293	108	1.40	**KAF157R97**	

n_a [r/min]	Ma [NM]	i	F_{ra} [KN]	F_B	机型号 Type size	极数 Pole
7.5kW						
4.3	14948	333	72	0.90		
5.0	12973	289	75	1.00		
5.7	11402	254	76	1.15	**K127R87**	
6.7	9606	214	77	1.35	**KF127R87**	**4P**
7.1	9068	202	77	1.45	**KA127R87**	
8.6	7542	168	78	1.75	**KAF127R87**	
9.8	6599	147	78	2.00		
4.5	15109	159.88	135	1.95	**K167**	
5.0	13699	144.96	135	2.20	**KA167**	**8P**
5.6	12252	129.64	135	2.40		
6.1	11215	159.88	135	2.60	**K167**	
6.7	10169	144.96	135	2.95	**KA167**	**6P**
7.5	9094	129.64	135	3.20		
6.4	10694	152.45	109	1.60		
7.9	8646	123.25	110	1.95	**K157**	
9.7	7006	99.87	110	2.40	**KF157**	**6P**
11	6477	92.33	110	2.60	**KA157**	
12	5664	80.75	110	3.00	**KAF157**	
7	9476	135.09	77	1.30	**K127**	
8	8572	122.20	77	1.40	**KF127**	**6P**
9	7692	109.66	77	1.60	**KA127**	
11	6250	89.10	78	1.95	**KAF127**	
9.7	7043	149.04	78	1.80		
11	6383	135.09	78	1.90	**K127**	
12	5774	122.20	78	2.10	**KF127**	
13	5182	109.66	78	2.40	**KA127**	**4P**
16	4210	89.10	78	2.90	**KAF127**	
18	3838	81.23	78	3.20		
20	3346	70.82	78	3.70		
					K107	
10	6779	143.47	62	1.10	**KF107**	**4P**
12	5739	121.46	62	1.30	**KA107**	
13	5312	112.41	62	1.40	**KAF107**	
14	4761	100.75	62	1.60		
16	4298	90.96	61	1.75		
17	3904	82.61	60	1.95	**K107**	
20	3464	73.30	59	2.20	**KF107**	**4P**
22	3143	66.52	58	2.40	**KA107**	
25	2701	57.17	56	2.80	**KAF107**	
29	2358	49.90	55	3.10		
34	2000	42.33	53	3.50		
39	1748	37.00	51	3.90		
15	4574	96.80	36	0.90		
17	4088	86.52	36	1.00	**K97**	
18	3681	77.89	36	1.10	**KF97**	**4P**
20	3333	70.54	36	1.20	**KA97**	
23	2956	62.55	36	1.35	**KAF97**	
25	2672	56.55	35	1.50		
30	2265	47.93	35	1.80		
34	1978	41.87	34	2.00	**K97**	
38	1809	38.29	33	2.20	**KF97**	**4P**
42	1617	34.22	33	2.50	**KA97**	
47	1456	30.81	17	2.75	**KAF97**	
52	1318	27.90	17	3.00		
58	1169	24.74	17	3.30		

K

选型参数表
（恒功率）

Selection Table
(Constant Power)

n_a [r/min]	Ma [NM]	i	F_{ra} [KN]	F_B	机型号 Type size	极数 Pole
7.5kW						
23	2977	63.00	23	0.85		
25	2676	56.64	23	0.95	**K87**	
29	2323	49.16	23	1.10	**KF87**	**4P**
33	2080	44.02	23	1.20	**KA87**	
39	1726	36.52	23	1.35	**KAF87**	
46	1483	31.38	22	1.70		
52	1317	27.87	22	1.85		
58	1178	24.92	22	2.00	**K87**	
64	1058	22.40	21	2.00	**KF87**	**4P**
74	919	19.44	21	2.40	**KA87**	
83	823	17.41	20	2.50	**KAF87**	
90	756	16.00	20	2.20		
100	683	14.45	20	2.90		
115	593	12.56	20	3.30		
47	1462	30.93	15	1.00		
49	1385	29.31	15	1.05	**K77**	
56	1213	25.66	16	1.20	**KF77**	**4P**
62	1092	23.11	17	1.35	**KA77**	
71	958	20.28	17	1.50	**KAF77**	
80	845	17.89	18	1.60		
91	749	15.86	17	1.75		
106	640	13.54	17	2.00	**K77**	
117	584	12.36	16	1.60	**KF77**	**4P**
133	512	10.84	16	1.80	**KA77**	
150	452	9.57	15	1.95	**KAF77**	
170	401	8.48	15	2.10		
199	342	7.24	15	2.30		
11.0kW						
1.7	54222	835	162	0.90		
2.0	47274	728	171	1.05		
2.5	38443	592	171	1.20	**K187R107**	**4P**
3.2	29222	450	171	1.45	**KA187R107**	
3.7	25520	393	171	1.65		
4.1	23053	355	171	2.10		
2.4	39611	610	171	1.00	**K187R97**	
2.6	36235	558	171	1.20	**KA187R97**	**4P**
3.1	30715	473	171	1.40		
4.9	19481	300	135	1.50		
5.6	17013	262	135	1.70	**K167R107**	
6.1	15650	241	135	1.95	**KA167R107**	**4P**
6.9	13702	211	135	2.30		
7.5	12598	194	135	2.30		
2.6	35780	551	135	0.85		
3.1	30715	473	135	1.00	**K167R97**	**4P**
3.5	27273	420	135	1.15	**KA167R97**	
4.0	23507	362	135	1.30		
					K157R97	
4.3	22078	340	104	0.80	**KF157R97**	**4P**
5.0	19026	293	106	0.95	**KA157R97**	
					KAF157R97	
6.8	13896	214	74	0.95	**K127R87**	
7.2	13117	202	75	1.00	**KF127R87**	**4P**
8.7	10909	168	76	1.20	**KA127R87**	
9.9	9546	147	77	1.35	**KAF127R87**	
5.6	17723	129.64	135	1.60	**K167**	
6.3	15951	116.68	135	1.85	**KA167**	**8P**
6.7	14859	108.69	135	2.00		

n_a [r/min]	Ma [NM]	i	F_{ra} [KN]	F_B	机型号 Type size	极数 Pole
11.0kW						
6.1	16449	159.88	135	1.80	**K167**	
6.7	14914	144.96	135	2.05	**KA167**	**6P**
7.5	13338	129.64	135	2.20		
9.1	10929	159.88	135	2.70	**K167**	
10	9909	144.96	135	3.05	**KA167**	**4P**
11	8861	129.64	135	3.30		
5.9	16849	123.25	107	1.00	**K157**	
7.3	13653	99.87	108	1.25	**KF157**	**8P**
7.9	12622	92.33	108	1.35	**KA157**	
9.0	11039	80.75	109	1.55	**KAF157**	
6.4	15685	152.45	107	1.10		
7.9	12680	123.25	108	1.35	**K157**	
9.7	10275	99.87	109	1.65	**KF157**	**6P**
10.5	9499	92.33	110	1.80	**KA157**	
12.0	8308	80.75	110	2.10	**KAF157**	
9.6	10421	152.45	109	1.65	**K157**	
12	8425	123.25	110	2.00	**KF157**	**4P**
15	6827	99.87	110	2.50	**KA157**	
16	6311	92.33	110	2.70	**KAF157**	
11	9234	135.09	77	1.30		
12	8353	122.20	77	1.45		
13	7496	109.66	77	1.60	**K127**	**4P**
16	6090	89.10	78	2.00	**KF127**	
18	5552	81.23	78	2.20	**KA127**	
21	4841	70.82	78	2.50	**KAF127**	
23	4259	62.31	78	2.80		
28	3620	52.96	78	3.20		
13	7684	112.41	55	1.00	**K107**	
14	6887	100.75	55	1.10	**KF107**	**4P**
16	6218	90.96	55	1.20	**KA107**	
18	5647	82.61	55	1.35	**KAF107**	
20	5010	73.30	54	1.50		
22	4547	66.52	53	1.65		
26	3908	57.17	52	1.90	**K107**	**4P**
29	3411	49.90	51	2.20	**KF107**	
34	2893	42.33	50	2.40	**KA107**	
39	2529	37.00	49	2.70	**KAF107**	
45	2234	32.68	49	3.00		
47	2138	31.28	48	3.00		
50	1982	28.99	48	3.20		
21	4822	70.54	31	0.85	**K97**	
23	4276	62.55	31	0.95	**KF97**	**4P**
26	3865	56.55	31	1.05	**KA97**	
30	3276	47.93	31	1.25	**KAF97**	
35	2862	41.87	31	1.40		
38	2617	38.29	30	1.55		
43	2339	34.22	30	1.70		
47	2106	30.81	30	1.90	**K97**	
52	1907	27.90	29	2.10	**KF97**	**4P**
59	1691	24.74	29	2.40	**KA97**	
65	1529	22.37	28	2.60	**KAF97**	
77	1296	18.96	28	3.00		
88	1132	16.56	28	3.30		
105	947	13.85	28	3.80		
33	3009	44.02	19	0.80		
40	2496	36.52	19	0.95	**K87**	
47	2145	31.38	20	1.20	**KF87**	**4P**
52	1905	27.87	20	1.30	**KA87**	
59	1703	24.92	19	1.40	**KAF87**	

K

选型参数表
（恒功率）

Selection Table
(Constant Power)

n_a [r/min]	Ma [NM]	i	F_{ra} [KN]	F_B	机型号 Type size	极数 Pole
11.0kW						
65	1531	22.40	19	1.40		
75	1329	19.44	19	1.60		
84	1190	17.41	19	1.75		
91	1094	16.00	18	1.55	**K87**	
101	988	14.45	18	2.00	**KF87**	4P
116	859	12.56	18	2.20	**KA87**	
131	763	11.16	17	1.85	**KAF87**	
146	684	10.00	17	2.10		
176	567	8.29	16	2.30		
202	493	7.21	16	2.50		
63	1580	23.11	14	0.90		
72	1386	20.28	15	1.00		
82	1223	17.89	16	1.10		
92	1084	15.86	16	1.20	**K77**	
108	926	13.54	15	1.35	**KF77**	4P
118	845	1236	15	1.10	**KA77**	
135	741	10.84	15	1.25	**KAF77**	
153	654	9.57	14	1.35		
172	580	8.48	14	1.45		
202	495	7.24	14	1.55		
15.0kW						
2.5	52422	592	161	0.90		
3.2	39848	450	171	1.05	**K187R107**	4P
3.7	34800	393	171	1.20	**KA187R107**	
4.1	31435	355	171	1.55		
6.5	20012	226	171	2.10		
4.9	26565	300	135	1.10		
5.6	23200	262	135	1.30		
6.1	21341	241	135	1.45	**K167R107**	
6.9	18684	211	135	1.65	**KA167R107**	4P
7.5	17179	194	135	1.75		
8.2	15762	178	135	1.95		
9.7	13371	151	135	2.20		
6.2	20809	235	105	0.85		
6.8	19127	216	106	0.95	**K157R107**	
7.7	16825	190	107	1.05	**KF157R107**	4P
9.2	14079	159	108	1.30	**KA157R107**	
12	10980	124	109	1.65	**KAF157R107**	
14	9563	108	110	1.90		
5.5	24804	176.80	171	1.90	**K187**	6P
6.0	22532	160.60	171	2.10	**KA187**	
7.5	18188	129.64	135	1.60	**K167**	
8.3	16370	116.68	135	1.85	**KA167**	6P
9.1	14903	159.88	135	2.00	**K167**	
10	13512	144.96	135	2.25	**KA167**	4P
11	12084	129.64	135	2.40		
7.9	17292	123.25	107	1.00	**K157**	
9.7	14011	99.87	108	1.20	**KF157**	
11	12954	92.33	108	1.35	**KA157**	6P
12	11329	80.75	109	1.55	**KAF157**	
14	9540	68.00	109	1.75		
9.6	14210	152.45	108	1.20		
12	11488	123.25	109	1.50	**K157**	
15	9309	99.87	108	1.85	**KF157**	
16	8606	92.33	107	2.00	**KA157**	4P
18	7527	80.75	104	2.30	**KAF157**	
21	6338	68.00	104	2.70		
24	5719	61.36	104	3.00		

n_a [r/min]	Ma [NM]	i	F_{ra} [KN]	F_B	机型号 Type size	极数 Pole
15.0kW						
					K127	
11	12592	135.09	75	0.95	**KF127**	4P
12	11390	122.20	76	1.10	**KA127**	
13	10221	109.66	76	1.20	**KAF127**	
16	8305	89.10	77	1.45		
18	7571	81.23	77	1.60	**K127**	
21	6601	70.82	78	1.85	**KF127**	4P
23	5808	62.31	76	2.10	**KA127**	
28	4936	52.96	74	2.50	**KAF127**	
31	4348	46.65	72	2.80		
36	3768	40.42	72	3.20		
16	8478	90.96	48	0.90	**K107**	
18	7700	82.61	49	1.00	**KF107**	4P
20	6832	73.30	49	1.10	**KA107**	
22	6200	66.52	48	1.25	**KAF107**	
26	5329	57.17	48	1.45		
29	4651	49.90	48	1.60		
34	3946	42.33	47	1.75	**K107**	
39	3449	37.00	46	2.00	**KF107**	
45	3046	32.68	45	2.20	**KA107**	4P
47	2915	31.28	44	2.20		
50	2702	28.99	44	2.50	**KAF107**	
55	2452	26.31	44	2.70		
65	2107	22.61	44	3.20		
30	4468	47.93	27	0.90		
35	3903	41.87	27	1.05	**K97**	
38	3569	38.29	27	1.15	**KF97**	4P
43	3190	34.22	27	1.30	**KA97**	
47	2872	30.81	27	1.40	**KAF97**	
52	2601	27.90	27	1.55		
59	2306	24.74	27	1.75		
65	2085	22.37	26	1.95	**K97**	
77	1767	18.96	26	2.30	**KF97**	
88	1544	16.56	25	2.70	**KA97**	4P
105	1291	13.85	25	3.00	**KAF97**	
122	1118	11.99	25	3.30		
140	970	10.41	25	3.80		
168	812	8.71	25	4.50		
47	2925	31.38	16	0.90		
52	2598	27.87	17	0.95	**K87**	
59	2323	24.92	17	1.00	**KF87**	4P
65	2088	22.40	17	1.05	**KA87**	
75	1812	19.44	17	1.20	**KAF87**	
91	1491	16.00	16	1.15		
101	1347	14.45	17	1.50	**K87**	
116	1171	12.56	17	1.60	**KF87**	
131	1040	11.16	16	1.35	**KA87**	4P
146	932	10.00	16	1.55	**KAF87**	
176	773	8.29	15	1.70		
202	672	7.21	15	1.85		
18.5kW						
3.3	48811	450	159	0.85		
3.7	42628	393	171	1.00	**K187R107**	
4.1	38506	355	171	1.25	**KA187R107**	4P
6.5	24514	226	171	1.70		
7.7	20718	191	171	2.00		

K

n_a [r/min]	Ma [NM]	i	F_{ra} [KN]	F_B	机型号 Type size	极数 Pole
18.5kW						
4.9	32541	300	135	0.90		
5.6	28419	262	135	1.05		
6.1	26141	241	135	1.20		
7.0	22887	211	135	1.35	**K167R107**	
7.6	21043	194	135	1.40	**KA167R107**	**4P**
8.3	19307	178	135	1.60		
9.7	16379	151	135	1.80		
11	13884	128	135	2.10		
13	12149	112	135	2.40		
7.7	20609	190	105	0.90	**K157R107**	
9.2	17247	159	107	1.05	**KF157R107**	**4P**
12	13450	124	108	1.35	**KA157R107**	
14	11715	108	107	1.55	**KAF157R107**	
5.5	30592	176.80	171	1.55		
6.0	27789	160.60	171	1.65	**K187**	**6P**
6.7	24868	143.72	171	1.90	**KA187**	
7.3	23013	133.00	171	2.10		
8.3	20187	176.80	171	2.30		
9.2	18337	160.60	171	2.50	**K187**	**4P**
10	16410	143.72	171	2.90	**KA187**	
11	15186	133.00	171	3.20		
10	16551	144.96	135	1.70		
11	14802	129.64	135	1.95		
13	13322	116.68	135	2.25	**K167**	**4P**
14	12410	108.69	135	2.40	**KA167**	
15	11034	96.64	135	2.70		
17	9786	85.71	135	3.00		
9.7	15976	99.87	106	1.00	**K157**	
11	13972	92.33	107	1.10	**KF157**	**6P**
12	11766	80.75	106	1.25	**KA157**	
14	21326	68.00	104	1.40	**KAF157**	
12	14072	123.25	106	1.20		
15	11403	99.87	104	1.50		
16	10542	92.33	102	1.65		
18	9220	80.75	100	1.85	**K157**	
22	7764	68.00	98	2.10	**KF157**	**4P**
24	7006	61.36	96	2.50	**KA157**	
27	6262	54.84	94	2.80	**KAF157**	
31	5445	47.69	91	3.20		
38	4418	38.69	87	3.90		
					K127	
13	12521	109.66	75	1.00	**KF127**	**4P**
16	10173	89.10	75	1.20	**KA127**	
18	9275	81.23	75	1.30	**KAF127**	
21	8086	70.82	74	1.50		
24	7114	62.31	73	1.70		
28	6047	52.96	71	2.00	**K127**	
32	5326	46.65	70	2.20	**KF127**	**4P**
36	4615	40.42	68	2.70	**KA127**	
41	4142	36.28	66	3.00	**KAF127**	
46	3611	31.63	65	3.40		
53	3178	27.83	63	3.90		
20	8369	73.30	44	0.90	**K107**	
22	7595	66.52	44	1.00	**KF107**	**4P**
26	6528	57.17	44	1.15	**KA107**	
29	5697	49.90	44	1.30	**KAF107**	

n_a [r/min]	Ma [NM]	i	F_{ra} [KN]	F_B	机型号 Type size	极数 Pole
18.5kW						
35	4833	42.33	44	1.45		
40	4225	37.00	43	1.60		
45	3731	32.68	43	1.85	**K107**	
47	3548	31.28	43	1.80		
51	3310	28.99	42	2.10	**KF107**	**4P**
56	3004	26.31	42	2.30	**KA107**	
65	2582	22.61	41	2.60	**KAF107**	
74	2254	19.74	40	3.00		
88	1911	16.74	38	3.50		
35	4781	41.87	24	0.85	**K97**	
48	3518	30.81	25	1.15	**KF97**	**4P**
53	3186	27.90	25	1.30	**KA97**	
59	2825	24.74	25	1.45	**KAF97**	
66	2554	22.37	25	1.60		
78	2165	18.96	24	1.90	**K97**	
89	1891	16.56	24	2.20	**KF97**	
106	1581	13.85	24	2.60	**KA97**	**4P**
123	1369	11.99	23	2.70	**KAF97**	
141	1189	10.41	23	3.00		
169	994	8.71	23	3.50		
59	2845	24.92	15	0.85		
66	2558	22.40	15	0.85		
76	2220	19.44	15	1.00		
84	1988	17.41	16	1.05	**K87**	
102	1650	14.45	16	1.20	**KF87**	
117	1434	12.56	16	1.30	**KA87**	**4P**
132	1274	11.16	15	1.10	**KAF87**	
147	1142	10.00	15	1.25		
177	947	8.29	14	1.40		
204	823	7.21	14	1.50		
22kW						
3.7	50693	393	155	0.85		
4.1	45791	355	171	1.05		
6.5	29152	226	171	1.45	**K187R107**	**4P**
7.7	24637	191	171	1.70	**KA187R107**	
8.8	21541	167	171	1.95		
10	18188	141	171	2.30		
5.6	33795	262	135	0.85		
6.1	31087	241	135	1.00		
7.0	27217	211	135	1.15		
7.6	25024	194	135	1.20	**K167R107**	**4P**
8.3	22960	178	135	1.35	**KA167R107**	
9.7	19477	151	135	1.50		
11	16511	128	135	1.80		
13	14447	112	135	2.10		
					K157R107	
9.2	20509	159	104	0.90	**KF157R107**	**4P**
12	15995	124	103	1.15	**KA157R107**	
14	13931	108	102	1.30	**KAF157R107**	
5.5	36380	176.80	171	1.30		
6.0	33046	160.60	171	1.40		
6.7	29573	143.72	171	1.60	**K187**	**6P**
7.3	27367	133.00	171	1.80	**KA187**	
8.2	24410	118.63	171	1.90		
9.6	20890	101.52	171	2.10		
8.3	24006	176.80	171	1.95		
9.2	21806	160.60	171	2.10	**K187**	
10	19514	143.72	171	2.40	**KA187**	**4P**
11	18059	133.00	171	2.70		

K

选型参数表
（恒功率）

Selection Table
(Constant Power)

n_a [r/min]	Ma [NM]	i	F_{ra} [KN]	F_B	机型号 Type size	极数 Pole
22kW						
11	17602	129.64	135	1.65		
13	15843	116.68	135	1.90		
14	14758	108.69	135	2.00	**K167**	**4P**
15	13122	96.64	135	2.20	**KA167**	
17	11638	85.71	135	2.50		
19	10402	76.61	135	2.90		
9.7	20550	99.87	101	0.85		
11	18999	92.33	101	0.90	**K157**	
12	16616	80.75	100	1.05	**KF157**	**6P**
14	13992	68.00	99	1.20	**KA157**	
16	12626	61.36	98	1.35	**KAF157**	
12	16735	123.25	100	1.05		
15	13560	99.87	99	1.25		
16	12536	92.33	98	1.35	**K157**	
18	10964	80.75	97	1.55	**KF157**	
22	9233	68.00	95	1.80	**KA157**	**4P**
24	8331	61.36	93	2.10	**KAF157**	
27	7446	54.84	91	2.30		
31	6475	47.69	89	2.70		
38	5253	38.69	85	3.30		
16	12098	89.10	70	1.00	**K127**	
18	11029	81.23	70	1.10	**KF127**	**4P**
21	9616	70.82	70	1.30	**KA127**	
24	8460	62.31	69	1.45	**KAF127**	
28	7191	52.96	67	1.70		
32	6334	46.65	67	1.90		
36	5488	40.42	66	2.30	**K127**	
41	4926	36.28	64	2.50	**KF127**	**4P**
46	4295	31.63	63	2.90	**KA127**	
53	3779	27.83	61	3.30	**KAF127**	
62	3211	23.65	60	3.80		
71	2828	20.83	58	4.30		
					K107	
26	7762	57.17	41	1.00	**KF107**	**4P**
29	6775	49.90	41	1.10	**KA107**	
35	5748	42.33	41	1.20	**KAF107**	
40	5024	37.00	41	1.35		
45	4437	32.68	41	1.55		
47	4220	31.28	41	1.50		
51	3936	28.99	40	1.75		
56	3572	26.31	40	1.90		
65	3070	22.61	39	2.20	**K107**	
74	2680	19.74	38	2.50	**KF107**	**4P**
88	2273	16.74	37	2.90	**KA107**	
100	1986	14.63	36	3.30	**KAF107**	
109	1824	13.43	35	2.20		
125	1591	11.72	34	2.60		
148	1350	9.94	33	2.90		
169	1180	8.69	32	3.20		
48	4183	30.81	22	0.95	**K97**	
53	3788	27.90	23	1.05	**KF97**	**4P**
59	3359	24.74	23	1.20	**KA97**	
66	3037	22.37	23	1.35	**KAF97**	
78	2574	18.96	23	1.60		
89	2248	16.56	23	1.80	**K97**	
106	1881	13.85	23	2.20	**KF97**	**4P**
123	1628	11.99	22	2.30	**KA97**	
141	1413	10.41	21	1.90	**KAF97**	
169	1183	8.71	20	2.10		

n_a [r/min]	Ma [NM]	i	F_{ra} [KN]	F_B	机型号 Type size	极数 Pole
22kW						
76	2640	19.44	14	0.80		
84	2364	17.41	14	0.90		
102	1962	14.45	14	1.00	**K87**	**4P**
117	1705	12.56	15	1.10	**KF87**	
132	1515	11.16	13	0.95	**KA87**	
147	1358	10.00	13	1.05	**KAF87**	
177	1126	8.29	14	1.20		
204	979	7.21	13	1.25		
30kW						
6.5	39752	226	171	1.05		
7.7	33596	191	171	1.25	**K187R107**	**4P**
8.8	29375	167	171	1.45	**KA187R107**	
10	24801	141	171	1.70		
7.0	37114	211	135	0.85		
7.6	34124	194	135	0.85		
8.3	31309	178	135	1.00	**K167R107**	**4P**
9.7	26560	151	135	1.10	**KA167R107**	
11	22515	128	135	1.30		
13	19700	112	135	1.50		
8.3	32735	176.80	171	1.45		
9.2	29736	160.60	171	1.55		
10	26610	143.72	171	1.75		
11	24625	133.00	171	2.00	**K187**	**4P**
12	21965	118.63	171	2.22	**KA187**	
14	18797	101.52	171	2.30		
16	16842	90.96	171	2.50		
20	13566	73.27	171	2.90		
13	21604	116.68	135	1.30		
14	20124	108.69	135	1.50		
15	17893	96.64	135	1.70		
17	15869	85.71	135	1.85	**K167**	**4P**
19	14185	76.61	135	2.10	**KA167**	
22	12524	67.64	135	2.40		
24	11172	60.34	135	2.70		
29	9426	50.91	135	3.20		
15	18491	99.87	88	18491		
16	17095	92.33	88	17095		
18	14951	80.75	88	14951	**K157**	
22	12590	68.00	87	12590	**KF157**	
24	11361	61.36	86	11361	**KA157**	**4P**
27	10154	54.84	85	10154	**KAF157**	
31	8830	47.69	83	8830		
38	7164	38.69	81	7164		
47	5840	31.54	78	5840		
21	13113	70.82	61	0.95		
24	11537	62.31	61	1.05		
28	9806	52.96	61	1.25		
32	8637	46.65	61	1.40	**K127**	
36	7484	40.42	61	1.65	**KF127**	
41	6717	36.28	60	1.85	**KA127**	
46	5856	31.63	59	2.10	**KAF127**	
53	5153	27.83	58	2.40		
62	4379	23.65	57	2.80		
71	3857	20.83	56	3.00		
81	3342	18.05	56	3.50		
35	7838	42.33	34	0.90	**K107** **KF107**	**4P**
40	6851	37.00	36	1.00	**KA107**	
47	5792	31.28	34	1.10	**KAF107**	

K

n_a [r/min]	Ma [NM]	i	F_{ra} [KN]	F_B	机型号 Type size	极数 Pole
30kW						
51	5368	28.99	36	1.25		
56	4871	26.31	36	1.40		
65	4186	22.61	36	1.65		
74	3655	19.74	36	1.85	**K107**	
88	3099	16.74	35	2.20	**KF107**	**4P**
100	2709	14.63	34	2.40	**KA107**	
109	2487	13.43	33	1.65	**KAF107**	
125	2170	11.72	32	1.90		
148	1840	9.94	31	2.20		
169	1609	8.69	31	2.40		
59	4581	24.74	19	0.90		
66	4142	22.37	19	1.00		
78	3511	18.96	20	1.15	**K97**	
89	3066	16.56	20	1.35	**KF97**	**4P**
106	2564	13.85	20	1.60	**KA97**	
123	2220	11.99	20	1.65	**KAF97**	
141	1927	10.41	19	1.40		
169	1613	8.71	18	1.55		
37kW						
6.5	48697	226	158	0.85		
7.7	41155	191	171	1.00	**K187R107**	**4P**
8.9	35984	167	171	1.15	**KA187R107**	
10	30382	141	171	1.40		
8.3	38354	178	135	0.80		
10	32536	151	135	9.00	**K167R107**	**4P**
12	27580	128	135	1.05	**KA167R107**	
13	24133	112	135	1.20		
8.4	40100	176.80	171	1.15		
9.2	36426	160.60	171	1.25		
10	32597	143.72	171	1.45		
11	30166	133.00	171	1.60	**K187**	
12	26904	118.62	171	1.75	**KA187**	**4P**
15	23026	101.52	171	1.85		
16	20631	90.96	171	2.00		
20	16619	73.27	171	2.40		
22	15178	66.92	171	2.60		
14	24652	108.69	135	1.20		
15	21919	96.64	135	1.35		
17	19440	85.71	135	1.50		
19	17376	76.61	135	1.70	**K167**	**4P**
22	15342	67.64	135	1.95	**KA167**	
25	13686	60.34	135	2.20		
29	11547	50.91	135	2.60		
36	9218	40.64	135	3.20		
16	20942	92.33	79	0.80	**K157**	
18	18315	80.75	80	0.95	**KF157** **KA157** **KAF157**	**4P**
22	15423	68.00	81	1.05		
24	13917	61.36	80	1.25	**K157**	
27	12438	54.84	80	1.40	**KF157**	
31	10817	47.69	79	1.60	**KA157**	**4P**
38	8775	38.69	77	1.95	**KAF157**	
47	7154	31.54	75	2.40		
56	6024	26.56	75	2.80		
24	14133	62.31	55	0.85	**K127**	
28	12012	52.96	56	1.00	**KF127**	**4P**
32	10581	46.65	56	1.15	**KA127**	
37	9168	40.42	56	1.35	**KAF127**	

n_a [r/min]	Ma [NM]	i	F_{ra} [KN]	F_B	机型号 Type size	极数 Pole
37kW						
41	8229	36.28	56	1.50		
47	7174	31.63	56	1.70		
53	6312	27.83	55	1.95		
63	5364	23.65	54	2.30	**K127**	
71	4725	20.83	53	2.60	**KF127**	**4P**
82	4094	18.05	52	3.00	**KA127**	
103	3257	14.36	50	3.50	**KAF127**	
115	2919	12.87	48	2.80		
133	2529	11.15	46	3.10		
167	2012	8.87	44	3.50		
40	8392	37.00	28	0.80		
47	7096	31.28	30	0.90		
51	6575	28.99	32	1.05		
56	5967	26.31	33	1.15		
65	5128	22.61	33	1.30	**K107**	
75	4477	19.74	33	1.50	**KF107**	
88	3797	16.74	33	1.75	**KA107**	**4P**
101	3318	14.63	32	1.95	**KAF107**	
110	3046	13.43	31	1.35		
126	2658	11.72	30	1.55		
149	2255	9.94	30	1.75		
170	1971	8.69	29	1.95		
45kW						
7.7	50054	191	155	0.85	**K187R107**	
8.9	43764	167	167	0.95	**KA187R107**	**4P**
10	36951	141	171	1.15		
12	33544	128	135	0.85	**K167R107**	**4P**
13	29351	112	135	1.00	**KA167R107**	
8	46332	176.80	167	0.95		
9	42087	160.60	171	1.05		
10	37663	143.72	171	1.20		
11	34854	133.00	171	1.30		
12	31086	118.62	171	1.45	**K187**	
15	26604	101.52	171	1.50	**KA187**	**4P**
16	23837	90.96	171	1.65		
20	19201	73.27	171	1.95		
22	17537	66.92	169	2.30		
24	15873	60.57	160	2.50		
28	14091	53.77	160	2.80		
14	28483	108.69	135	1.00		
15	25326	96.64	135	1.10		
17	22461	85.71	135	1.25		
19	20076	76.61	135	1.40		
22	17726	67.64	135	1.60	**K167**	**4P**
25	15813	60.34	134	1.80	**KA167**	
29	13341	50.91	130	2.10		
36	10650	40.64	127	2.60		
41	9487	36.20	120	2.80		
44	8847	33.76	120	3.00		
22	18758	68.00	73	0.85		
24	16926	61.36	74	1.00		
27	15128	54.84	74	1.15		
31	13155	47.69	74	1.30	**K157**	
38	10673	38.69	73	1.60	**KF157**	**4P**
47	8700	31.54	72	1.95	**KA157**	
56	7327	26.56	71	2.20	**KAF157**	
62	6612	23.97	69	2.60		
69	5909	21.42	68	2.90		
79	5136	18.62	66	3.30		

K

选型参数表
（恒功率）

Selection Table
(Constant Power)

n_a [r/min]	Ma [NM]	i	F_{ra} [KN]	F_B	机型号 Type size	极数 Pole
45kW						
32	12869	46.65	50	0.95	**K127 KF127 KA127 KAF127**	**4P**
37	11150	40.42	51	1.10		
41	10008	36.28	51	1.25		
47	8725	31.63	52	1.40		
53	7677	27.83	51	1.60		
63	6524	23.65	51	1.85		
71	5746	20.83	51	2.10	**K127 KF127 KA127 KAF127**	**4P**
82	4979	18.05	50	2.50		
103	3961	14.36	48	2.90		
115	3550	12.87	46	2.30		
133	3076	11.15	45	2.50		
167	2447	8.87	43	2.80		
51	7997	28.99	24	0.85	**K107 KF107 KA107 KAF107**	**4P**
56	7258	26.31	27	0.95		
65	6237	22.61	29	1.10		
75	5445	19.74	30	1.25		
88	4618	16.74	30	1.45	**K107 KF107 KA107 KAF107**	**4P**
101	4036	14.63	30	1.60		
110	3705	13.43	28	1.10		
126	3233	11.72	28	1.25		
149	2742	9.94	28	1.45		
170	2397	8.69	28	1.60		
55kW						
10	48456	143.72	169	0.95	**K187 KA187**	**4P**
11	44841	133.00	171	1.10		
12	39993	118.62	171	1.15		
15	34228	101.52	170	1.25		
16	30668	90.96	168	1.35		
20	24703	73.27	166	1.60		
22	22562	66.92	162	1.90		
24	20421	60.57	159	2.20		
28	18129	53.77	150	2.50		
34	14727	43.68	150	3.00		
17	28897	85.71	131	1.00	**K167 KA167**	**4P**
19	25829	76.61	130	1.15		
22	22805	67.64	129	1.30		
25	20344	60.34	128	1.50		
29	17164	50.91	125	1.75		
36	13702	40.64	121	2.10		
41	12205	36.20	119	2.50		
44	11382	33.76	118	2.70		
49	10155	30.12	118	3.00		
58	8567	25.41	118	3.50		
24	20688	61.36	66	0.85	**K157 KF157 KA157 KAF157**	**4P**
27	18490	54.84	67	0.95		
31	16079	47.69	68	1.10		
38	13044	38.69	68	1.35		
47	10634	31.54	67	1.60		
56	8955	26.56	67	1.85		
62	8082	23.97	66	2.10		
69	7222	21.42	65	2.40		
79	6278	18.62	64	2.80		
98	5094	15.11	62	3.40		
113	4396	13.04	60	3.80		
37	13628	40.42	45	0.90	**K127 KF127 KA127 KAF127**	**4P**
47	10664	31.63	47	1.15		
53	9383	27.83	47	1.30		

n_a [r/min]	Ma [NM]	i	F_{ra} [KN]	F_B	机型号 Type size	极数 Pole
55kW						
63	7974	23.65	47	1.55	**K127 KF127 KA127 KAF127**	**4P**
71	7023	20.83	47	1.75		
82	6086	1&05	47	2.00		
103	4842	14.36	46	2.40		
115	4339	12.87	44	1.85		
133	3759	11.15	43	2.10		
167	2991	8.87	41	2.30		
75kW						
11	61147	133.00	148	0.80	**K187 KA187**	**4P**
12	54536	118.62	148	0.85		
15	46674	101.52	149	0.90		
16	41819	90.96	150	1.00		
20	33686	73.27	150	1.15		
22	30767	66.92	149	1.40		
24	27847	60.57	147	1.60		
28	24721	53.77	144	1.95		
34	20082	43.68	141	2.30		
37	18312	39.83	140	2.50		
41	16409	35.69	140	2.80		
19	35222	76.61	113	0.85	**K167 KA167**	**4P**
22	31098	67.64	114	0.95		
25	27742	60.34	115	1.10		
29	23406	50.91	114	1.30		
36	18684	40.64	113	1.55		
41	16643	36.20	111	1.80		
44	15521	33.76	109	2.10		
49	13848	30.12	107	2.30		
58	11682	25.41	105	2.70		
73	9324	20.28	100	3.20		
82	8308	18.07	100	3.60		
38	17788	38.69	58	1.00	**K157 KF157 KA157 KAF157**	**4P**
47	14501	31.54	59	1.20		
56	12211	26.56	59	1.35		
62	11020	23.97	59	1.55		
69	9848	21.42	59	1.75		
79	8561	18.62	59	2.00		
98	6947	15.11	57	2.50		
113	5995	13.04	56	2.80		
47	14542	31.63	37	0.85	**K127 KF127 KA127 KAF127**	**4P**
53	12795	27.83	39	0.95		
63	10873	23.65	40	1.10		
71	9577	20.83	41	1.25		
82	8299	18.05	41	1.50		
103	6602	14.36	42	1.75		
115	5917	12.87	39	1.40		
133	5126	11.15	39	1.55		
167	4078	8.87	38	1.70		
90kW						
16	49846	90.96	136	0.85	**K187 KA187**	**4P**
20	40152	73.27	138	1.00		
22	36672	66.92	139	1.15		
25	33193	60.57	138	1.35		
28	29466	53.77	137	1.60		
34	23937	43.68	134	1.90		
37	21827	39.83	134	2.00		
42	19558	35.69	132	2.20		
52	15755	28.75	130	2.70		

K

选型参数表
（恒功率）

Selection Table
(Constant Power)

n_a [r/min]	Ma [NM]	i	F_{ra} [KN]	F_B	机型号 Type size	极数 Pole
90kW						
22	37067	67.64	104	0.80		
25	33067	60.34	105	0.90		
29	27899	50.91	106	1.05		
37	22271	40.64	106	1.30		
41	19838	36.20	105	1.50	**K167**	**4P**
44	18501	33.76	104	1.70	**KA167**	
49	16506	30.12	103	1.90		
59	13925	25.41	101	2.30		
73	11114	20.28	98	2.70		
82	9902	18.07	95	3.20		
39	21202	38.69	50	0.80		
47	17284	31.54	53	1.00		
56	14555	26.56	54	1.10	**K157**	
62	13136	23.97	55	1.30	**KF157**	**4P**
70	11738	21.42	55	1.45	**KA157**	
80	10204	18.62	55	1.70	**KAF157**	
99	8280	15.11	55	2.10		
114	7146	13.04	54	2.30		
63	12960	23.65	35	0.95		
72	11415	20.83	36	1.05	**K127**	
83	9891	18.05	37	1.25	**KF127**	**4P**
104	7869	14.36	38	1.45	**KA127**	
116	7053	12.87	36	1.15	**KAF127**	
134	6110	11.15	36	1.30		
168	4861	8.87	36	1.45		
110kW						
20	49075	73.27	122	0.80		
22	44822	66.92	126	0.95		
25	40569	60.57	127	1.10		
28	36014	53.77	127	1.30		
34	29256	43.68	127	1.55	**K187**	**4P**
37	26677	39.83	126	1.65	**KA187**	
42	23905	35.69	125	1.85		
52	19256	28.758	123	2.10		
63	15914	23.76	121	2.50		
71	14132	21.10	120	2.80		
29	34099	50.91	95	0.85		
37	27220	40.64	97	1.05		
41	24246	36.20	97	1.25		
44	22612	33.76	97	1.40	**K167**	**4P**
49	20174	30.12	97	1.55	**KA167**	
59	17019	25.41	95	1.85		
73	13583	20.28	94	2.20		
84	11822	17.65	92	2.60		
62	16055	23.97	48	1.05	**K157**	
70	14347	21.42	49	1.10	**KF157**	
80	12471	18.62	50	1.15	**KA157**	**4P**
99	10120	15.11	50	1.26	**KAF157**	
114	8734	13.04	50	1.35		

n_a [r/min]	Ma [NM]	i	F_{ra} [KN]	F_B	机型号 Type size	极数 Pole
132kW						
22	53786	66.92	111	0.80		
25	48682	60.57	114	0.90		
28	43217	53.77	117	1.10		
34	35107	43.68	118	1.30		
37	32013	39.83	118	1.40	**K187**	
42	28685	35.69	118	1.55	**KA187**	**4P**
52	23107	28.75	117	1.75		
57	21098	26.25	115	2.10		
63	19097	23.76	113	2.30		
71	16959	21.10	110	2.60		
87	13776	17.14	108	2.80		
37	32664	40.64	87	0.90		
41	29095	36.20	89	1.05		
44	27134	33.76	90	1.15	**K167**	
49	24209	30.12	90	1.30	**KA167**	**4P**
59	20423	25.41	90	1.55		
73	16300	20.28	89	1.85		
82	14524	18.07	88	2.20		
160kW						
28	52384	53.77	103	0.90		
34	42554	43.68	106	1.05		
52	28009	28.75	108	1.45	**K187**	
57	25573	26.25	108	1.75	**KA187**	**4P**
63	23148	23.76	107	1.90		
71	20556	21.10	105	2.10		
87	16698	17.14	103	2.30		
41	35267	36.20	78	0.85		
59	24755	25.41	83	1.25	**K167**	**4P**
73	19757	20.28	83	1.55	**KA167**	
82	17604	18.07	82	1.80		
200kW						
34	53193	43.68	90	0.85		
52	35011	28.75	97	1.15		
57	31967	26.25	98	1.30	**K187**	**4P**
63	28935	23.76	99	1.40	**KA187**	
71	25695	21.10	98	1.50		
87	20873	17.14	97	1.70		

K

选型参数表
（恒功率）

Selection Table
(Constant Power)

Mamax [Nm]	n_a [r/min]	i	F_{ra} [KN]	机型号 Type size	P [kW]/4P
200	0.19	6832	5.6	K37R17 KF37R17 KA37R17 KAF37R17	0.12
	0.22	5922	5.4		
	0.24	5491	5.4		
	0.28	4759	5.4		
	0.31	4160	5.4		
	0.36	3645	5.4		
	0.41	3205	5.4		
	0.47	2801	5.4		
	0.53	2454	5.4		
	0.53	2466	5.4		
	0.69	1892	5.4		
	0.79	1660	5.4		
	0.89	1466	5.4		
	1.02	1288	5.4		
	1.15	1136	5.4		
	1.32	996	5.4	K37R17 KF37R17 KA37R17 KAF37R17	0.12
	1.50	876	5.4		
	1.72	761	5.4		
	1.95	671	5.4		
	2.24	585	5.4		
	2.56	512	5.4		
	2.90	451	5.4		
	3.31	396	5.4		
	3.79	346	5.4		
	4.31	304	5.4	K37R17 KF37R17 KA37R17 KAF37R17	0.18
	4.91	267	5.4		
	5.60	234	5.4		
	6.39	205	5.4		
	7.3	181	5.4	K37R17 KF37R17 KA37R17 KAF37R17	0.25
	8.3	160	5.4		
	9.8	136	5.4		
	10.5	127	5.4		
	12	110	5.4	K37R17 KF37R17 KA37R17 KAF37R17	0.37
	14	96	5.4		
400	0.13	10138	5.6	K47R37 KF47R37 KA47R37 KAF47R37	0.12
	0.15	8534	5.6		
	0.17	7662	5.6		
	0.19	6826	5.6		
	0.22	5983	5.6		
	0.25	5158	5.6		
	0.28	4601	5.6		
	0.33	3940	5.6		
	0.38	3477	5.6		
	0.43	3043	5.6		
	0.48	2732	5.6		
	0.56	2354	5.6		
	0.63	2063	5.6		
	0.72	1819	5.6		
	0.83	1586	5.6		
	0.94	1388	5.6		
	1.1	1222	5.6	K47R37 KF47R37 KA47R37 KAF47R37	0.12
	1.2	1097	5.6		
	1.4	945	5.6		
	1.6	831	5.6		
	1.8	718	5.6		
	2.1	639	5.6		
	2.4	552	5.6	K47R37 KF47R37 KA47R37 KAF47R37	0.18
	2.6	495	5.6		
	3.1	426	5.6		
400	3.5	375	5.6	K47R37 KF47R37 KA47R37 KAF47R37	0.25
	4.1	327	5.6		
	4.6	289	5.6		
	5.2	256	5.6	K47R37 KF47R37 KA47R37 KAF47R37	0.37
	5.9	225	5.6		
	6.7	198	5.6		
	8.1	171	5.6	K47R37 KF47R37 KA47R37 KAF47R37	0.55
	9.1	153	5.6		
	11	131	5.6		
600	0.11	12169	7.2	K57R37 KF57R37 KA57R37 KAF57R37	0.12
	0.12	11162	7.2		
	0.14	9503	7.2		
	0.15	8547	7.2		
	0.18	7277	7.2		
	0.20	6478	7.2		
	0.23	5662	7.2		
	0.26	5033	7.2		
	0.30	4340	7.2		
	0.34	3854	7.2		
	0.39	3390	7.2		
	0.45	2924	7.2		
	0.51	2593	7.2		
	0.58	2249	7.2		
	0.66	1986	7.2		
	0.75	1743	7.2	K57R37 KF57R37 KA57R37 KAF57R37	0.12
	0.85	1539	7.2		
	0.97	1354	7.2		
	1.1	1174	7.2		
	1.3	1036	7.2		
	1.4	906	7.2	K57R37 KF57R37 KA57R37 KAF57R37	0.18
	1.6	806	7.2		
	1.9	699	7.2		
	2.1	615	7.2		
	2.4	544	7.2	K57R37 KF57R37 KA57R37 KAF57R37	0.25
	2.8	473	7.2		
	3.2	421	7.2		
	3.7	362	7.2	K57R37 KF57R37 KA57R37 KAF57R37	0.37
	4.2	319	7.2		
	4.8	280	7.2		
	5.7	246	7.2	K57R37 KF57R37 KA57R37 KAF57R37	0.55
	6.5	215	7.2		
	7.2	192	7.2		
	8.4	166	7.2	K57R37 KF57R37 KA57R37 KAF57R37	0.75
	9.6	145	7.2		
	11	129	7.2		
	13	111	7.2	K57R37 KF57R37 KA57R37 KAF57R37	1.1
	14	97	7.2		
820	0.11	12139	10	K67R37 KF67R37 KA67R37 KAF67R37	0.12
	0.12	11134	10		
	0.14	9479	10		
	0.16	8173	10		

K

选型参数表
（恒功率）

Selection Table
(Constant Power)

Mamax [Nm]	n_a [r/min]	i	F_{ra} [KN]	机型号 Type size	P [kW]/4P
820	0.18	7259	10	K67R37 KF67R37 KA67R37 KAF67R37	0.12
	0.20	6462	10		
	0.23	5648	10		
	0.27	4846	10		
	0.30	4329	10		
	0.35	3750	10		
	0.40	3315	10		
	0.45	2917	10		
	0.52	2532	10		
	0.58	2244	10		
	0.66	1981	10		
	0.75	1739	10	K67R37 KF67R37 KA67R37 KAF67R37	0.12
	0.85	1536	10		
	0.97	1351	10		
	1.1	1171	10	K67R37 KF67R37 KA67R37 KAF67R37	0.18
	1.3	1034	10		
	1.5	903	10		
	1.7	793	10		
	1.9	697	10	K67R37 KF67R37 KA67R37 KAF67R37	0.25
	2.2	613	10		
	2.5	542	10		
	2.8	471	10	K67R37 KF67R37 KA67R37 KAF67R37	0.37
	3.2	420	10		
	3.9	361	10	K67R37 KF67R37 KA67R37 KAF67R37	0.55
	4.3	323	10		
	5.0	279	10		
	5.7	246	10		
	6.4	217	10	K67R37 KF67R37 KA67R37 KAF67R37	0.75
	7.3	191	10		
1550	0.09	15336	15	K77R37 KF77R37 KA77R37 KAF77R37	0.12
	0.09	14066	15		
	0.11	11976	15		
	0.13	10234	15		
	0.15	8824	15		
	0.17	7540	15		
	0.20	6617	15		
	0.23	5784	15		
	0.26	5097	15		
	0.29	4497	15		
	0.33	3968	15		
	0.38	3490	15		
	0.45	2906	15		
	0.48	2721	15		
	0.55	2374	15 15	K77R37 KF77R37 KA77R37 KAF77R37	0.18
	0.64	2053	15	K77R37 KF77R37 KA77R37 KAF77R37	0.18
	0.74	1775	15		
	0.86	1516	15		
	1.0	1390	15	K77R37 KF77R37 KA77R37 KAF77R37	0.25
	1.1	1220	15		
	1.3	1054	15		

Mamax [Nm]	n_a [r/min]	i	F_{ra} [KN]	机型号 Type size	P [kW]/4P
1550	1.4	925	15	K77R37 KF77R37 KA77R37 KAF77R37	0.37
	1.6	817	15		
	1.9	710	15		
	2.2	623	15	K77R37 KF77R37 KA77R37 KAF77R37	0.55
	2.5	553	15		
	2.9	485	15		
	3.2	428	15	K77R37 KF77R37 KA77R37 KAF77R37	0.75
	3.8	368	15		
			15	K77R37 KF77R37 KA77R37 KAF77R37	1.1
	4.3	328	15		
	4.8	291	15		
	5.6	252	15		
2700	0.09	14828	26	K87R57 KF87R57 KA87R57 KAF87R57	0.12
	0.10	13168	26		
	0.11	11736	26		
	0.13	10217	26		
	0.14	9073	26		
	0.17	7854	26		
	0.19	6832	26		
	0.22	5930	26		
	0.25	5239	26		
	0.29	4562	26		
	0.32	4037	26	K87R57 KF87R57 KA87R57 KAF87R57	0.18
	0.36	3609	26		
	0.42	3106	26		
	0.48	2728	26		
	0.56	2371	26	K87R57 KF87R57 KA87R57 KAF87R57	0.25
	0.64	2086	26	K87R57 KF87R57 KA87R57 KAF87R57	0.25
	0.72	1854	26		
	0.80	1658	26	K87R57 KF87R57 KA87R57 KAF87R57	0.37
	0.94	1415	26		
	1.08	1229	26		
	1.3	1078	26	K87R57 KF87R57 KA87R57 KAF87R57	0.55
	1.5	951	26		
	1.7	837	26		
	1.9	726	26	K87R57 KF87R57 KA87R57 KAF87R57	0.75
	2.2	638	26		
	2.5	562	26	K87R57 KF87R57 KA87R57 KAF87R57	1.1
	3.0	474	26		
	3.3	426	26		
	3.8	373	26	K87R57 KF87R57 KA87R57 KAF87R57	1.5
	4.2	330	26		
	4.9	294	26	K87R57 KF87R57 KA87R57 KAF87R57	2.2
	5.7	250	26		
	6.1	236	26		
	7.1	201	26		

K

选型参数表
（恒功率）

Selection Table
(Constant Power)

Mamax [Nm]	n_a [r/min]	i	F_{ra} [KN]	机型号 Type size	P [kW]/4P
4300	0.07	18091	38	K97R57 KF97R57 KA97R57 KAF97R57	0.12
	0.08	16666	38		
	0.09	14896	38		
	0.10	13183	38		
	0.11	11677	38		
	0.13	10317	38		
	0.14	9083	38		
	0.16	8055	38		
	0.19	6969	38		
	0.22	6027	38	K97R57 KF97R57 KA97R57 KAF97R57	0.18
	0.24	5392	38		
	0.28	4669	38		
	0.32	4081	38		
	0.37	3583	38	K97R57 KF97R57 KA97R57 KAF97R57	0.25
	0.43	3108	38		
	0.48	2756	38	K97R57 KF97R57 KA97R57 KAF97R57	0.37
			38		
	0.55	2419	38	K97R57 KF97R57 KA97R57 KAF97R57	0.37
	0.63	2123	38		
	0.75	1856	38	K97R57 KF97R57 KA97R57 KAF97R57	0.55
	0.86	1625	38		
	0.97	1430	38		
	1.1	1261	38		
	1.3	1102	38	K97R57 KF97R57 KA97R57 KAF97R57	0.75
	1.5	957	38		
	1.6	855	38	K97R57 KF97R57 KA97R57 KAF97R57	1.1
	1.9	743	38		
	2.2	651	38		
	2.4	573	38	K97R57 KF97R57 KA97R57 KAF97R57	1.5
	2.8	504	38		
	3.3	437	38	K97R57 KF97R57 KA97R57 KAF97R57	2:2
	3.7	382	38		
	4.2	342	38		
	4.7	305	38	K97R57 KF97R57 KA97R57 KAF97R57	3.0
	5.5	258	38		
	6.2	232	38		
	7.2	199	38	K97R57 KF97R57 KA97R57 KAF97R57	4.0
8000	0.09	14311	62	K107R77 KF107R77 KA107R77 KAF107R77	0.12
	0.11	12211	62		
8000	0.12	10678	62	K107R77 KF107R77 KA107R77 KAF107R77	0.18
	0.14	9524	62		
	0.16	8328	62		
	0.18	7269	62	K107R77 KF107R77 KA107R77 KAF107R77	0.25
	0.22	6184	62		
	0.23	5662	62		
	0.26	5138	62	K107R77 KF107R77 KA107R77 KAF107R77	0.37
	0.31	4360	62		
	0.35	3811	62		
	0.41	3358	62	K107R77 KF107R77 KA107R77 KAF107R77	0.55
	0.47	2977	62		
	0.54	2598	62		
	0.61	2286	62	K107R77 KF107R77 KA107R77 KAF107R77	0.75
	0.72	1939	62		
	0.82	1713	62	K107R77 KF107R77 KA107R77 KAF107R77	1.1
	0.90	1555	62		
	1.0	1336	62		
	1.2	1166	62	K107R77 KF107R77 KA107R77 KAF107R77	1.5
	1.4	1030	62		
	1.5	904	62		
	1.8	793	62	K107R77 KF107R77 KA107R77 KAF107R77	2.2
	2.1	696	62		
	2.3	614	62		
	2.7	522	62	K107R77 KF107R77 KA107R77 KAF107R77	3.0
	3.1	461	62		
	3.5	408	62	K107R77 KF107R77 KA107R77 KAF107R77	4.0
	4.0	364	62		
	4.5	318	62	K107R77 KF107R77 KA107R77 KAF107R77	5.5
	5.0	286	62		
	5.7	251	62		
13000	0.08	17396	75	K127R77 KF127R77 KA127R77 KAF127R77	0.18
	0.08	15859	75		
	0.09	14843	75		
	0.11	12331	75		
	0.12	10819	75	K127R77 KF127R77 KA127R77 KAF127R77	0.25
	0.14	9801	75		
	0.16	8366	75	K127R77 KF127R77 KA127R77 KAF127R77	0.37
	0.18	7329	75		
	0.21	6430	75		

K

选型参数表
（恒功率）

Selection Table
(Constant Power)

Mamax [Nm]	n_a [r/min]	i	F_{ra} [KN]	机型号 Type size	P [kW]/4P
13000	0.24	5793	75	K127R77	0.55
	0.28	4924	75	KF127R77	
	0.32	4332	75	KA127R77	
	0.36	3854	75	KAF127R77	
	0.42	3282	75	K127R77	0.75
				KF127R77	
	0.47	2982	75	KA127R77	
				KAF127R77	
	0.54	2584	75	K127R77	1.1
				KF127R77	
	0.62	2248	75	KA127R77	
				KAF127R77	
	0.73	1909	75	K127R77	1.1
				KF127R77	
				KA127R77	
				KAF127R77	
	0.80	1741	75	K127R77	1.5
				KF127R77	
	0.92	1527	75	KA127R77	
				KAF127R77	
	1.1	1335	75	K127R77	2.2
				KF127R77	
	1.2	1171	75	KA127R77	
	1.4	1000	75	KAF127R77	
	1.6	877	75	K127R77	3.0
				KF127R77	
	1.8	783	75	KA127R77	
	2.0	698	75	KAF127R77	
	2.4	605	75	K127R77	4.0
				KF127R77	
	2.6	548	75	KA127R77	
				KAF127R77	
	3.0	473	75	K127R77	5.5
				KF127R77	
	3.5	410	75	KA127R77	
				KAF127R77	
	2.7	541	75	K127R87	4.0
				KF127R87	
				KA127R87	
				KAF127R87	
	3.0	477	75	K127R87	5.5
				KF127R87	
	3.4	423	75	KA127R87	
				KAF127R87	
	3.9	369	75	K127R87	7.5
				KF127R87	
	4.3	333	75	KA127R87	
	5.0	289	75	KAF127R87	
	5.7	254	75	K127R87	7.5
				KF127R87	
				KA127R87	
				KAF127R87	
18000	0.08	17778	107	K157R97	0.55
	0.09	15892	107	KF157R97	
	0.09	14803	107	KA157R97	
	0.11	13233	107	KAF157R97	

Mamax [Nm]	n_a [r/min]	i	F_{ra} [KN]	机型号 Type size	P [kW]/4P
18000	0.12	11431	107	K157R97	0.55
	0.14	10219	107	KF157R97	
	0.16	8885	107	KA157R97	
	0.18	7777	107	KAF157R97	
	0.27	5102	107		
	0.31	4561	107	K157R97	1.1
	0.35	4001	107	KF157R97	
	0.39	3578	107	KA157R97	
	0.45	3110	107	KAF157R97	
	0.53	2625	107	K157R97	1.5
				KF157R97	
				KA157R97	
	0.60	2346	107	KAF157R97	
	0.70	2040	107	K157R97	2.2
				KF157R97	
				KA157R97	
	0.78	1824	107	KAF157R97	
	0.86	1668	107	K157R97	2.2
				KF157R97	
				KA157R97	
	1.04	1373	107	KAF157R97	
	1.2	1236	107	K157R97	3.0
				KF157R97	
				KA157R97	
	1.3	1105	107	KAF157R97	
	1.5	960	107	K157R97	4.0
				KF157R97	
	1.7	870	107	KA157R97	
	1.9	760	107	KAF157R97	
	2.2	665	107	K157R97	5.5
				KF157R97	
				KA157R97	
	2.5	570	107	KAF157R97	
	2.8	510	107	K157R97	7.5
				KF157R97	
				KA157R97	
	3.3	437	107	KAF157R97	
	3.8	381	107	K157R97	7.5
				KF157R97	
				KA157R97	
	4.2	340	107	KAF157R97	
	5.0	293	107	K157R97	11
				KF157R97	
				KA157R97	
				KAF157R97	
	3.7	392	107	K157R107	7.5
				KF157R107	
				KA157R107	
	4.4	331	107	KAF157R107	
	4.8	303	107	K157R107	11
				KF157R107	
				KA157R107	
				KAF157R10	
	5.7	258	107	K157R107	15
	6.2	235	107	KF157R107	
				KA157R107	
	6.8	216	107	KAF157R107	

K

选型参数表
（恒功率）

Selection Table
(Constant Power)

Mamax [Nm]	n_a [r/min]	i	F_{ra} [KN]	机型号 Type size	P [kW]/4P
32000	0.07	19598	135	K167R97 KA167R97	0.55
	0.08	17297	135		
	0.09	14751	135		
	0.11	13019	135		
	0.12	11500	135		
	0.14	10199	135		
	0.16	8573	135	K167R97 KA167R97	0.75
	0.22	6453	135	K167R97 KA167R97	1.1
	0.27	5266	135		
	0.30	4708	135	K167R97 KA167R97	1.5
	0.35	4052	135		
	0.43	3320	135	K167R97 KA167R97	2.2
	0.52	2709	135		
	0.63	2249	135	K167R97 KA167R97	3
	0.65	2168	135		
	0.85	1693	135	K167R97 KA167R97	4
	1.0	1384	135		
	1.1	1274	135	K167R97 KA167R97	5.5
	1.3	1094	135		
	1.6	929	135	K167R97 KA167R97	7.5
	1.7	838	135		
	1.9	744	135		
	2.6	551	135	K167R97 KA167R97	11
	3.1	473	135		
	3.5	420	135	K167R97 KA167R97	15
	4.0	362	135		
	4.9	300	135	K167R107 KA167R107	18.5
	5.6	262	135	K167R107 KA167R107	22
	6.1	241	135		
	7.0	211	135	K167R107 KA167R107	30
	7.6	194	135		
	8.3	178	135		
	9.8	151	135	K167R107 KA167R107	37
	11.6	128	135	K167R107 KA167R107	45
	13.2	112	135		

Mamax [Nm]	n_a [r/min]	i	F_{ra} [KN]	机型号 Type size	P [kW]/4P
50000	0.05	29171	171	K187R97 KA187R97	0.55
	0.06	24289	171		
	0.07	21774	171		
	0.08	17118	171		
	0.09	15181	171		
	0.11	12761	171	K187R97 KA187R97	0.75
	0.12	11727	171		
	0.13	10414	171		
	0.15	9311	171	K187R97 KA187R97	1.1
	0.17	8372	171		
	0.19	7266	171		
	0.21	6565	171	K187R97 KA187R97	1.5
	0.23	6033	171		
	0.26	5358	171		
	0.30	4790	171	K187R97 KA187R97	2.2
	0.33	4307	171		
	0.37	3806	171		
	0.44	3227	171	K187R97 KA187R97	3
	0.52	2737	171		
	0.64	2252	171	K187R97 KA187R97	4
	0.71	2028	171		
	0.78	1836	171		
	0.88	1628	171	K187R97 KA187R97	5.5
	1.1	1326	171		
	1.2	1247	171	K187R97 KA187R97	7.5
	1.3	1073	171		
	2.4	610	171	K187R97 KA187R97	15
	2.6	558	171		
	3.1	473	171	K187R97 KA187R97	18.5
	1.8	835	171	K187R107 KA187R107	11
	2.0	728	171	K187R107 KA187R107	15
	2.5	592	171		
	3.3	450	171	K187R107 KA187R107	18.5
	3.7	393	171		
	4.1	355	171	K187R107 KA187R107	30
	6.6	226	171	K187R107 KA187R107	37
	7.8	191	171	K187R107 KA187R107	45
	8.9	167	171		
	10.5	141	171		

K

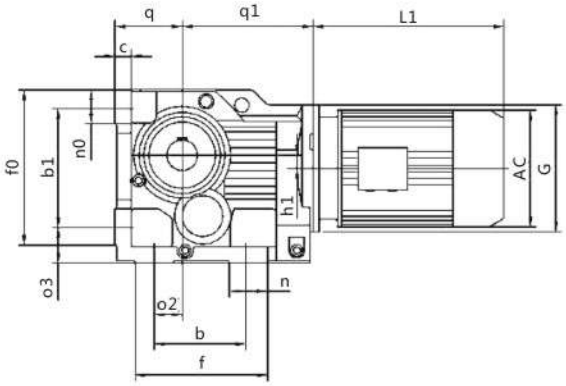

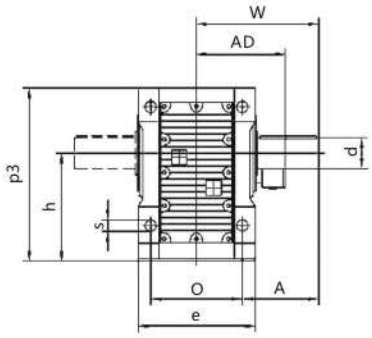

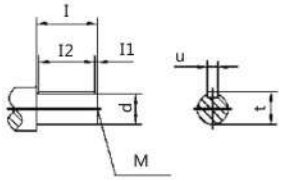

规格 Specification	a b	a_2 h	b_1 q	q_1 h_1	s a_3	d	I_1 I_2	u t	w A	e P_3	c n_0	f_0 f	n M	G	电机尺寸 MotorSize AC | AD | L1
K37	100 110	28 $100_{-0.5}$	115 $63_{-0.5}$	139 8.5	Φ11 32	Φ25k6 50	5 40	8 28	110 60	120 165	16 37	150 143	38 M10	Φ120	见附录 A-2 Pleasesee appendix A-2
K47	120 130	35 $112_{-0.5}$	130 $71_{-0.5}$	166 7.2	Φ11 37	Φ30k6 60	3.5 50	8 33	135 75	145 185	18 37	170 162	32 M10	Φ160	
K57	130 130	30 $132_{-0.5}$	150 $80_{-0.5}$	173 13.1	Φ13.5 45	Φ35k6 70	7 56	10 38	153 88	157 217	21 43	190 172	40 M12	Φ160	
K67	140 120	30 $140_{-0.5}$	160 $90_{-0.5}$	179 20	Φ13.5 45	Φ40k6 80	5 70	12 43	171 101	170 228	24 43	203 170	45 M16	Φ160	
K77	165 150	40 $180_{-0.5}$	200 $112_{-0.5}$	202 31.3	Φ17.5 55	Φ50k6 100	10 80	14 53.5	206 123.5	200 288	27 55	263 208	55 M16	Φ200	
K87	180 180	55 $212_{-0.5}$	233 $132_{-0.5}$	257 25.9	Φ22 70	Φ60m6 120	5 110	18 64	240 150	230 340	32 67	305 260	75 M20	Φ250	
K97	240 240	75 265_{-1}	295 $160_{-0.5}$	277 32.3	Φ26 75	Φ70m6 140	7.5 125	20 74.5	291 171	290 417	36 82	372 294	60 M20	Φ300	
K107	270 280	95 315_{-1}	360 $200_{-0.5}$	341 52	Φ33 95	Φ90m6 170	5 160	25 95	347 212	340 503	40 98	448 380	100 M24	Φ350	
K127	330 350	115 375_{-1}	420 $225_{-0.5}$	390 53	Φ39 110	Φ110m6 210	15 180	28 116	418 253	400 592	45 111	526 440	100 M24	Φ450	
K157	420 380	140 450_{-1}	500 280_{-1}	426 71.7	Φ39 130	Φ120m6 210	5 200	32 127	457 247	500 705	50 130	634 480	100 M24	Φ550	

注:电机需方配或配特殊电机时需加联接法兰(见附录D)

Note: When equipping the user's motor or the special one, the flange is required to connected.(Please see appendix D)

K167
安装结构尺寸

K167
Mounting Dimensional Description

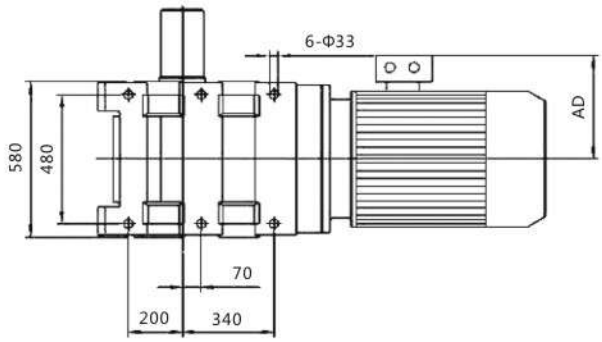

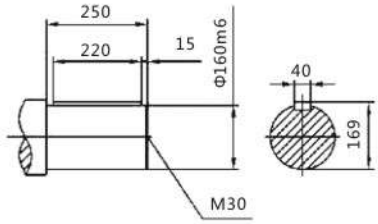

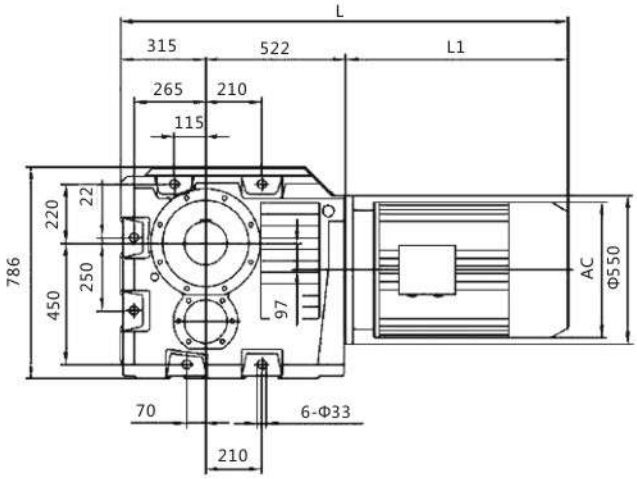

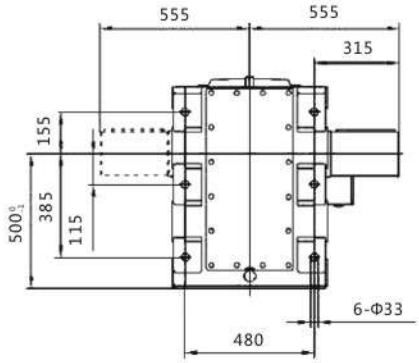

K

电机机座号 Motor fram size	160M	160L	180M	180L	200	225S	225M	250M	280S	280M	315S	315M	315L
AC	330	330	380	380	420	470	470	510	580	580	645	645	645
AD	255	255	280	280	305	335	335	370	410	410	530	530	576
L1	505	560	590	630	660	675	705	770	845	895	1100	1130	1310
L	1342	1397	1427	1467	1497	1512	1542	1607	1682	1732	1937	1967	2147

注:电机需方配或配特殊电机时需加联接法兰(见附录D)

Note: When equipping the user's motor or the special one, the flange is required to connected.(Please see appendix D)

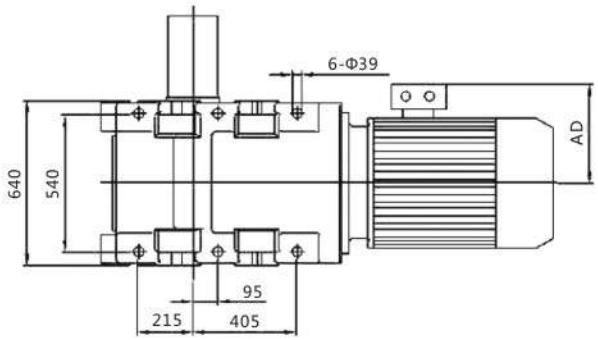

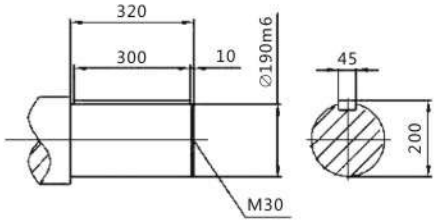

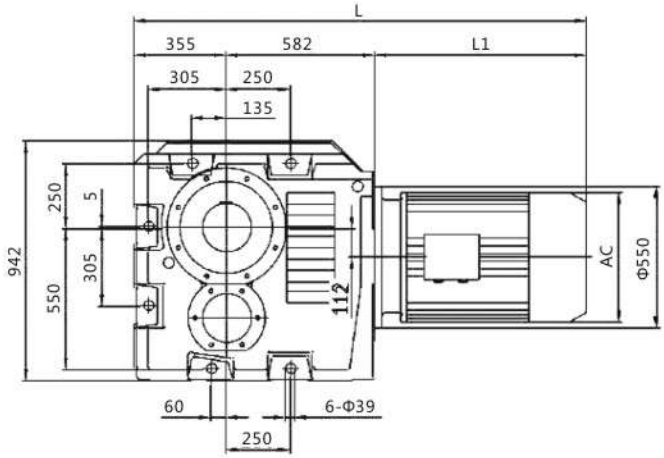

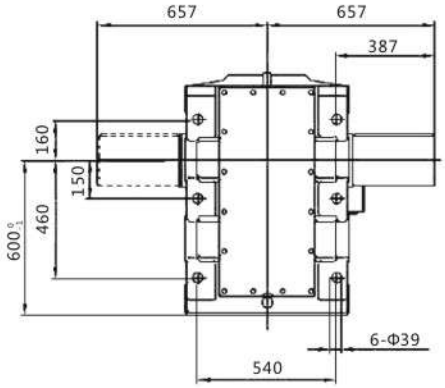

电机机座号 Motor fram size	160L	180M	180L	200	225S	225M	250M	280S	280M	315S	315M	315L
AC	330	380	380	420	470	470	510	580	580	645	645	645
AD	255	280	280	305	335	335	370	410	410	530	530	576
L1	560	590	630	660	675	705	770	845	895	1100	1130	1310
L	1497	1527	1567	1597	1612	1642	1707	1782	1832	2037	2067	2247

注:电机需方配或配特殊电机时需加联接法兰(见附录D)

Note: When equipping the user's motor or the special one, the flange is required to connected.(Please see appendix D)

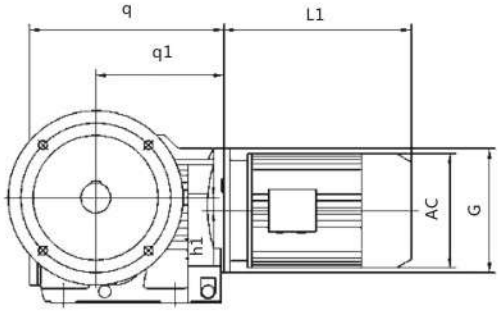

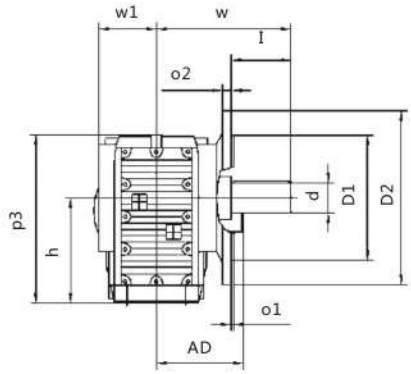

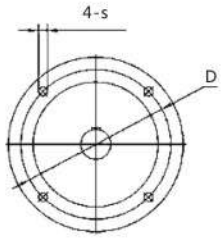

GKF37-87

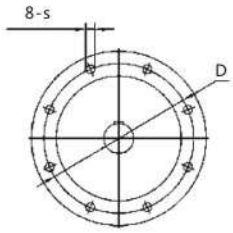

GKF95-157

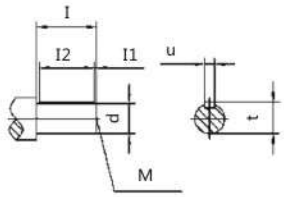

规格 Specification	S O_2	q	q_1 W_1	h_1 I	D I_1	D_2 I_2	D_2 d	h M	P_3 U	O_1 t	G	电机尺寸 MotorSize AC	AD	L1
KA37	Φ9 10	210 134	139 57.5	8.5 50	Φ130 5	Φ110j6 40	Φ160 Φ25k6	$100_{-0.5}$ M10	164 8	3.5 28	120	见附录 A-2 Please see appendix A-2		
KA47	Φ11 10	243 160	166 72	7.2 60	Φ165 3.5	Φ130j6 50	Φ200 Φ30k6	$112_{-0.5}$ M10	185 8	3.5 33	160			
KA57	Φ13.5 15	269 176.5	173 80	13.1 70	Φ215 7	Φ180j6 56	Φ250 Φ35k6	$132_{-0.5}$ M12	215 10	4 38	160			
KA67	Φ13.5 15	274 193	179 86.5	20 80	Φ215 5	Φ180j6 70	Φ250 Φ40k6	$140_{-0.5}$ M16	226 12	4 43	160			
KA77	Φ13.5 16	312 242	202 101	31.3 100	Φ265 10	Φ230j6 80	Φ300 Φ50k6	$180_{-0.5}$ M16	286 14	4 53.5	200			
KA87	Φ17.5 18	390 270	257 116	25.9 120	Φ300 5	Φ250h6 110	Φ350 Φ60m6	$212_{-0.5}$ M20	338 18	5 64	250			
KA97	Φ7.5 22	435 332	277 171	32.3 140	Φ400 7.5	Φ350h6 125	Φ450 Φ70m6	265_{-1} M20	414 20	5 74.5	300			
KA107	Φ17.5 22	537 386	341 175	52 170	Φ400 5	Φ350h6 160	Φ450 Φ90m6	315_{-1} M24	500 25	5 95	350			
KA127	Φ17.5 25	615 466	390 203	53 210	Φ500 15	Φ450h6 180	Φ550 Φ110m6	375_{-1} M24	592 28	5 116	450			
KA157	Φ22 28	706 520	426 253	71.7 210	Φ600 5	Φ550h6 200	Φ660 Φ120m6	450_{-1} M24	705 32	6 127	550			

注:电机需方配或配特殊电机时需加联接法兰(见附录D)

Note: When equipping the user's motor or the special one, the flange is required to connected.(Please see appendix D)

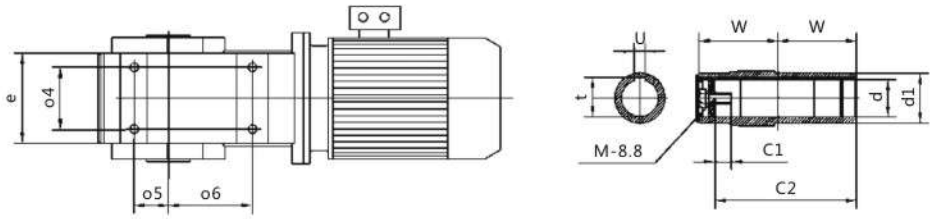

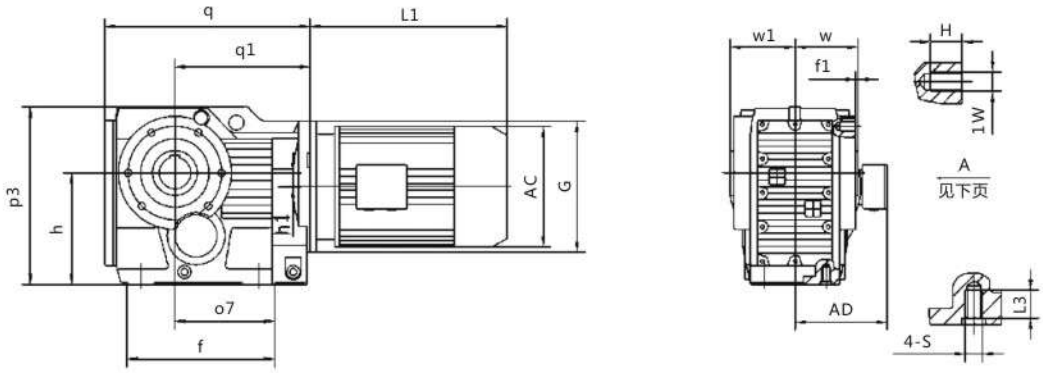

规格 Specification	s q	I_3 q_1	e	a_4 d	a_5 d_1	a_6 t	a_7 u	f f_1	h H	h_1 M_1	P_3 C_1	C_2 M	G W_1	电机尺寸 Motor Size AC	AD	L1
KA37	M10 210	20 139	100 60	60 Φ30H7	35 Φ45	82 33.3	97 8	147 2.5	$100_{-0.5}$ 12	8.5 M8	164 17	105 M10x25	Φ120 63	见附录 A-2 Please see appendix A-2		
KA47	M10 243	20 166	110 75	70 Φ35H7	40 Φ50	100 38.3	115 10	170 3	$112_{-0.5}$ 12	7.2 M8	185 22	132 M12x30	Φ160 78			
KA57	M12 269	25 173	122 83	88 Φ40H7	47 Φ55	105 43.3	120 12	182 3	$132_{-0.5}$ 20	13.1 M12	215 29	142 M16x40	Φ160 86			
KA67	M12 274	25 179	130 90	88 Φ40H7	42 Φ55	110 43.3	125 12	182 3.5	$140_{-0.5}$ 20	20 M12	226 29	156 M16x40	Φ160 94			
KA77	M16 312	32 202	156 105	102 Φ50H7	48 Φ70	122 53.8	139 14	204 4	$180_{-0.5}$ 20	31.3 M12	286 32	183 M16x45	Φ200 108			
KA87	M16 390	32 257	170 120	118 Φ60H7	65 Φ85	160 64.4	190 18	280 4	$212_{-0.5}$ 26	25.9 M16	338 36	210 M20x50	Φ250 123			
KA97	M20 435	36 277	226 150	160 Φ70H7	83 Φ95	165 74.9	190 20	298 4	265_{-1} 26	32.3 M16	414 34	270 M20x50	Φ300 153			
KA107	M24 537	44 341	266 175	190 Φ90H7	100 Φ118	190 95.4	230 25	370 2.5	315_{-1} /	52 /	500 40	313 M24x60	Φ350 178			

注:电机需方配或配特殊电机时需加联接法兰(见附录D)

Note: When equipping the user's motor or the special one, the flange is required to connected.(Please see appendix D)

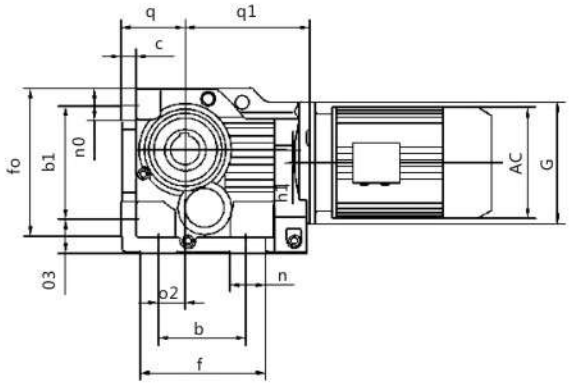

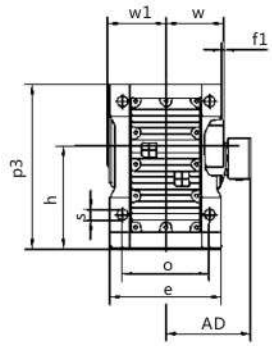

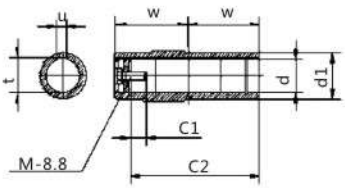

规格 Specification	s b	P_3 a_2	h n	a f_0	e a_3	f_1 b_1	w n_0	d h_1	d_1 c	t q	u q_1	f C_1	C_2 M	G W_1	电机尺寸 Motor Size AC | AD | L1
KA127	Φ39 350	592 115	375_{-1} 100	330 526	400 110	2.5 420	205 111	Φ100H7 53	Φ135 45	106.4 $225_{-0.5}$	28 390	440 38	373 M24x60	Φ450 208	见附录 A-2 Please see appendix A-2
KA157	Φ39 380	705 140	450_{-1} 100	420 634	500 130	7 500	250 130	Φ120H7 71.7	Φ155 50	127.4 280_{-1}	32 426	480 36	460 M24x60	Φ550 253	

注:电机需方配或配特殊电机时需加联接法兰(见附录D)

Note: When equipping the user's motor or the special one, the flange is required to connected.(Please see appendix D)

K

A向法兰安装结构尺寸(Fig.A Mounting Dimension)

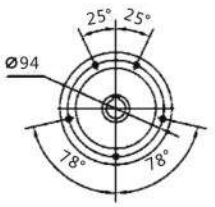

KA37

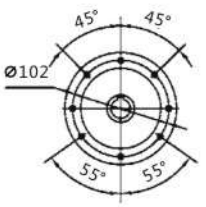

KA47

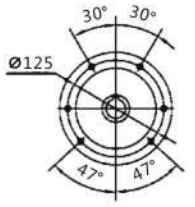

KA57

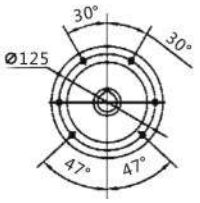

KA67

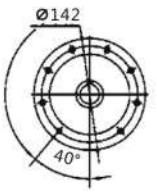

KA77

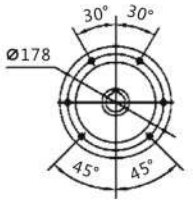

KA87

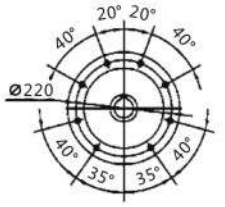

KA97

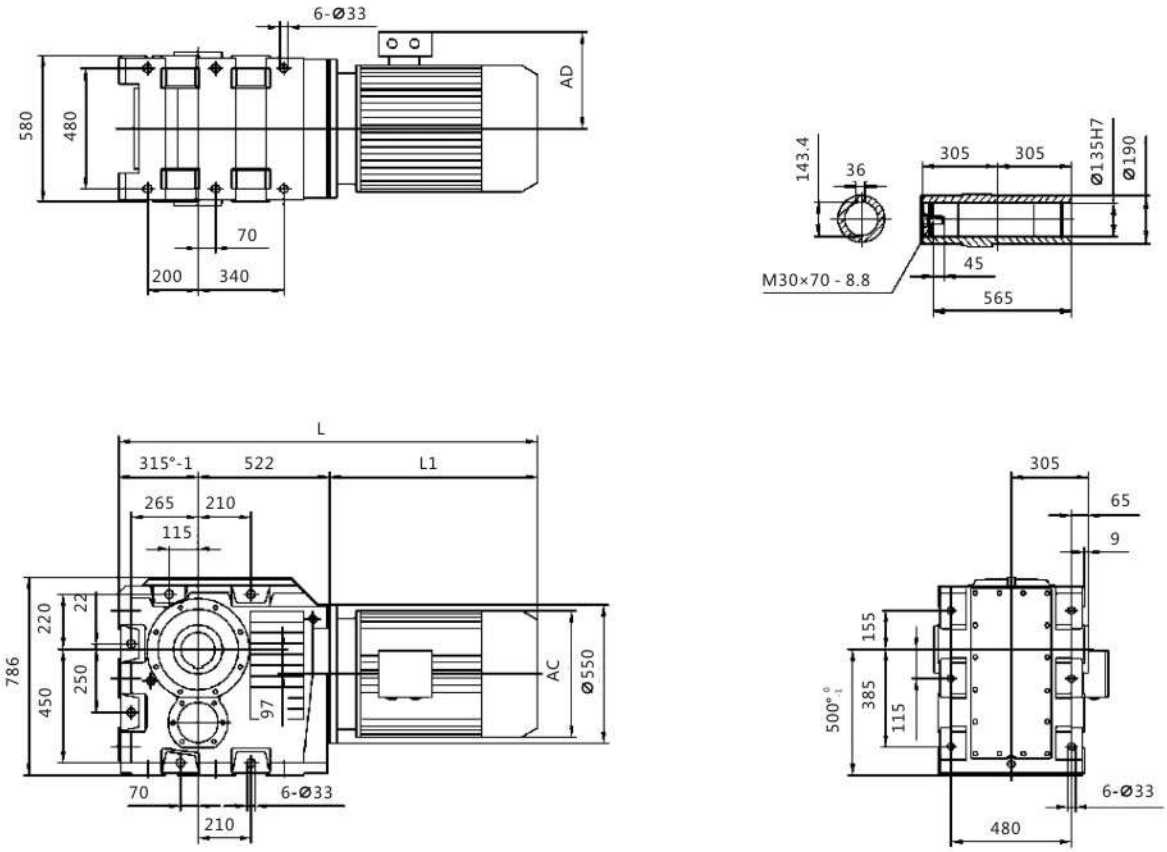

电机机座号 Motor fram size	160M	160L	180M	180L	200	225S	225M	250M	280S	280M	315S	315M	315L
AC	330	330	380	380	420	470	470	510	580	580	645	645	645
AD	255	255	280	280	305	335	335	370	410	410	530	530	576
L1	505	560	590	630	660	675	705	770	845	895	1100	1130	1310
L	1342	1397	1427	1467	1497	1512	1542	1607	1682	1732	1937	1967	2147

注:电机需方配或配特殊电机时需加联接法兰(见附录D)

Note: When equipping the user's motor or the special one, the flange is required to connected.(Please see appendix D)

KA187
安装结构尺寸

KA187
Mounting Dimensional Description

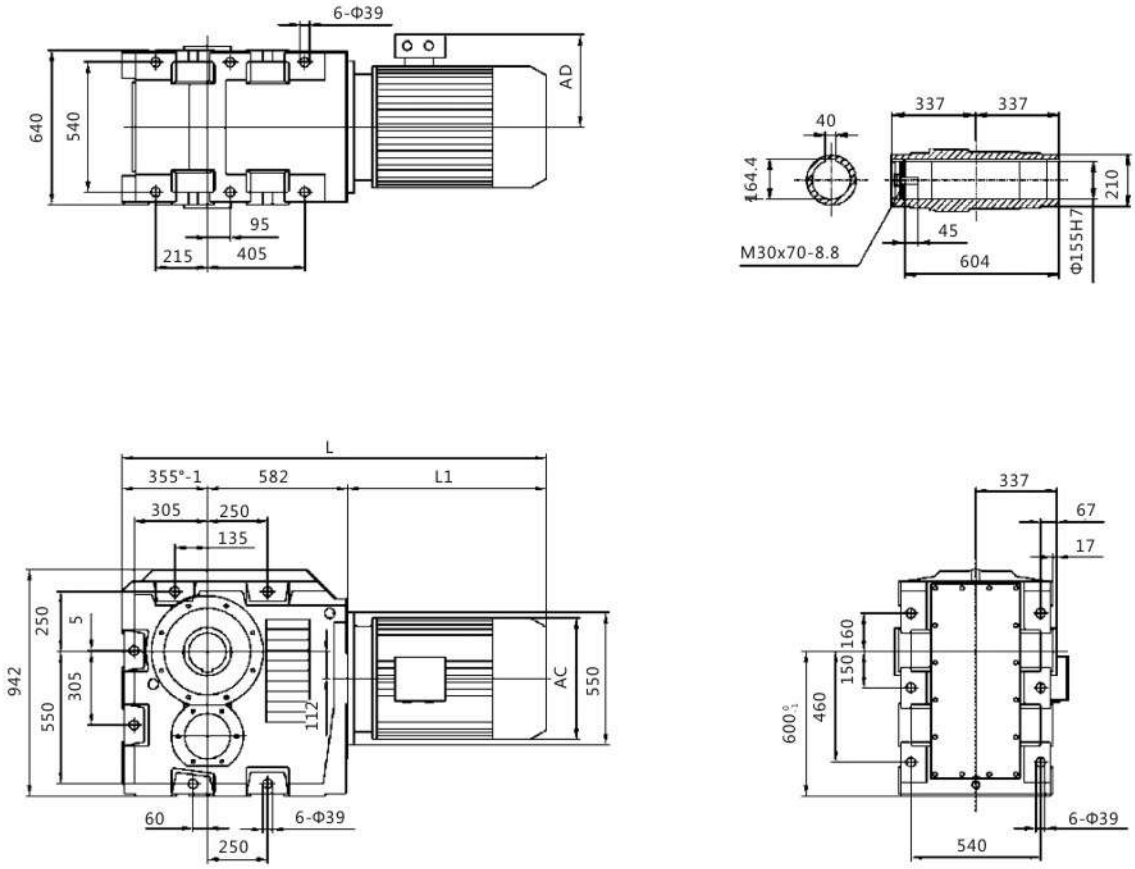

K

电机机座号 Motor fram size	160L	180M	180L	200	225S	225M	250M	280S	280M	315S	315M	315L
AC	330	380	380	420	470	470	510	580	580	645	645	645
AD	255	280	280	305	335	335	370	410	410	530	530	576
L1	560	590	630	660	675	705	770	845	895	1100	1130	1310
L	1497	1527	1567	1597	1612	1642	1707	1782	1832	2037	2067	2247

注:电机需方配或配特殊电机时需加联接法兰(见附录D)

Note: When equipping the user's motor or the special one, the flange is required to connected.(Please see appendix D)

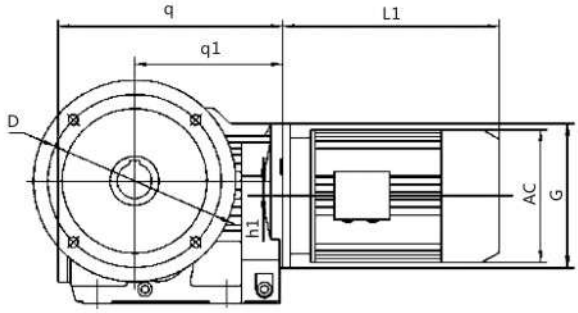

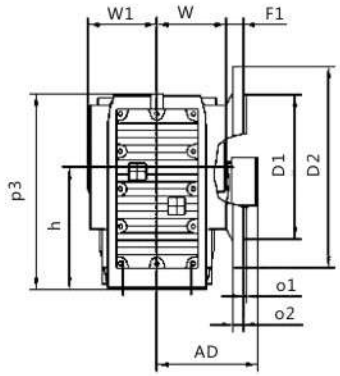

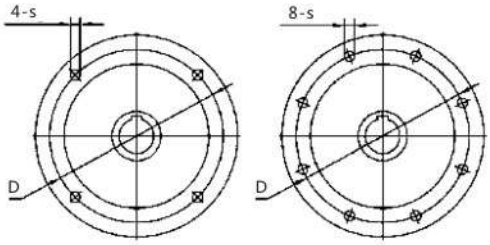

KAF37-87 KAF97-157

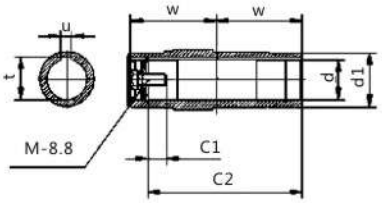

规格 Specification	s O_1	q O_2	q_1 w	h_1 f_1	D d	D_1 d_1	D_2 u	h t	P_3 C_1	C_2 M	G W_1	电机尺寸 Motor Size AC | AD | L1
KAF37	Φ9 3.5	210 10	139 60	8.5 24	Φ130 Φ30H7	Φ110j6 Φ45	Φ160 8	$100_{-0.5}$ 33.3	164 17	105 M10x25	Φ120 63	见附录 A-2 Please see appendixA-2
KAF47	Φ11 3.5	243 10	166 75	7.2 25	Φ165 Φ35H7	Φ130j6 Φ50	Φ200 10	$112_{-0.5}$ 38.3	185 22	132 M12x30	Φ160 78	
KAF57	Φ13.5 4	269 15	173 83	13.1 23.5	Φ215 Φ40H7	Φ180j6 Φ55	Φ250 12	$132_{-0.5}$ 43.3	215 29	142 M16x40	Φ160 86	
KAF67	Φ13.5 4	274 15	179 90	20 23	Φ215 Φ40H7	Φ180j6 Φ55	Φ250 12	$140_{-0.5}$ 43.3	226 29	156 M16x40	Φ160 94	
KAF77	Φ13.5 4	312 16	202 105	31.3 37	Φ265 Φ50H7	Φ230j6 Φ70	Φ300 14	$180_{-0.5}$ 53.8	286 32	183 M16x45	Φ200 108	
KAF87	Φ17.5 5	390 18	257 120	25.9 30	Φ300 Φ60H7	Φ250h6 Φ85	Φ350 18	$212_{-0.5}$ 64.4	338 36	210 M20x50	Φ250 123	
KAF97	Φ17.5 5	435 22	277 150	32.3 41.5	Φ400 Φ70H7	Φ350h6 Φ95	Φ450 20	265_{-1} 74.9	414 34	270 M20x50	Φ300 153	
KAF107	Φ17.5 5	537 22	341 175	52 41	Φ400 Φ90H7	Φ350h6 Φ118	Φ450 25	315_{-1} 95.4	500 40	313 M24x60	Φ350 178	
KAF127	Φ17.5 5	615 25	390 205	53 51	Φ500 Φ100H7	Φ450h6 Φ135	Φ550 28	375_{-1} 106.4	592 38	373 M24x60	Φ450 208	
KAF157	Φ22 6	706 28	426 250	71.7 60	Φ600 Φ120H7	Φ550h6 Φ155	Φ660 32	450_{-1} 127.4	705 36	460 M24x60	Φ550 253	

注:电机需方配或配特殊电机时需加联接法兰(见附录D)

Note: When equipping the user's motor or the special one, the flange is required to connected.(Please see appendix D)

KAB47-107
安装结构尺寸

KAB47-107
Mounting Dimensional Description

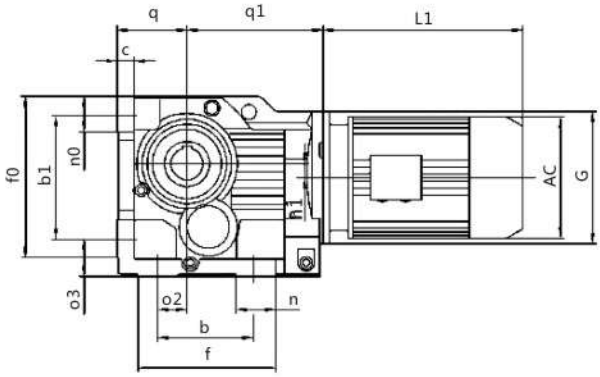

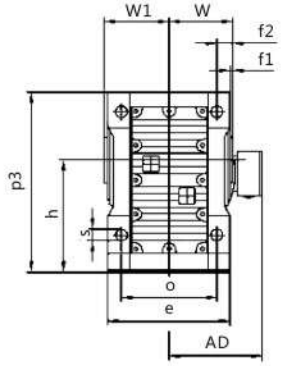

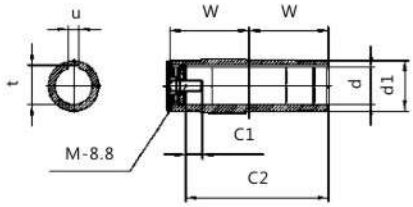

K

规格 Specification	s b	P_3 a_2	h n	a f_0	e a_3	f_1 b_1	w n_0	d h_1	d_1 c	t q	u q_1	f_2	C_1 C_2	W_1 M	G	电机尺寸 Motor Size AC	AD	L1
KAB47	Φ11 130	185 35	$112_{-0.5}$ 32	120 170	145 37	3 130	75 37	Φ35H7 7.2	Φ50 18	38.3 $71_{-0.5}$	10 166	162 15	22 132	78 M12x30	Φ160	见附录 A-2 Please see appendix A-2		
KAB57	Φ13.5 130	217 30	$132_{-0.5}$ 40	130 190	157 45	3 150	83 43	Φ40H7 13.1	Φ55 21	43.3 $80_{-0.5}$	12 173	172 18	29 142	86 M16x40	Φ160			
KAB67	Φ13.5 120	228 30	$140_{-0.5}$ 45	140 203	170 45	3.5 160	90 43	Φ40H7 20	Φ55 24	43.3 $90_{-0.5}$	12 179	170 20	29 156	93 M16x40	Φ160			
KAB77	Φ17.5 150	288 40	$180_{-0.5}$ 55	165 263	200 55	4 200	105 55	Φ50H7 31.3	Φ70 27	53.8 $112_{-0.5}$	14 202	208 22.5	32 183	108 M16x45	Φ200			
KAB87	Φ22 180	340 55	$212_{-0.5}$ 75	180 305	230 70	4 233	120 67	Φ60H7 25.9	Φ85 32	64.4 $132_{-0.5}$	18 257	260 30	36 210	123 M20x50	Φ250			
KAB97	Φ26 240	417 75	265_{-1} 60	240 372	290 75	4 295	150 82	Φ70H7 32.3	Φ95 36	74.9 $160_{-0.5}$	20 277	294 30	34 270	153 M20x50	Φ300			
KAB107	Φ33 280	503 95	315_{-1} 100	270 448	340 95	2.5 360	175 98	Φ90H7 52	Φ118 40	95.4 $200_{-0.5}$	25 341	380 40	40 313	178 M24x60	Φ350			

注:电机需方配或配特殊电机时需加联接法兰(见附录D)

Note: When equipping the user's motor or the special one, the flange is required to connected.(Please see appendix D)

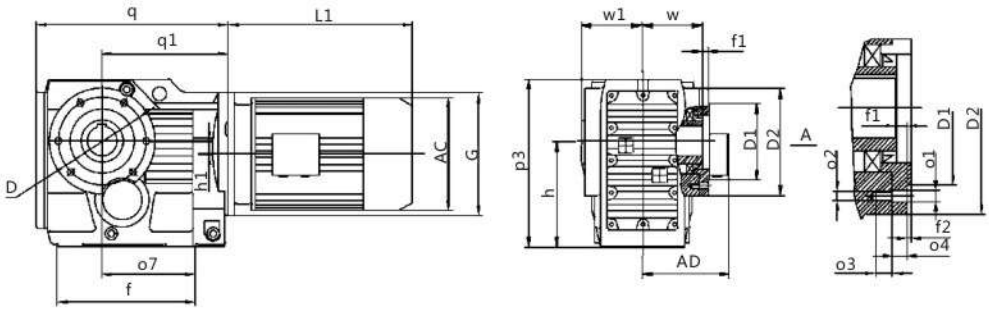

A向法兰安装结构尺寸 (Fig.A Mounting Dimension)

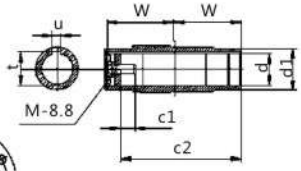

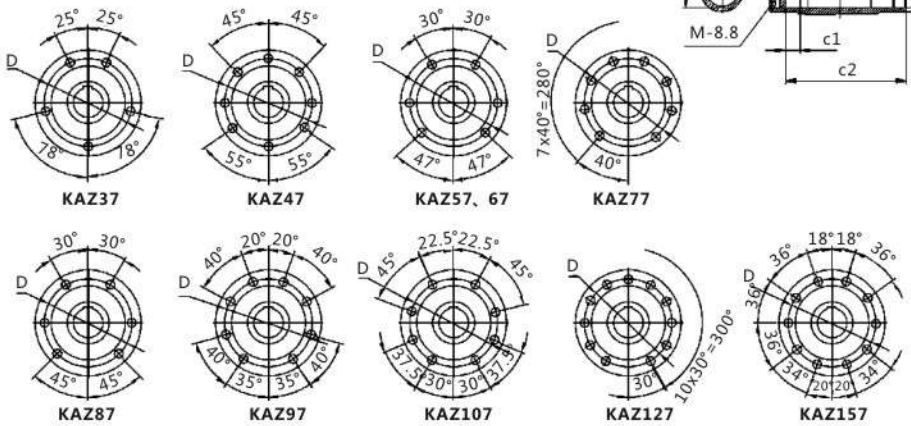

规格 Specification	q q_1	D_1 D_2	h h_1	P_3 a_7	f f_1	w w_1	d d_1	C_2 C_1	t u	a_3 a_4	f_2 a_2	a_1 D	G M	电机尺寸 Motor Size AC / AD / L1
KAZ37	210 139	Φ80j6 Φ110	$100_{-0.5}$ 8.5	164 97	147 9	60 63	Φ30H7 Φ45	105 17	33.3 8	12 11.5	3 M8	Φ9 Φ94	Φ120 M10x25	见附录 A-2 Please see appendix A-2
KAZ47	243 166	Φ80j6 Φ120	$112_{-0.5}$ 7.2	185 115	170 8.5	75 78	Φ35H7 Φ50	132 22	38.3 10	12 11	3 M8	Φ9 Φ102	Φ160 M12x30	
KAZ57	269 173	Φ105j6 Φ155	$132_{-0.5}$ 13.1	215 120	182 9	83 86	Φ40H7 Φ55	142 29	43.3 12	20 12	3.5 M12	Φ13.5 Φ125	Φ160 M16x40	
KAZ67	274 179	Φ105j6 Φ155	$140_{-0.5}$ 20	226 125	182 8.5	90 94	Φ40H7 Φ55	156 29	43.3 12	20 12	3.5 M12	Φ13.5 Φ125	Φ160 M16x40	
KAZ77	312 202	Φ125j6 Φ170	$180_{-0.5}$ 31.3	286 139	204 10	105 108	Φ50H7 Φ70	183 32	53.8 14	20 14	3.5 M12	Φ13.5 Φ142	Φ200 M16x45	
KAZ87	390 257	Φ155j6 Φ215	$212_{-0.5}$ 25.9	338 190	280 11	120 123	Φ60H7 Φ85	210 36	64.4 18	26.15	4 M16	Φ17.5 Φ178	Φ250 M20x50	
KAZ97	435 277	Φ180j6 Φ260	$265_{-1.0}$ 32.3	414 190	298 14	150 153	Φ70H7 Φ95	270 34	74.9 20	26.18	4 M16	Φ17.5 Φ220	Φ300 M20x50	
KAZ107	537 341	Φ210j6 Φ304	$315_{-1.0}$ 52	500 230	370 -8	175 178	Φ90H7 Φ118	313 40	95.4 25	30 22	4 M20	Φ22 Φ260	Φ350 M24x60	
KAZ127	615 390	Φ250h6 Φ350	$375_{-1.0}$ 53	592 288	440 0	205 208	Φ100H7 Φ135	373 38	106.4 28	28 30	5 M20	Φ22 Φ300	Φ450 M24x60	
KAZ157	706 426	Φ290h6 Φ400	$450_{-1.0}$ 71.7	705 298	480 -14	250 253	Φ120H7 Φ155	460 36	127.4 32	36 28	5 M24	Φ26 Φ340	Φ550 M24x60	

注:电机需方配或配特殊电机时需加联接法兰(见附录D)

Note: When equipping the user's motor or the special one, the flange is required to connected.(Please see appendix D)

K

KH37-107
安装结构尺寸

KH37-107
Mounting Dimensional Description

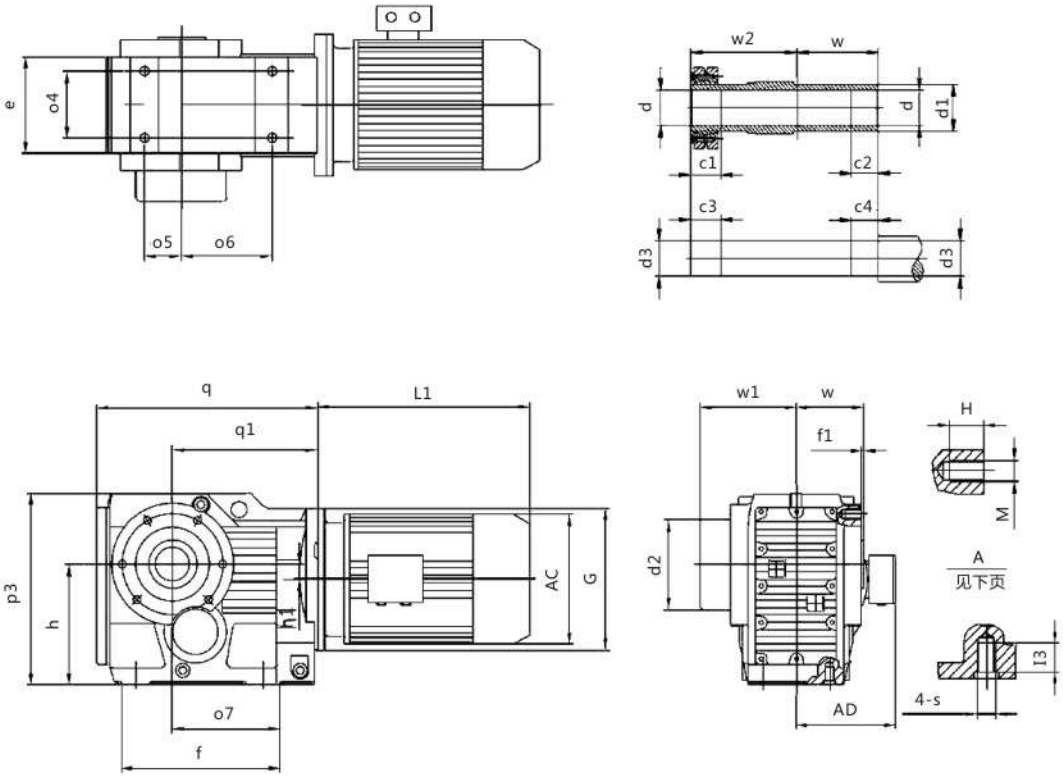

K

规格 Specification	q q_1	h_1	e P_3	a_4 a_5	a_6 a_7	f f_1	d_2 d_1	d d_3	w w_1	w_2 G	C_1 C_2	C_3 C_4	s I_3	M H	电机尺寸 Motor Size AC | AD | L1
KH37	210 139	$100_{-0.5}$ 8.5	100 164	60 35	82 97	147 2.5	Φ75 Φ45	Φ30H7 Φ30h6	60 95	86 Φ120	31 20	36 25	M10 20	M8 12	见附录 A-2 Please see appendix A-2
KH47	243 166	$112_{-0.5}$ 7.2	110 185	70 40	100 115	170 3	Φ83 Φ50	Φ35H7 Φ35h6	75 110	102 Φ160	32 20	37 25	M10 20	M8 12	
KH57	269 173	$132_{-0.5}$ 13.1	122 215	88 47	105 120	182 3	Φ83 Φ55	Φ40H7 Φ40h6	83 117	112 Φ160	26 20	31 25	M12 25	M12 20	
KH67	274 179	$140_{-0.5}$ 20	130 226	88 42	110 125	182 3.5	Φ93 Φ55	Φ40H7 Φ40h6	90 126	118 Φ160	38 20	43 25	M12 25	M12 20	
KH77	312 202	$180_{-0.5}$ 31.3	154 286	102 48	122 139	204 4	Φ114 Φ70	Φ50H7 Φ50h6	105 146	136 Φ200	36 30	41 35	M16 32	M12 20	
KH87	390 257	$212_{-0.5}$ 25.9	170 338	118 65	160 190	280 4	Φ159 Φ85	Φ65H7 Φ65h6	120 170	161 Φ250	41 40	46 45	M16 32	M16 26	
KH97	435 277	265_{-1} 32.3	226 414	160 83	165 190	298 4	Φ174 Φ95	Φ75H7 Φ75h6	150 206	195 Φ300	55 50	60 55	M20 36	M16 26	
KH107	537 341	315_{-1} 52	266 500	190 100	190 230	370 2.5	Φ200 Φ118	Φ95H7 Φ95h6	175 245	230 Φ350	65 60	75 70	M24 44	/ /	

注:电机需方配或配特殊电机时需加联接法兰(见附录D)

Note: When equipping the user's motor or the special one, the flange is required to connected.(Please see appendix D)

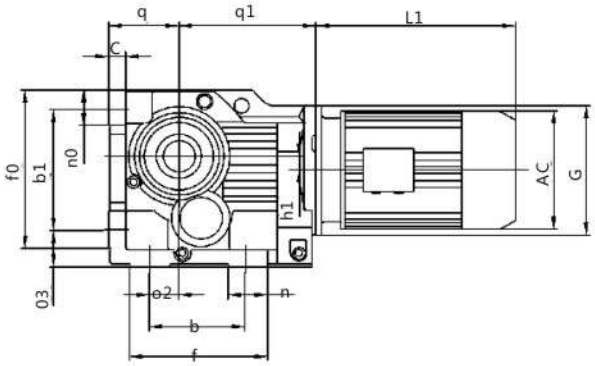

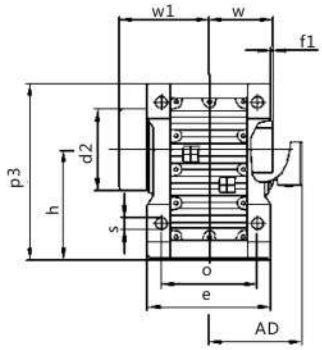

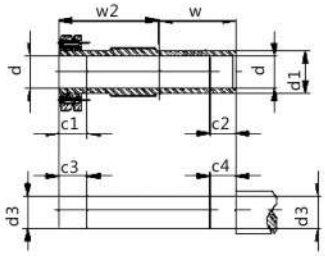

规格 Specification	q_1 q	c s	n_0 b_1	t_0 a_3	f n	a_2	h P_3	a e	w w_1	w_2 f_1	C_1 C_2	C_3 C_4	d_2 d_1	d d_3	h_1 G	电机尺寸 Motor Size AC	AD	L1
KH127	390 $225_{-0.5}$	45 Φ39	111 420	526 110	440 100	115 350	375_{-1} 592	330 400	205 296	280 2.5	85 70	95 80	Φ233 Φ135	Φ105H7 Φ105h6	53 Φ450	见附录 A-2 Please see appendix A-2		
KH157	426 280_{-1}	50 Φ39	130 500	634 130	480 100	140 380	450_{-1} 705	420 500	250 370	330 /	90 80	100 90	Φ315 Φ155	Φ125H7 Φ125h6	71.7 Φ550			

注:电机需方配或配特殊电机时需加联接法兰(见附录D)

Note: When equipping the user's motor or the special one, the flange is required to connected.(Please see appendix D)

A向法兰安装结构尺寸(Fig.A Mounting Dimension)

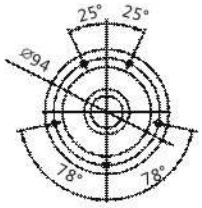

KH37

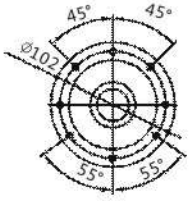

KH47

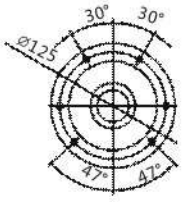

KH57

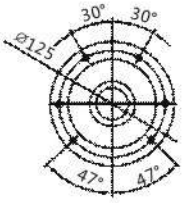

KH67

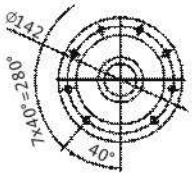

KH77

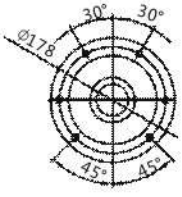

KH87

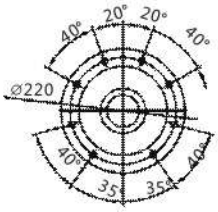

KH97

K

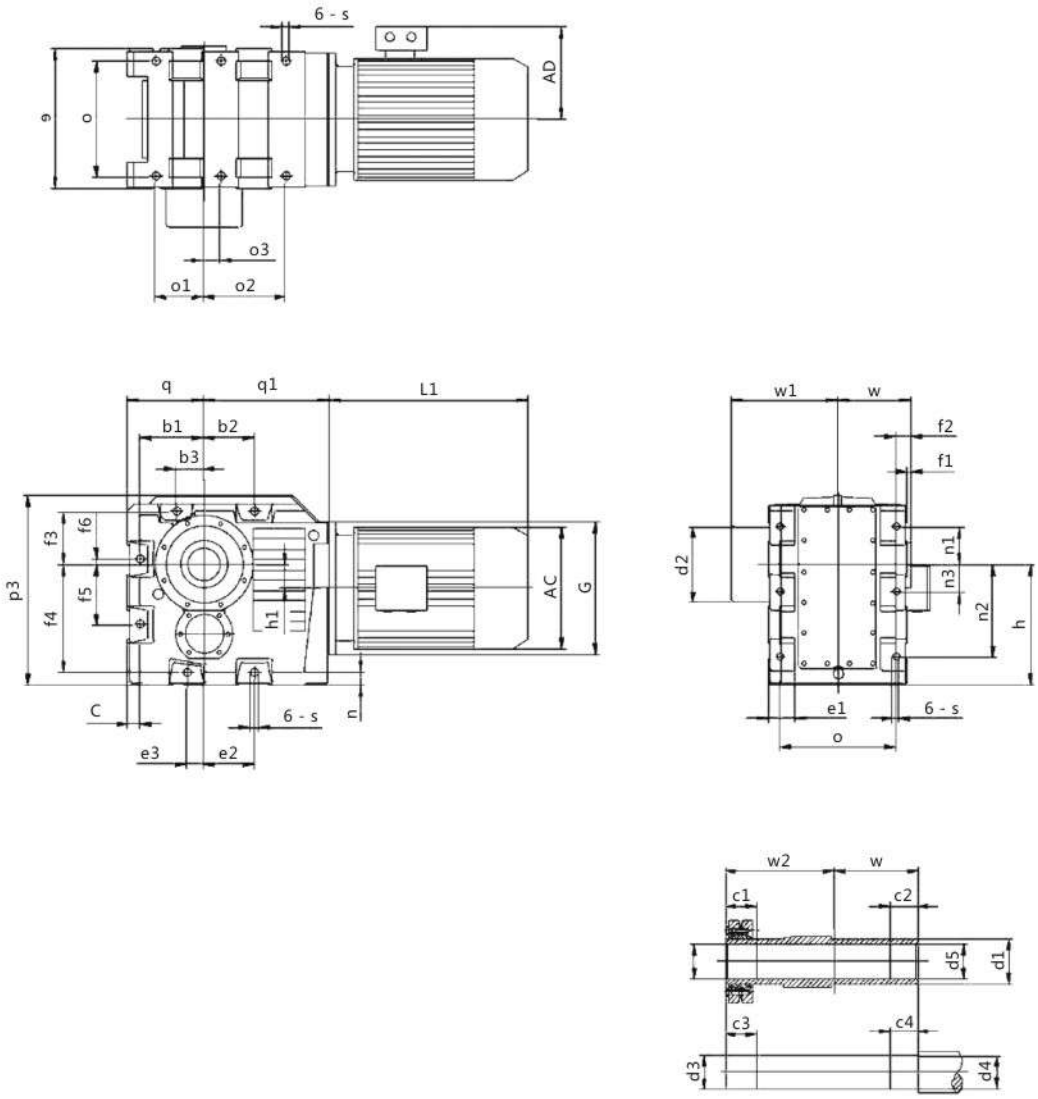

规格 Specification	a_1 a_2 a_3	P_3 q_1	b_1 b_2 b_3	f_3 f_4 f_5	f_6 h_1 n	e_2 e_3 c	a f_2 f_1	h n_1 n_2	n_3 e_1 e_2	c_1 c_2 c_3	c_4 w w_1	w_2 s d_2	d d_5 d_3	d_4 d_1 G	电机尺寸 Motor Size AC	AD	L1
KH167	200 340 70	786 315_{-1} 522	265 210 115	220 450 250	22 97 50	210 70 50	480 65 9	500_{-1} 155 385	115 580 104	122 90 130	100 305 442	423 Φ33 Φ315	Φ135H7 Φ140H7 Φ135h6	Φ140h6 Φ190 Φ550	见附录 A-2 Please see appendix A-2		
KH187	215 405 95	942 355_{-1} 582	305 250 135	250 550 305	5 112 50	250 60 50	540 67 10.5	600_{-1} 160 460	150 640 110	117 95 130	105 337 474	455 Φ39 Φ73	Φ155H7 Φ160H7 Φ155h6	Φ160h6 Φ200 Φ550			

注:电机需方配或配特殊电机时需加联接法兰(见附录D)

Note: When equipping the user's motor or the special one, the flange is required to connected.(Please see appendix D)

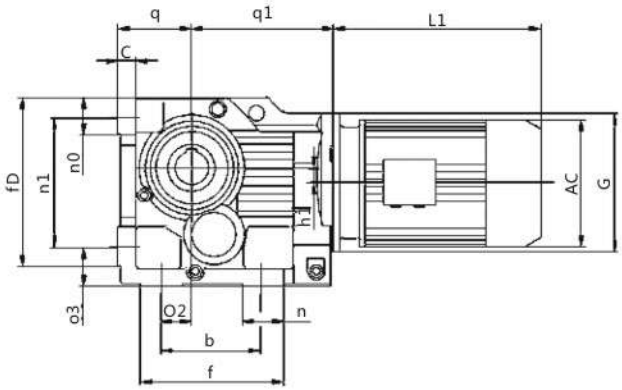

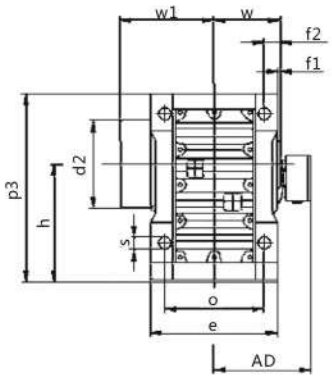

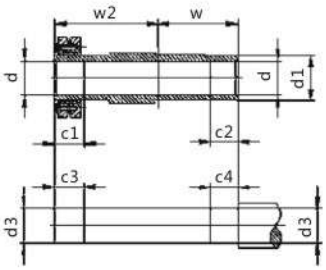

规格 Specification	q q_1	s b	P_3 a_2	h n	a b_1	e a_3	f_0 f_1	w n_0	d d_3	c h_1	d_1 d_2	f b	C_1 C_2	C_3 C_4	W_1 W_2	G	电机尺寸 Motor Size AC	AD	L1
KHB47	75 166	Φ11 130	185 35	$112_{-0.5}$ 32	120 130	145 37	170 3	75 37	Φ35H7 Φ35h6	18 7.2	Φ50 Φ83	162 15	32 20	37 25	110 102	Φ160	见附录 A-2 Please see appendixA-2		
KHB57	$80_{-0.5}$ 173	Φ13.5 130	217 30	$132_{-0.5}$ 40	130 150	157 45	190 3	83 43	Φ40H7 Φ40h6	21 13.1	Φ55 Φ83	172 18	26 20	31 25	117 112	Φ160			
KHB67	$90_{-0.5}$ 179	Φ13.5 120	228 30	$140_{-0.5}$ 45	140 160	170 45	203 3.5	90 43	Φ40H7 ΦP40h6	24 20	Φ55 Φ93	170 20	38 20	43 25	126 118	Φ160			
KHB77	$112_{-0.5}$ 202	Φ17.5 150	288 40	$180_{-0.5}$ 55	165 200	200 55	263 4	105 55	Φ50H7 Φ50h6	27 31.3	Φ70 Φ114	208 22.5	36 30	41 35	146 136	Φ200			
KHB87	$13_{-0.5}$ 257	Φ22 180	340 55	$212_{-0.5}$ 75	180 233	230 70	305 4	120 67	Φ65H7 Φ65h6	32 25.9	Φ85 Φ159	260 30	41 40	46 45	170 161	Φ250			
KHB97	$160_{-0.5}$ 277	Φ26 240	417 75	265_{-1} 60	240 295	290 75	372 4	150 82	Φ75H7 Φ75h6	36 32.3	Φ95 Φ174	294 30	55 50	60 55	206 195	Φ300			
KHB107	$200_{-0.5}$ 341	Φ33 280	503 95	315_{-1} 100	270 360	340 95	448 2.5	175 98	Φ95H7 Φ95h6	40 52	Φ118 Φ200	380 40	65 60	75 70	245 230	Φ350			

注:电机需方配或配特殊电机时需加联接法兰(见附录D)

Note: When equipping the user's motor or the special one, the flange is required to connected.(Please see appendix D)

KHF37-157
安装结构尺寸

KHF37-157
Mounting Dimensional Description

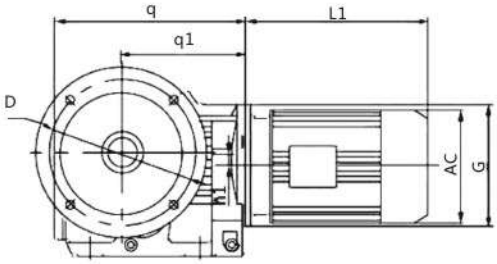

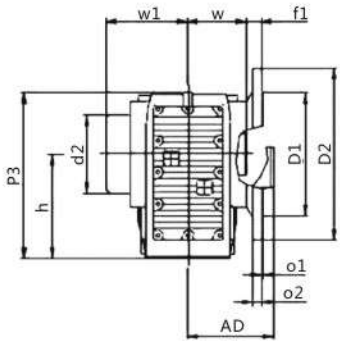

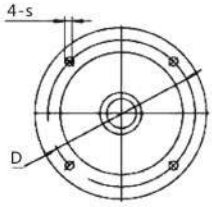

KHF37-87

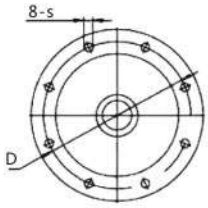

KHF97-157

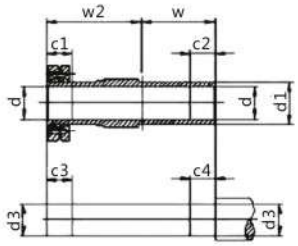

规格 Specification	q q_1	h h_1	O_1 O_2	s f_1	w_1 w	w_2 C_1	C_2 C_3	C_4 D	D_1 D_2	d_1 d_3	d d_2	P_3 G	电机尺寸 Motor Size AC | AD | L1
KHF37	210 139	$100_{-0.5}$ 8.5	3.5 10	Φ9 24	95 60	86 31	20 36	25 Φ130	Φ110j6 Φ160	Φ45 Φ30h6	Φ30H7 Φ75	164 Φ120	见附录 A-2 Please see appendix A-2
KHF47	243 166	$112_{-0.5}$ 7.2	3.5 10	Φ11 25	110 75	102 32	20 37	25 Φ165	Φ130j6 Φ200	Φ50 Φ35h6	Φ35H7 Φ83	185 Φ160	
KHF57	269 173	$132_{-0.5}$ 13.1	4 15	Φ13.5 23.5	117 83	112 26	20 31	25 Φ215	Φ180j6 Φ250	Φ55 Φ40h6	Φ40H7 Φ83	215 Φ160	
KHF67	274 179	$140_{-0.5}$ 20	4 15	Φ13.5 23	126 90	118 38	20 43	25 Φ215	Φ180j6 Φ250	Φ55 Φ40h6	Φ40H7 Φ93	226 Φ160	
KHF77	312 202	$180_{-0.5}$ 31.3	4 16	Φ13.5 37	146 105	136 36	30 41	35 Φ265	Φ30j6 Φ300	Φ70 Φ50h6	Φ50H7 Φ114	286 Φ200	
KHF87	390 257	$212_{-0.5}$ 25.9	5 18	Φ17.5 30	170 120	161 41	40 46	45 Φ300	Φ250h6 Φ350	Φ85 Φ65h6	Φ65H7 Φ159	338 Φ250	
KHF97	435 277	265_{-1} 32.3	5 22	Φ17.5 41.5	206 150	195 55	50 60	55 Φ400	Φ350h6 Φ450	Φ95 Φ75h6	Φ75H7 Φ174	414 Φ300	
KHF107	537 341	315_{-1} 52	5 22	Φ17.5 41	245 175	230 65	60 75	70 Φ400	Φ350h6 Φ450	Φ118 Φ95h6	Φ95H7 Φ200	500 Φ350	
KHF127	615 390	375_{-1} 53	5 25	Φ17.5 51	296 205	280 85	70 95	80 Φ500	Φ450h6 Φ550	Φ135 Φ105h6	Φ105H7 Φ233	592 Φ450	
KHF157	706 426	450_{-1} 71.7	6 28	Φ22 60	370 250	330 90	80 100	90 Φ600	Φ550h6 Φ660	Φ155 Φ125h6	Φ125H7 Φ315	705 Φ550	

注:电机需方配或配特殊电机时需加联接法兰(见附录D)

Note: When equipping the user's motor or the special one, the flange is required to connected.(Please see appendix D)

K

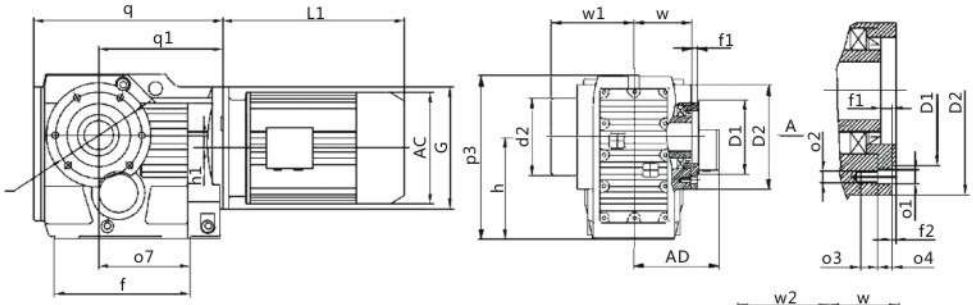

A向法兰安装结构尺寸 （Fig.A Mounting Dimension)

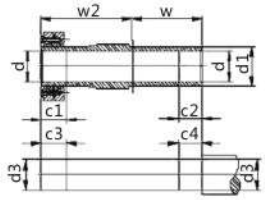

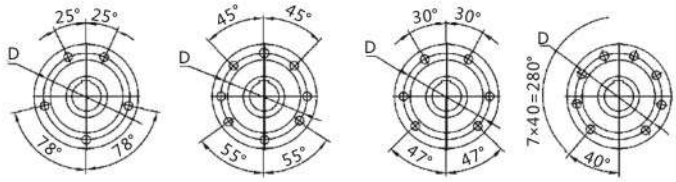

KHZ37 **KHZ47** **KHZ57-67** **KHZ77**

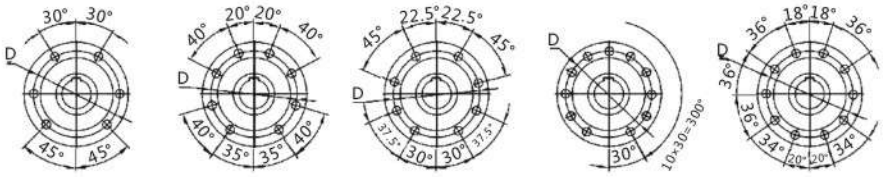

KHZ87 **KHZ97** **KHZ107** **KHZ127** **KHZ157**

规格 Specification	q q_1	D_1 D_2	h h_1	P_3 a_7	f f_1	w w_1	G w_2	d_2 d_1	d d_3	C_1 C_2	C_3 C_4	a_3 a_4	f_2 a_2	a_1 D	电机尺寸 Motor Size AC | AD | L1
KHZ37	210 139	Φ80i6 Φ110	$100_{-0.5}$ 8.5	164 97	147 9	60 95	Φ120 86	Φ75 Φ45	Φ30H7 Φ30h6	31 20	36 25	12 11.5	3 M8	Φ9 Φ94	见附录 A-2 Please see appe ndix A-2
KHZ47	243 166	Φ80j6 Φ120	$112_{-0.5}$ 7.2	185 115	170 8	75 110	Φ160 102	Φ83 Φ50	Φ35H7 Φ35h6	32 20	37 25	12 11	3 M8	Φ9 Φ102	
KHZ57	269 173	Φ105j6 Φ155	$132_{-0.5}$ 13.1	215 120	182 9	83 117	Φ160 112	Φ83 Φ55	Φ40H7 Φ40h6	26 20	31 25	20 12	3.5 M12	Φ13.5 Φ125	
KHZ67	274 179	Φ105j6 Φ155	$140_{-0.5}$ 20	226 125	182 8.5	90 126	Φ160 118	Φ93 Φ55	Φ40H7 Φ40h6	38 20	43 25	20 12	3.5 M12	Φ13.5 Φ125	
KHZ77	312 202	Φ125j6 Φ170	$180_{-0.5}$ 31.3	286 139	204 10	105 146	Φ200 136	Φ114 Φ70	Φ50H7 Φ50h6	36 30	41 35	20 14	3.5 M12	Φ13.5 Φ142	
KHZ87	390 257	Φ155j6 Φ215	$212_{-0.5}$ 25.9	338 190	280 11	120 170	Φ250 161	Φ159 Φ85	Φ65H7 Φ65h6	41 40	46 45	26 15	4 M16	Φ17.5 Φ178	
KHZ97	435 277	Φ180i6 Φ260	265_{-1} 32.3	414 190	298 14	150 206	Φ300 195	Φ174 Φ95	Φ75H7 Φ75h6	55 50	60 55	26 18	4 M16	Φ17.5 Φ220	
KHZ107	537 341	Φ210i6 Φ304	315_{-1} 52	500 230	370 8	175 245	Φ350 230	Φ200 Φ118	Φ95H7 Φ95h6	65 60	75 70	30 22	4 M20	Φ22 Φ260	
KHZ127	615 390	Φ250h6 Φ350	375_{-1} 53	592 288	440 0	205 296	Φ450 280	Φ233 Φ135	Φ105H7 Φ105h6	85 70	95 80	28 30	5 M20	Φ22 Φ300	
KHZ157	706 426	Φ290h6 Φ400	450_{-1} 71.7	705 298	480 14	250 370	Φ550 330	Φ315 Φ155	Φ125H7 Φ125h6	90 80	100 90	36 28	5 M24	Φ26 Φ340	

注:电机需方配或配特殊电机时需加联接法兰(见附录D)

Note: When equipping the user's motor or the special one, the flange is required to connected.(Please see appendix D)

K

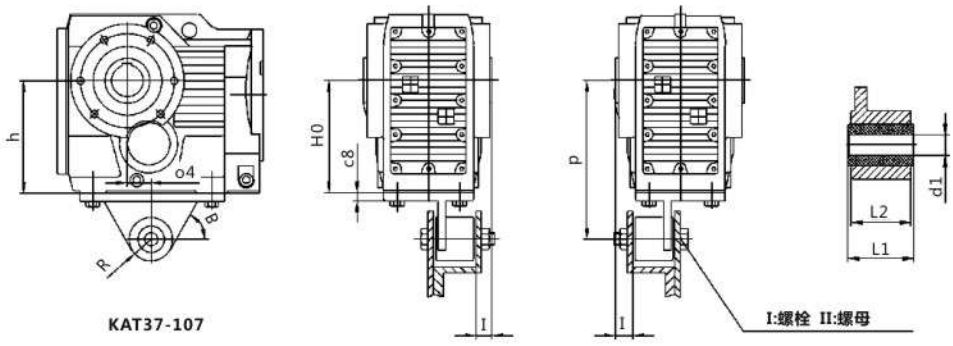

KAT37-107

C面安装

D面安装

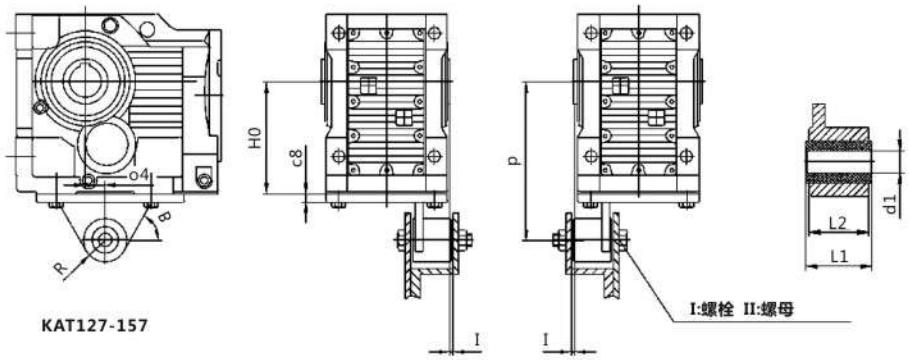

KAT127-157

C面安装

D面安装

机型号 Type Size	a_4	β	C_8	I	P	R	H_0	d_1	$L_{1-0.3}^{0}$	L_2
KAT37	23.5	60°	10	20	$140^{+0.2}_{-0.7}$	22.5	$100_{-0.5}$	$10.4^{+0.1}_{-0.1}$	36	31
KAT47	30	55°	12	20	$160^{+0.2}_{-0.7}$	22.5	$112_{-0.5}$	$10.4^{+0.1}_{-0.1}$	36	31
KAT57	40	55°	13	18	$192^{+0.2}_{-0.7}$	29	$132_{-0.5}$	$16.4^{+0.08}_{-0.08}$	60	54
KAT67	45	55°	13	25	$200^{+0.2}_{-0.7}$	29	$140_{-0.5}$	$16.4^{+0.08}_{-0.08}$	60	54
KAT77	52.5	60°	14	25	$250^{+0.2}_{-0.7}$	29	$180_{-0.5}$	$16.4^{+0.08}_{-0.08}$	60	54
KAT87	60	60°	16	30	$300^{+0.2}_{-0.7}$	41	$212_{-0.5}$	$25^{+0.08}_{-0.08}$	80	72
KAT97	70	50°	17	40	$350^{+0.2}_{-1.2}$	41	265_{-1}	$25^{+0.08}_{-0.08}$	100	92
KAT107	74	55°	20	45	$450^{+0.5}_{-1.5}$	41	315_{-1}	$25^{+0.08}_{-0.08}$	100	92
KAT127	60	65°	45	7	$550^{+0.5}_{-1.5}$	70	375_{-1}	$40^{+0.08}_{-0.08}$	126	110
KAT157	50	65°	45	2	$700^{+0.5}_{-1.5}$	70	450_{-1}	$40^{+0.08}_{-0.08}$	126	110

其它尺寸请按照KA型。注: Ⅰ:螺栓 Ⅱ:螺母用户自配。

For other dimensions, see the type KA.Note: bolts I and nuts II are prepared by customers.

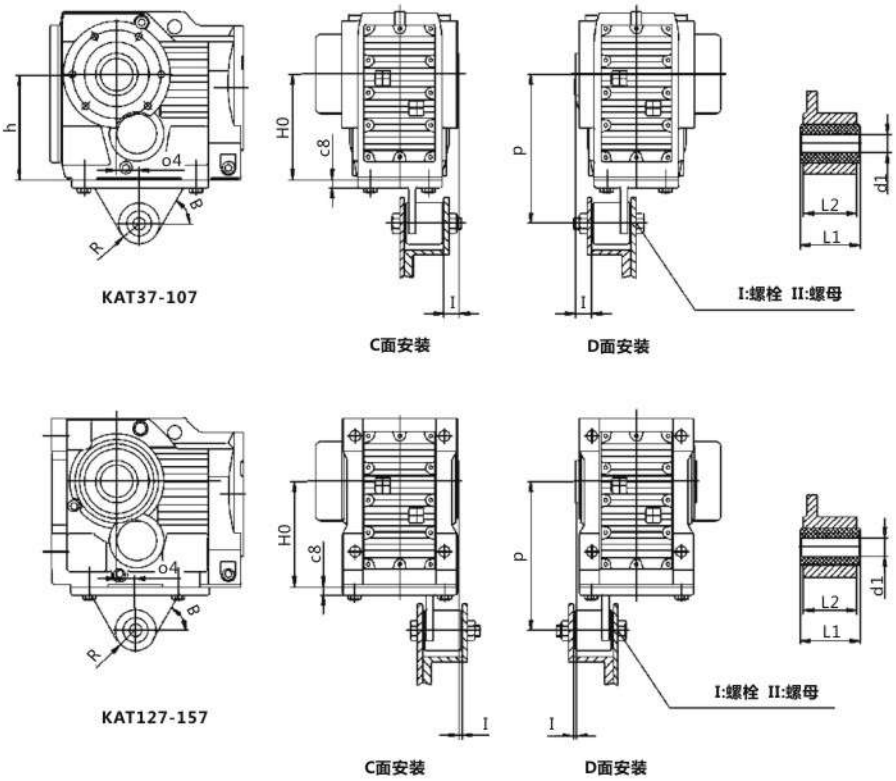

机型号 Type Size	a_4	β	C_8	j	P	R	H_0	d_1	$L_{1-0.3}^{0}$	L_2
KHT37	23.5	60°	10	20	$140^{+0.2}_{-0.7}$	22.5	$100_{-0.5}$	$10.4^{+0.1}_{-0.1}$	36	31
KHT47	30	55°	12	20	$160^{+0.2}_{-0.7}$	22.5	$112_{-0.5}$	$10.4^{+0.1}_{-0.1}$	36	31
KHT57	40	55°	13	18	$192^{+0.2}_{-0.7}$	29	$132_{-0.5}$	$16.4^{+0.08}_{-0.08}$	60	54
KHT67	45	55°	13	25	$200^{+0.2}_{-0.7}$	29	$140_{-0.5}$	$16.4^{+0.08}_{-0.08}$	60	54
KHT77	52.5	60°	14	25	$250^{+0.2}_{-0.7}$	29	$180_{-0.5}$	$16.4^{+0.08}_{-0.08}$	60	54
KHT87	60	60°	16	30	$300^{+0.2}_{-0.7}$	41	$212_{-0.5}$	$25^{+0.08}_{-0.08}$	80	72
KHT97	70	50°	17	40	$350^{+0.2}_{-1.2}$	41	265_{-1}	$25^{+0.08}_{-0.08}$	100	92
KHT107	74	55°	20	45	$450^{+0.5}_{-1.5}$	41	315_{-1}	$25^{+0.08}_{-0.08}$	100	92
KHT127	60	65°	45	7	$550^{+0.5}_{-1.5}$	70	375_{-1}	$40^{+0.08}_{-0.08}$	126	110
KHT157	50	65°	45	2	$700^{+0.5}_{-1.5}$	70	450_{-1}	$40^{+0.08}_{-0.08}$	126	110

其它尺寸请按照RCKH型。注: I :螺栓 II:螺母用户自配。
For other dimensions, see the type RCKH.Note: bolts I and nuts II are prepared by customers.

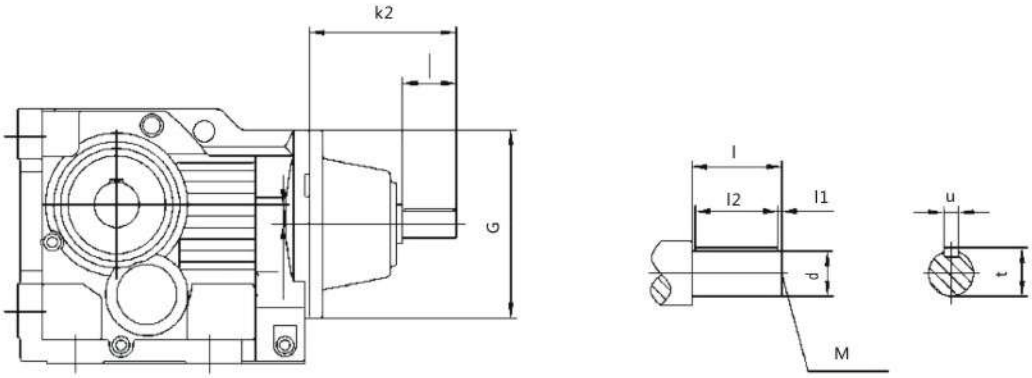

K..SZ37-187AD1-8安装结构尺寸(K..SZ37-187AD1-8 Mounting Dimensional Description)

机型号 Type Size		d	G	k_2	I	M	I_1	I_2	t	u	h_1
K..SZ37	AD1	16k6	Φ120	115	40	M5	4	32	18	5	8.5
	AD2	19k6	Φ120	115	40	M6	4	32	21.5	6	8.5
K..SZ47	AD2	19k6	Φ160	120	40	M6	4	32	21.5	6	7.2
	AD3	24k6	Φ160	130	50	M8	5	40	27	8	7.2
K..SZ57/67	AD2	19k6	Φ160	120	40	M6	4	32	21.5	6	13.1/20
	AD3	24k6	Φ160	130	50	M8	5	40	27	8	13.1/20
K..SZ77	AD2	19k6	Φ200	130	40	M6	4	32	21.5	6	31.3
	AD3	24k6	Φ200	140	50	M8	5	40	27	8	31.3
	AD4	38k6	Φ200	140	50	M12	5	40	41	10	31.3
K..SZ87	AD2	19k6	Φ250	160	40	M6	4	32	21.5	6	25.9
	AD3	28k6	Φ250	180	60	M10	5	50	31	8	25.9
	AD4	38k6	Φ250	200	80	M12	5	70	41	10	25.9
	AD5	42k6	Φ250	200	80	M16	5	70	45	12	25.9
K..SZ97	AD3	28k6	Φ300	200	60	M10	5	50	31	8	32.3
	AD4	38k6	Φ300	220	80	M12	5	70	41	10	32.3
	AD5	42k6	Φ300	220	80	M16	5	70	45	12	32.3
	AD6	48k6	Φ300	220	80	M16	5	70	51.5	14	32.3
K..SZ107	AD3	28k6	Φ350	220	60	M10	5	50	31	8	52
	AD4	38k6	Φ350	240	80	M12	5	70	41	10	52
	AD5	42k6	Φ350	270	110	M16	10	90	45	12	52
	AD6	48k6	Φ350	270	110	M16	10	90	51.5	14	52
K..SZ127	AD4	38k6	Φ450	267	80	M12	5	70	41	10	53
	AD5	42k6	Φ450	297	110	M16	10	90	45	12	53
	AD6	48k6	Φ450	297	110	M16	10	90	51.5	14	53
	AD7	55m6	Φ450	297	110	M20	10	90	59	16	53
	AD8	70m6	Φ450	297	110	M20	10	90	74.5	20	53
K..SZ157/167/187	AD5	42k6	Φ550	344	110	M16	10	90	45	12	71.7/97/112
	AD6	48k6	Φ550	344	110	M16	10	90	51.5	14	71.7/97/112
	AD7	55m6	Φ550	344	110	M20	10	90	59	16	71.7/97/112
	AD8	70m6	Φ550	374	140	M20	15	110	74.5	20	71.7/97/112

其它尺寸请参照K型。

注：KF/KA/KAB/KAF/KAZ/KH/KHF/KHZ也均可采用双轴型，并分别记为KFSZ..AD..、KASZ..AD..、 KABSZ..AD..> KAFSZ.AD..、KAZSZ.AD..、KHSZ.AD..、KHFSZLAD..和HZSZ..AD,

For other dimensions, see the type K.

Note: double shafts type is also available for type KF/KA/KAB/KAF/KAZ/KH/KHF/KHZ, and these double shafts types are respectively named type KFSZ..AD..、KASZ.AD..、KABSZ..AD..、KAFSZ.AD..、KAZSZ.AD..、 KHSZ..AD..、KHFSZ..AD.. and HZSZ..AD...

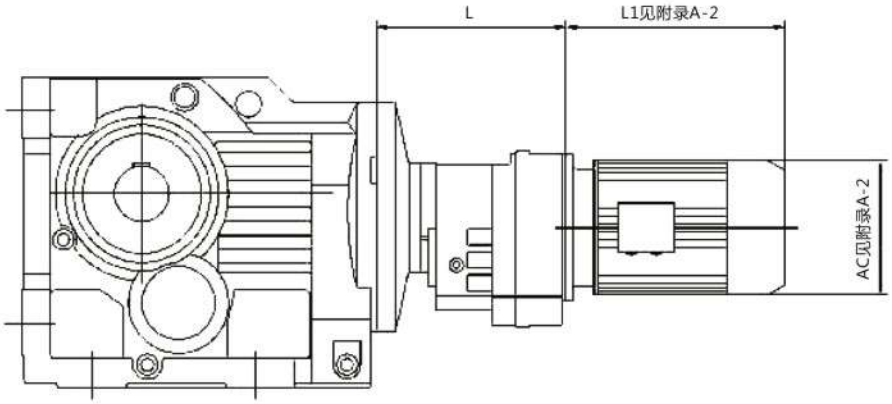

机型号 Type Size	电机机座号 Motor framesize	L
K..37R17	63	131
	71	
	80	
K..47R37 K..67R37	63	157
	71	
	80	
K..57R37	63	157
	71	
	80	
	90	
K..77R37	63	157
	71	
	80	
	90	
K..87R57	63	187
	71	
	80	
	90	
	100	
K..97R57	63	187
	71	
	80	
	90	
	100	
	112	
K..107R77	63	220
	71	
	80	
	90	
	100	
	112	
	132	
	160	

机型号 Type Size	电机机座号 Motor framesize	L
K..127R77	63	220
	71	
	80	
	90	
	100	
	112	
	135	
	160	
K..127R87	90	272
	100	
	112	
	132	
	160	
	180	
K..157R97 K..167R97 K..187R97	80	320
	90	
	100	
	112	
	132	
	160	
	180	
	200	
K..157R107 K..167R107 K..187R107	100	355
	112	
	132	
	160	
	180	
	200	
	225	

注:KA/KAF/KF/KAZ/KAZ/KH/KHF/KHZ均可采用串联组合机型。

Note: Combined type is also available for type KA/KAF/KF/KAZ/KAZ/KH/KHF/KHZ.

注：电机需方配或配特殊电机时需加联接法兰(见附录D)

Note: When equipping the user's motor or the special one, the flange is required to connected.(Please see appendix D)

F 系列 平行轴—斜齿轮减速电机

F Series Parallel-Shaft Helical Geared Motors

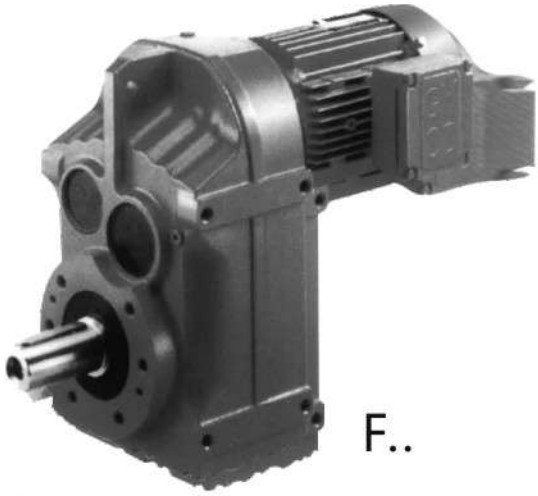

F..

FA..

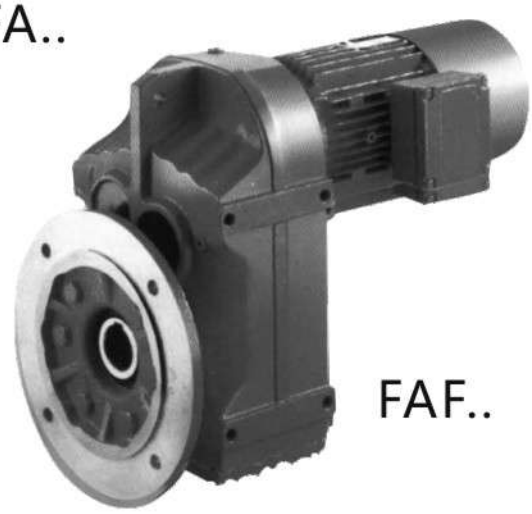

FAF..

结构型式说明 Dimensional Description

F系列各轴之间的几何位置都互为平行关系，因而亦 称为平行轴系列。由两级或三级斜齿轮构成。

Shafts of F series geared motors are all parailed to each other. Units of F series all consist of two or three stages helical gears.

1、F型：底脚安装，输出轴为实心轴。

Type F: Foot mounted,Solid output shaft.

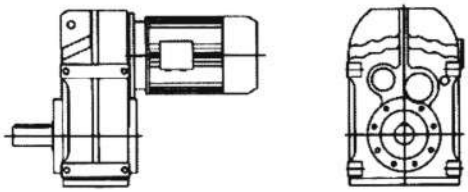

2.FF 型：B5法兰安装，输出轴为实心轴。

Type FF : B5 flange mounted. Solid output shaft.

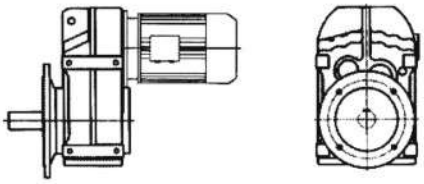

3、FA型：轴装式，输出轴为空心轴。

Type FA : Shaft mounted,Hollow output shaft.

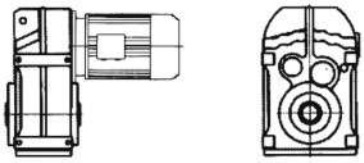

4、FAF 型：B5法兰安装，输出轴为空心轴。

Type FAF : B5 flange mounted, Hollow output shaft.

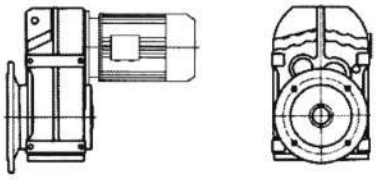

5、FAZ型：B14法兰空心轴安装。

Type FAZ: B14 flange mounted version with hollowshaft

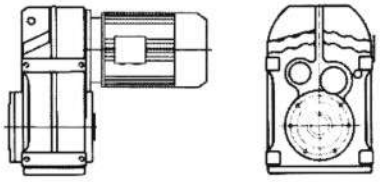

6、FH型：空心轴锁紧盘安装。

Type FH: Hollow shaft and shrink disk mounted.

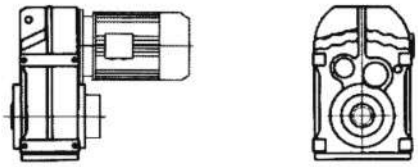

7、FHF型：B5法兰空心轴锁紧盘安装。

Type FHF: B5 flange mounted version with hollow shaft and shrink disk.

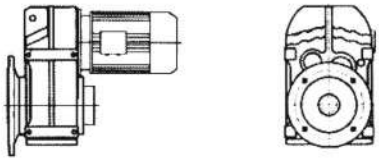

8、FHZ型：B14法兰空心轴锁紧盘安装。

Type FHZ : B14 flange mounted version with hollow shaft and shrink disk.

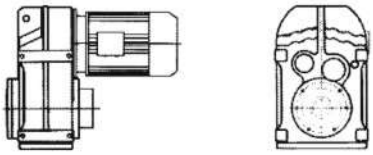

9、FAT/FHT型：即在FA/FH型上增加防转臂等附件后 的派生型。

Type FAT/FHT : As altered type from type FA/FH , this type is added torque arm and other accessories.

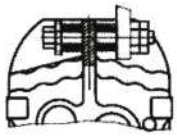

10、F..SZ..AD..型：输入轴型。

Type F..SZ..AD.: Input shaft types.

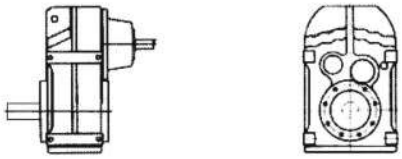

11、FR...型：K系列和R系列的组合。

Type F...R: Combined types of type K and type R.

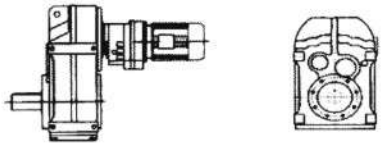

F

F系列机型号表示方法 Type Expression of F Series

FF67—Y1.1—4P—79.76—M3—180°—3

- 3：入线口位置 Position of cable entry
- 180°：电机接线盒方向(角度)(参见电动机接线盒位置表示方法) Terminal box position (angle) (see description of motor terminal box position)
- M3：安装形式(参见安装形式图例) Mounting arrangement (see mounting aggangement description)
- 79.76：传动比(参见选型参数表) Ratio (see selection table)
- 4P：电机极数(参见选型参数表) Pole number of motor (see selection table)
- Y1.1：电机系列代号和功率(参见选型参数表) Motor type and motor power (see selection table)
- FF67：机型和规格号(参见选型参数表和安装结构尺寸图表) Type size (see selection table and Mounting Dimensional Description)

注：1、需带联接法兰时请注明。
2、输入轴型没有电动机各项内容。
3、不注明接线盒方向时，则默认为安装形式中的0度位置。不注明入线口位置时，则默认为X位置。
4、对输出轴旋转方向和输入轴旋转方向有特别要求的用户，请与技术部联系，并在订货时用简图或文字说明。

Note: 1、Please make a note, if it needs connecting flange.
2 .Contents of motors for input shaft types are not listed.
3、Degree=0°, if terminal box position is not mentioned. It is X, if cable entry position is not mentioned.
4、If specific rotation directions of output shaft or/and input shaft are specially requested, please contact our technology department, and make detailed description while placing order.

电机接线盒位置及入线口位置表示方法
Description of Motor Terminal Box Position and Cable Entry Position

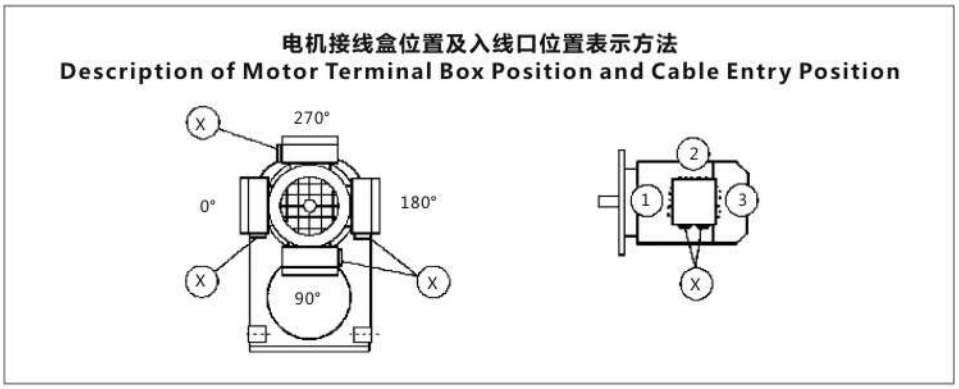

F

安装形式图例

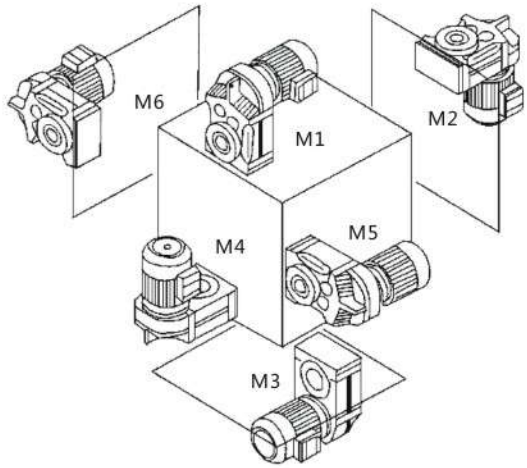

Mounting Arrangements Description

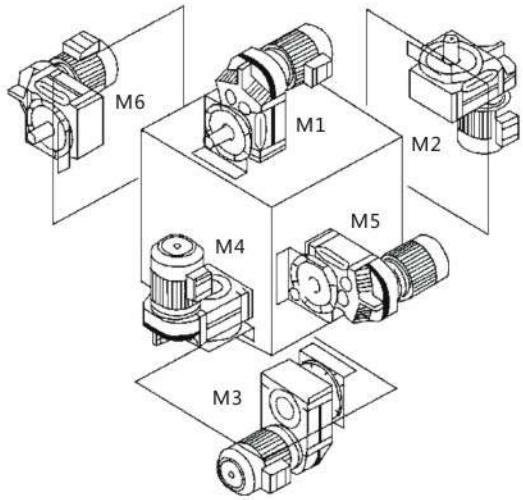

各种安装形式定义为：

M1—电机水平放置;减速机底脚朝下。

M2—电机居下。

M3—电机水平放置;减速机底脚朝上。

M4—电机居上。

M5—电机水平放置;当减速机在M1安装位置时，从电机方向看，减速机的左面旋转到下方位置。

M6—电机水平放置;当减速机在M1安装位置时，从电机方向看，减速机的左面旋转到上方位置。

Different kinds of mounting arrangements are defined as following:

M1—horizontally mounted motor, unit base is at bottom.

M2—motor is vertically mounted downwards.

M3—horizontally mounted motor, unit base is top.

M4—motor is vertically mounted upwards.

M5—horizontally mounted motor, if placed on M1 position,
left side of unit turns to bottom (view point: towards from motor side).

M6—horiz on tally mounted motor, if placed on M1 position, left side of unit turns to top (view point: towards from motor side).

减速机重量(Gear unit weight)

规格 Size	F37	F47	F57	F67	F77	F87	F97	F107	F127	F157
重量(kg) Weight	15	20	31	35	67	117	195	305	720	950

注：重量为平均值，不包括电机，仅供参考。

(Note: The weights are mean values,without the motor,only for reference.)

选型表注释 Description of selection table

恒功率 Constant power

n_a [r/min]	M_a [NM]	i	F_{ra} [KN]	F_s	机型号 Type size	极数 Pole

输出转速 Output speed

输出转矩 Output torque

减速机速比 Gear unit ratio

许用径向载荷 Permissible radial load

使用系数 Service factor

恒转矩 Constant torque

Mamax [NM]	n_a [r/min]	i	F_{ra} [KN]	机型号 Type size	P [kW]/4P

最大输出转矩 Max.output torque

输出转速 Output speed

减速机速比 Gear unit ratio

许用径向载荷 Permissible radial load

电机功率 Motor power

F

选型参数表
（恒功率）

Selection Table
(Constant Power)

n_a [r/min]	Ma [NM]	i	F_{ra} [KN]	F_B	机型号 Type size	极数 Pole
0.12kW						
0.06	17598	22289	80	0.80		
0.07	15015	19018	85	0.85	**FA127R77**	
0.08	13130	16630	86	0.95	**FAF127R77**	
0.09	11473	14532	86	1.10	**F127R77**	**4P**
0.10	10312	13061	86	1.25	**FF127R77**	
0.11	9308	11790	86	1.35		
0.13	8093	10251	86	1.55		
0.09	11678	14791	42	0.80		
0.11	9027	11433	48	0.90		
0.13	7939	10055	52	1.05		
0.15	6760	8562	54	1.25	**FA107R77**	
0.17	6094	7719	54	1.35	**FAF107R77**	**4P**
0.19	5351	6778	55	1.55	**F107R77**	
0.22	4709	5964	56	1.75	**FF107R77**	
0.25	4147	5253	57	2.00		
0.29	3617	4581	58	2.30		
0.37	2796	3541	59	3.00		
0.18	5786	7328	22	0.80	**FA97R57**	
0.20	5107	6469	29	0.90	**FAF97R57**	
0.23	4433	5615	30	1.00	**F97R57**	**4P**
0.26	3917	4961	31	1.15	**FF97R57**	
0.30	3421	4333	32	1.35		
0.34	3084	3906	33	1.50	**FA97R57**	
0.39	2646	3352	33	1.70	**FAF97R57**	**4P**
0.45	2295	2907	34	2.00	**F97R57**	
0.51	2016	2,53	34	2.25	**FF97R57**	
					FA87R57	
0.26	3911	4954	20	0.80	**FAF87R57**	**4P**
0.31	3351	4245	23	0.95	**F87R57**	
0.35	2938	3721	25	1.10	**FF87R57**	
0.40	2561	3244	25	1.25		
0.45	2275	2881	25	1.40		
0.51	2034	2576	26	1.55	**FA87R57**	
0.60	1736	2199	27	1.85	**FAF87R57**	
0.68	1524	1930	27	2.10	**F87R57**	**4P**
0.77	1349	1709	27	2.35	**FF87R57**	
0.88	1179	1493	28	2.70		
1.0	1026	1300	28	3.10		
1.1	906	1148	28	3.50		
					FA77R37	
0.50	2063	2613	13	0.85	**FAF77R37**	**4P**
0.57	1803	2284	15	0.90	**F77R37**	
0.65	1602	2029	16	1.00	**FF77R37**	
0.76	1364	1728	17	1.15		
0.85	1219	1544	17	1.30		
0.97	1069	1354	18	1.50	**FA77R37**	
1.1	947	1200	18	1.70	**FAF77R37**	**4P**
1.2	831	1053	18	1.90	**F77R37**	
1.4	718	910	19	2.20	**FF77R37**	
1.6	640	810	19	2.50		
1.8	561	710	19	2.85		
0.92	1128	1429	8.8	0.80		
1.0	1003	1271	10	0.85		
1.2	870	1102	11	1.00		
1.4	766	970	11	1.15	**FA67R37**	
1.5	677	858	12	1.30	**FAF67R37**	**4P**
1.7	596	755	12	1.45	**F67R37**	
2.0	506	641	12	1.70	**FF67R37**	
2.3	452	572	12	1.90		
2.6	402	509	12	2.15		
3.0	345	437	12	2.50		

n_a [r/min]	Ma [NM]	i	F_{ra} [KN]	F_B	机型号 Type size	极数 Pole
0.12kW						
1.4	763	967	5.6	0.80		
1.5	672	851	8.9	0.95	**FA57R37**	
1.8	583	738	9.4	1.10	**FAF57R37**	
2.0	510	646	10	1.25	**F57R37**	**4P**
2.3	441	558	10	1.45	**FF57R37**	
2.6	399	506	10	1.60		
2.9	357	452	11	1.80		
3.1	336	426	11	1.90	**FA57R37**	
3.4	302	382	11	2.10	**FAF57R37**	
4.0	261	330	11	2.45	**F57R37**	**4P**
4.4	235	298	11	2.70	**FF57R37**	
5.0	207	262	11	3.10		
2.1	491	622	3.2	0.85	**FA47R17**	
2.4	429	543	6.0	1.00	**FAF47R17**	**4P**
2.8	375	475	6.5	1.15	**F47R17**	
3.1	331	419	6.9	1.30	**FF47R17**	
2.5	414	524	6.1	1.00		
2.7	386	489	6.4	1.10	**FA47R17**	
3.1	337	427	6.8	1.25	**FAF47R17**	
3.4	301	381	7.0	1.40	**F47R17**	**4P**
3.9	264	334	7.2	1.60	**FF47R17**	
4.4	233	295	7.4	1.80		
5.2	200	253	7.5	2.10		
4.1	254	322	3.9	0.80	**FA37R17**	
4.7	219	278	4.3	0.95	**FAF37R17**	**4P**
5.4	191	242	4.6	1.10	**F37R17**	
5.9	174	221	4.6	1.20	**FF37R17**	
4.0	257	326	3.7	0.80		
4.6	225	285	4.2	0.95	**FA37R17**	
5.2	197	250	4.4	1.05	**FAF37R17**	
6.0	173	219	4.6	1.20	**F37R17**	**4P**
7.0	147	186	4.8	1.45	**FF37R17**	
7.8	132	167	4.9	1.60		
3.7	293	228.99	12	2.80	**FA67**	
4.4	250	195.39	12	3.30	**FAF67**	
5.0	219	170.85	12	3.80	**F67**	**6P***
5.2	208	162.31	12	4.00	**FF67**	
6.0	182	142.40	12	4.50		
4.3	256	199.70	11	2.40	**FA57**	
4.6	235	183.60	11	2.60	**FAF57**	
5.4	201	157.09	11	3.00	**F57**	**6P***
6.2	174	136.16	11	3.50	**FF57**	
6.7	163	127.27	11	3.70		
6.6	166	199.70	11	3.60	**FA57**	
7.1	153	183.60	11	3.90	**FAF57**	**4P**
8.3	131	157.09	11	4.60	**F57**	
9.6	113	136.16	11	5-30	**FF57**	
4.5	244	190.76	7.1	1.65		
4.8	225	175.38	7.3	1.80		
5.7	192	150.06	7.4	2.10	**FA47**	
6.5	167	130.07	7.5	2.40	**FAF47**	
7.0	156	121.57	7.6	2.60	**F47**	**6P***
8.1	135	105.09	7.7	3.00	**FF47**	
9.5	114	89.29	7.7	3.50		
11	102	79.72	7.8	3.90		
6.9	159	190.76	7.6	2.50	**FA47**	
7.5	146	175.38	7.6	2.80	**FAF47**	**4P**
8.7	125	150.06	7.7	3.20	**F47**	
10.1	108	130.07	7.7	3.70	**FF47**	
6.6	165	128.51	4.5	1.20		
7.2	151	117.88	4.6	1.35	**FA37**	
8.5	129	100.36	4.8	1.55	**FAF37**	**6P***
9.8	111	86.53	4.9	1.80	**F37**	
11	103	80.65	5.0	1.95	**FF37**	

F

选型参数表
（恒功率）

Selection Table
(Constant Power)

n_a [r/min]	Ma [NM]	i	F_{ra} [KN]	F_B	机型号 Type size	极数 Pole
0.12kW						
10	107	128.51	5.0	1.85		
11	98	117.88	5.0	2.00		
13	83	100.36	5.1	2.40		
15	72	86.53	5.1	2.80		
16	67	80.65	5.1	3.00		
19	59	70.50	5.2	3.40		
20	55	66.09	5.2	3.60	**FA37**	
22	48	58.32	5.2	4.10	**FAF37**	
24	45	54.54	5.2	4.40	**F37**	**4P**
25	43	51.70	5.2	4.70	**FF37**	
28	39	47.02	5.2	5.10		
30	36	43.83	5.2	5.50		
34	32	38.31	5.2	6.30		
36	30	35.91	5.2	6.70		
41	26	31.69	5.2	7.60		
47	23	28.09	5.2	8.60		
55	20	23.88	5.0	10		
55	20	23.63	5.0	10		
64	17	20.57	4.8	12		
68	16	19.27	4.7	13		
77	14	17.03	4.5	14		
83	13	15.81	4.4	15		
91	12	14.33	4.3	17		
102	11	12.87	4.1	19	**FFA37**	
118	9	11.08	3.9	21	**FAF37**	**4P**
126	9	10.42	3.8	21	**F37**	
146	7	8.97	3.7	24	**FF37**	
176	6	7.44	3.4	23		
194	6	6.74	3.3	25		
217	5	6.05	3.2	27		
251	4	5.21	3.1	29		
267	4	4.90	3.0	29		
310	4	4.22	2.9	31		
0.18kW						
0.10	15272	12896	83	0.80		
0.11	13787	11642	86	0.90	**FA127R77**	
0.13	12140	10251	86	1.05	**FAF127R77**	**4P**
0.15	10443	8818	86	1.20	**F127R77**	
0.17	9105	7688	86	1.40	**FF127R77**	
0.19	8020	6772	86	1.60		
0.15	10140	8562	45	0.80		
0.17	9141	7719	46	0.90	**FA107R77**	
0.19	8027	6778	49	1.05	**FAF107R77**	
0.22	7063	5964	51	1.15	**F107R77**	**4P**
0.25	6221	5253	53	1.35	**FF107R77**	
0.29	5425	4581	54	1.55		
0.37	4194	3541	56	2.00		
0.43	3603	3042	57	2.30	**FA107R77**	
0.47	3270	2761	58	2.55	**FAF107R77**	**4P**
0.55	2810	2373	58	2.95	**F107R77**	
0.63	2453	2071	59	3.40	**FF107R77**	
0.30	5131	4333	27	0.90	**FA97R57** **FAF97R57** **F97R57** **FF97R57**	**4P**
0.34	4626	3906	29	1.00		
0.39	3970	3352	30	1.15		
0.45	3443	2907	31	1.30		
0.51	3023	2553	32	1.50	**FA97R57**	
0.58	2659	2245	33	1.70	**FAF97R57**	**4P**
0.66	2333	1970	33	1.95	**F97R57**	
0.76	2039	1722	34	2.20	**FF97R57**	
0.86	1808	1527	34	2.50		
0.99	1572	1327	35	2.90		
1.1	1387	1171	35	3.30		

n_a [r/min]	Ma [NM]	i	F_{ra} [KN]	F_B	机型号 Type size	极数 Pole
0.18kW						
0.45	3412	2881	12	0.95		
0.51	3051	2576	22	1.05		
0.60	2604	2199	24	1.20		
0.68	2286	1930	25	1.40	**FA87R57**	
0.77	2024	1709	25	1.60	**FAF87R57**	
0.88	1768	1493	26	1.80	**F87R57**	**4P**
1.0	1540	1300	27	2.05	**FF87R57**	
1.1	1360	1148	27	2.35		
1.3	1196	1010	27	2.65		
1.5	1050	887	28	3.00		
1.7	924	780	28	3.45		
0.76	2046	1728	7.4	0.80		
0.85	1829	1544	13	0.85		
1.0	1604	1354	15	1.00	**FA77R37**	
1.1	1421	1200	16	1.10	**FAF77R37**	
1.2	1247	1053	17	1.30	**F77R37**	**4P**
1.4	1078	910	17	1.50	**FF77R37**	
1.6	959	810	18	1.65		
1.8	841	710	18	1.90		
2.1	728	615	18	2.20		
1.5	1016	858	8.9	0.85		
1.7	894	755	10	0.95	**FA67R37**	
2.0	759	641	11	1.15	**FAF67R37**	
2.3	677	572	11	1.30	**F67R37**	**4P**
2.6	603	509	12	1.45	**FF67R37**	
3.0	518	437	12	1.70		
3.4	455	384	12	1.90		
2.6	592	500	11	1.45		
2.9	538	454	12	1.60		
3.3	464	392	12	1.85	**FA67R37**	
3.9	394	333	12	2.20	**FAF67R37**	**4P**
4.4	352	297	12	2.50	**F67R37**	
5.0	309	261	12	2.80	**FF67R37**	
5.5	282	238	12	3.10		
6.6	237	200	12	3.65		
2.3	661	558	8.6	0.95	**FA57R37**	
2.6	599	506	9.1	1.05	**FAF57R37**	
2.9	535	452	10	1.20	**F57R37**	**4P**
3.4	457	386	10	1.40	**FF57R37**	
3.9	400	338	10	1.60		
3.1	505	426	10	1.25		
3.4	452	382	10	1.40	**FA57R37**	
4.0	391	330	10	1.60	**FAF57R37**	
4.4	353	298	10	1.80	**F57R37**	**4P**
5.0	310	262	11	2.05	**FF57R37**	
5.8	268	226	11	2.40		
6.6	237	200	11	2.70		
3.5	438	370	5.6	0.95	**FA47R17**	
4.0	384	324	6.1	1.10	**FAF47R17**	**4P**
4.5	341	288	6.6	1.25	**F47R17**	
5.3	295	249	6.9	1.45	**FF47R17**	
3.9	396	334	5.9	1.05		
4.4	349	295	6.4	1.20	**FA47R17**	
5.2	300	253	6.9	1.40	**FAF47R17**	**4P**
6.0	257	217	7.1	1.65	**F47R17**	
6.9	225	190	7.3	1.85	**FF47R17**	
7.4	211	178	7.4	2.00		
7.0	220	186	4.0	0.95	**FF37R17**	
7.8	198	167	4.2	1.05	**FAF37R17**	**4P**
9.0	172	145	4.5	1.20	**F37R17**	
10	153	129	4.7	1.40	**FF37R17**	
					FA77	
3.0	541	281.71	19	2.70	**FAF77**	**6P**
3.2	505	262.93	19	2.90	**F77**	
3.8	434	225.79	19	3.40	**FF77**	

F

选型参数表
（恒功率）

Selection Table
(Constant Power)

n_a [r/min]	Ma [NM]	i	F_{ra} [KN]	F_B	机型号 Type size	极数 Pole
0.18kW						
					FA67	
3.7	440	228.99	12	1.80	**FAF67**	**6P**
4.4	375	195.39	12	2.10	**F67**	
5.0	328	170.85	12	2.40	**FF67**	
					FA67	
5.7	285	228.99	12	2.80	**FAF67**	**4P**
6.7	244	195.39	12	3.20	**F67**	
7.7	213	170.85	12	3.70	**FF67**	
4.3	384	199.70	10	1.50		
4.6	353	183.60	10	1.65	**FA57**	
5.4	302	157.09	11	1.95	**FAF57**	**6P**
6.2	262	136.16	11	2.20	**F57**	
6.7	245	127.27	11	2.40	**FF57**	
7.7	211	110.01	11	2.80		
6.6	249	199.70	11	2.30	**FA57**	
7.1	229	183.60	11	2.50	**FAF57**	
8.3	196	157.09	11	2.90	**F57**	**4P**
9.6	170	136.16	11	3.40	**FF57**	
10.3	159	127.27	11	3.60		
4.5	366	190.76	5.9	1.05	**FA47**	
4.8	337	175.38	6.3	1.15	**FAF47**	
5.7	288	150.06	6.7	1.35	**F47**	**6P**
6.5	250	130.07	7.0	1.55	**FF47**	
7.0	234	121.57	7.2	1.65		
6.9	238	190.76	7.1	1.60	**FA47**	
7.5	219	175.38	7.2	1.75	**FAF47**	
8.7	187	150.06	7.4	2.00	**F47**	**4P**
10.1	162	130.07	7.5	2.40	**FF47**	
10.8	152	121.57	7.6	2.50		
7.2	226	117.88	3.6	0.85	**FA37**	
8.5	193	100.36	4.1	1.00	**FAF37**	
10	166	86.53	4.4	1.15	**F37**	**6P**
11	155	80.65	4.6	1.25	**FF37**	
12	135	70.50	4.7	1.45		
10	160	128.51	4.5	1.20		
11	147	117.88	4.6	1.30		
13	125	100.36	4.8	1.55		
15	108	86.53	4.9	1.75		
16	101	80.65	5.0	1.90		
19	88	70.50	5.0	2.20		
20	82	66.09	5.1	2.30	**FA37**	
22	73	58.32	5.1	2.60	**FAF37**	
24	68	54.54	5.1	2.80	**F37**	**4P**
25	64	51.70	5.1	3.00	**FF37**	
28	59	47.02	5.2	3.30		
30	55	43.83	5.2	3.50		
34	48	38.31	5.2	4.00		
36	45	35.91	5.2	4.30		
41	40	31.69	5.2	4.80		
47	35	28.09	5.2	5.50		
55	30	23.88	5.0	6.40		
55	29	23.63	5.0	6.50		
64	26	20.57	4.8	7.50		
68	24	19.27	4.7	8.00		
77	21	17.03	4.5	9.00		
83	20	15.81	4.4	9.70		
91	18	14.33	4.3	11		
102	16	12.87	4.1	12	**FA37**	
118	14	11.08	3.9	13	**FAF37**	**4P**
126	13	10.42	3.9	14	**F37**	
146	11	8.97	3.7	15	**FF37**	
176	9.3	7.44	3.5	15		
194	8.4	6.74	3.4	16		
217	7.5	6.05	3.2	17		
251	6.5	5.21	3.1	18		
267	6.1	4.90	3.0	19		
310	5.3	4.22	2.9	20		

n_a [r/min]	Ma [NM]	i	F_{ra} [KN]	F_B	机型号 Type size	极数 Pole
0.25kW						
0.15	14286	8818	84	0.85		
0.17	12455	7688	86	1.00	**FA127R77**	
0.20	10971	6772	86	1.15	**FAF127R77**	**4P**
0.22	9651	5957	86	1.30	**F127R77**	
0.26	8397	5183	86	1.50	**FF127R77**	
0.29	7386	4559	86	1.70		
0.22	9662	5964	44	0.85	**FA107R77**	
0.25	8510	5253	47	0.95	**FAF107R77**	**4P**
0.29	7422	4581	49	1.10	**F107R77**	
0.38	5737	3541	53	1.40	**FF107R77**	
0.44	4928	3042	54	1.65		
0.48	4473	2761	55	1.80	**FA107R77**	
0.56	3844	2373	56	2.10	**FAF107R77**	**4P**
0.64	3355	2071	57	2.40	**F107R77**	
0.83	2602	1606	58	3.15	**FF107R77**	
0.94	2283	1409	59	3.60		
0.46	4710	2907	28	0.95		
0.52	4136	2553	29	1.05		
0.59	3637	2245	30	1.20	**FA97R57**	
0.68	3192	1970	31	1.40	**FAF97R57**	
0.77	2790	1722	32	1.60	**F97R57**	**4P**
0.87	2474	1527	33	1.80	**FF97R57**	
1.0	2150	1327	34	2.10		
1.1	1897	1171	34	2.35		
1.3	1656	1022	34	2.70		
0.69	3127	1930	17	1.00		
0.78	2769	1709	23	1.10		
0.89	2419	1493	24	1.30	**FA87R57**	
1.0	2106	1300	25	1.50	**FAF87R57**	
1.2	1860	1148	26	1.70	**F87R57**	**4P**
1.3	1636	1010	26	1.90	**FF87R57**	
1.5	1437	887	27	2.20		
1.7	1264	780	27	2.50		
2.0	1092	674	27	2.90		
1.3	1706	1053	14	0.90		
1.5	1474	910	15	1.05		
1.6	1312	810	16	1.20	**FA77R37**	
1.9	1150	710	17	1.35	**FAF77R37**	**4P**
2.2	996	615	17	1.55	**F77R37**	
2.5	872	538	18	1.80	**FF77R37**	
2.8	778	480	18	2.00		
3.2	669	413	18	2.35		
2.1	1038	641	2.3	0.80	**FA67R37**	
2.3	927	572	9.0	0.90	**FAF67R37**	**4P**
2.6	825	509	10	1.05	**F67R37**	
3.0	708	437	11	1.20	**FF67R37**	
2.7	810	500	10	1.05		
2.9	736	454	10	1.15	**FA67R37**	
3.4	635	392	11	1.35	**FAF67R37**	
4.0	539	333	12	1.60	**F67R37**	**4P**
4.5	481	297	12	1.75	**FF67R37**	
5.1	423	261	12	2.00		
5.6	386	238	12	2.20		
					FA57R37	
3.4	625	386	8.7	1.00	**FAF57R37**	**4P**
3.9	548	338	9.3	1.15	**F57R37**	
5.2	413	255	10	1.50	**FF57R37**	
3.5	619	382	8.3	1.00		
4.0	535	330	9.2	1.15	**FA57R37**	
4.5	483	298	10	1.25	**FAF57R37**	
5.1	424	262	10	1.45	**F57R37**	**4P**
5.9	366	226	10	1.70	**FF57R37**	
6.7	324	200	10	1.90		
7.8	275	170	11	2.25		

F

选型参数表
（恒功率）

Selection Table
(Constant Power)

n_a [r/min]	Ma [NM]	i	F_{ra} [KN]	F_B	机型号 Type size	极数 Pole
0.25kW						
5.3	403	249	5.7	1.00	**FA47R17**	
6.1	353	218	6.3	1.15	**FAF47R17**	4P
6.9	313	193	6.7	1.30	**F47R17**	
7.6	284	175	6.9	1.45	**FF47R17**	
5.3	410	253	5.6	1.00		
6.1	352	217	6.2	1.20	**FA47R17**	
7.0	308	190	6.6	1.35	**FAF47R17**	4P
7.5	288	178	6.8	1.45	**F47R17**	
8.9	241	149	7.1	1.70	**FF47R17**	
10	212	131	7.3	1.95		
9.2	235	145	3.5	0.85	**FA37R17**	
10	209	129	3.9	1.00	**FAF37R17**	
11	191	118	4.2	1.10	**F37R17**	4P
14	159	98	4.5	1.30	**FA37R17**	
15	141	87	4.7	1.45		
3.0	752	281.71	18	1.95	**FA77**	
3.2	702	262.93	18	2.10	**FAF77**	
3.8	602	225.79	19	2.50	**F77**	6P
4.3	529	198.31	19	2.80	**FF77**	
4.5	503	188.40	19	2.90		
3.7	611	228-99	11	1.30	**FA67**	
4.4	521	195.39	12	1.55	**FAF67**	
5.0	456	170.85	12	1.75	**F67**	6P
5.2	433	162.31	12	1.85	**FF67**	
6.0	380	142.40	12	2.10		
5.8	391	228.99	12	1.95	**FA67**	
6.8	333	19539	12	2.30	**FAF67**	
7.8	291	170.85	12	2.60	**F67**	4P
8.2	277	162.31	12	2.80	**FF67**	
9.3	243	142.40	12	3.10		
4.3	533	199.70	9.1	1.10		
4.6	490	183.60	9.4	1.20	**FA57**	
5.4	419	157.09	10	1.40	**FAF57**	6P
6.2	363	136.16	10	1.60	**F57**	
6.7	340	127.27	10	1.75	**FF57**	
7.7	294	110.01	11	2.00		
6.7	341	199.70	10	1.65		
7.2	313	183.60	10	1.80	**FA57**	
8.5	268	157.09	11	2.10	**FAF57**	4P
9.8	232	136.16	11	2.40	**F57**	
10	217	127.27	11	2.60	**FF57**	
12	188	110.01	11	3.00		
5.7	400	150.06	5.5	1.00	**FA47**	
6.5	347	130.07	6.2	1.15	**FAF47**	6P
7.0	324	121.57	6.4	1.20	**F47**	
8.1	280	105.09	6.8	1.40	**FF47**	
7.0	325	190.76	6.2	1.15		
7.6	299	175.38	6.5	1.25	**FA47**	
8.9	256	150.06	6.9	1.45	**FAF47**	
10.2	222	130.07	7.2	1.65	**F47**	4P
10.9	207	121.57	7.3	1.80	**FF47**	
12.7	179	105.09	7.4	2.10		
14.9	152	89.29	7.6	2.40		
10	219	128.51	3.5	0.85		
11	201	117.88	3.8	0.90		
13	171	100.36	4.3	1.10		
15	148	86.53	4.6	1.25	**FA37**	
16	138	80.65	4.7	1.35	**FAF37**	4P
19	120	70.50	4.8	1.55	**F37**	
20	113	66.09	4.9	1.65	**FF37**	
23	99	58.32	4.9	1.85		
24	93	54.54	5.0	2.00		
26	88	51.70	5.0	2.10		

n_a [r/min]	Ma [NM]	i	F_{ra} [KN]	F_B	机型号 Type size	极数 Pole
0.25kW						
28	80	47.02	5.1	2-30		
30	75	43.83	5.1	2-50	**FA37**	
35	65	38.31	5.1	2.80	**FAF37**	
37	61	35.91	5.1	3.00	**F37**	4P
42	54	31.69	5.2	3.40	**FF37**	
47	48	28.09	5.2	3.90		
56	41	23.88	4.9	4.60		
56	40	23.63	4.9	4.60		
65	35	20.57	4.7	5.30		
69	33	19.27	4.6	5.70		
78	29	17.03	4.5	6.40		
84	27	15.81	4.4	6.90		
93	24	14.33	4.2	7.60		
103	22	12.87	4.1	8.50	**FA37**	
120	19	11.08	3.9	9.30	**FAF37**	4P
128	18	10.42	3.8	9.70	**F37**	
148	15	8.97	3.7	11	**FF37**	
179	13	7.44	3.4	11		
197	11	6.74	3.3	11		
220	10	6.05	3.2	12		
255	9	5.21	3.1	13		
271	8	4.90	3.0	13		
315	7	4.22	2.9	14		
0.37kW						
0.20	16237	6772	81	0.80		
0.22	14283	5957	84	0.85	**FA127R77**	
0.26	12427	5183	86	1.00	**FAF127R77**	
0.29	10931	4559	86	1.15	**F127R77**	4P
0.34	9294	3876	86	1.35	**FF127R77**	
0.39	8176	3410	86	1.55		
0.44	7277	3035	86	1.70		
0.44	7294	3042	50	1.10	**FA107R77**	
0.48	6620	2761	51	1.25	**FAF107R77**	
0.56	5690	2373	53	1.45	**F107R77**	4P
0.64	4966	2071	54	1.65	**FF107R77**	
0.83	3851	1606	56	2.10		
0.59	5383	2245	4.9	0.85		
0.68	4724	1970	28	0.95		
0.77	4129	1722	29	1.10	**FA97R57**	
0.87	3661	1527	31	1.20	**FAF97R57**	4P
1.0	3182	1327	32	1.40	**F97R57**	
1.1	2808	1171	32	1.60	**FF97R57**	
1.3	2450	1022	33	1.85		
1.5	2153	898	34	2.10		
1.0	3117	1300	22	1.00		
1.2	2753	1148	23	1.15		
1.3	2422	1010	24	1.30		
1.5	2127	887	25	1.45	**FA87R57**	
1.7	1870	780	26	1.65	**FAF87R57**	4P
2.0	1616	674	27	1.95	**F87R57**	
2.2	1460	609	27	2.15	**FF87R57**	
2.6	1235	515	27	2.55		
2.9	1084	452	28	2.90		
1.6	1942	810	13	0.80		
1.9	1702	710	14	0.90		
2.2	1475	615	16	1.05	**FA77R37**	
2.5	1290	538	17	1.20	**FAF77R37**	4P
2.8	11,1	480	17	1.35	**F77R37**	
3.2	990	413	18	1.60	**FF77R37**	
3.6	880	367	18	1.80		
4.1	774	323	18	2.00		

F

n_a [r/min]	Ma [NM]	i	F_{ra} [KN]	F_B	机型号 Type size	极数 Pole
0.37kW						
3.0	1048	437	5.5	0.80		
3.5	921	384	9.4	0.95	FA67R37	
3.9	810	338	10	1.05	FAF67R37	4P
4.4	731	305	11	1.15	F67R37	
5.2	616	257	11	1.40	FA67R37	
5.8	554	231	12	1.55		
					FA57R37	
5.2	611	255	8.9	1.00	FAF57R37	4P
6.6	482	201	10	1.30	F57R37	
7.3	434	181	10	1.45	FF57R37	
5.1	628	262	8.7	1.00		
5.9	542	226	9.3	1.15	FA57R37	
6.7	480	200	10	1.30	FAF57R37	4P
7.8	408	170	10	1.55	F57R37	
8.8	364	152	10	1.70	FF57R37	
9.9	321	134	11	1.95		
					FA47R17	
7.6	420	175	5.7	1.00	FAF47R17	4P
9.0	352	147	6.4	1.20	F47R17	
10	312	130	6.8	1.35	FF47R17	
2.4	1377	270.68	27	2.10	FA87	
2.6	1299	255.37	27	2.30	FAF87	8P
2.9	1164	228.93	27	2.50	F87	
3.3	1003	197.20	27	2.90	FF87	
					FA87	
3.3	1021	270.68	27	2.80	FAF87	6P
3.5	963	255.37	28	3.00	F87	
3.9	863	228.93	28	3.30	FF87	
3.9	852	225.79	18	1.70		
4.5	748	198.31	18	1.95	FA77	
4.7	711	188.40	18	2.00	FAF77	6P
5.3	628	166.47	18	2.30	F77	
6.3	537	142.27	19	2.70	FF77	
4.7	711	281.71	18	2.10	FA77	
5.1	664	262.93	18	2.20	FAF77	4P
5.9	570	225.79	19	2.60	F77	
6.7	501	198.31	19	3.00	FF77	
4.6	737	195.39	10	1.05	FA67	
5.2	644	170.85	11	1.20	FAF67	6P
5.5	612	162.31	11	1.30	F67	
6.3	537	142.40	11	1.45	FF67	
7.4	456	120.79	12	1.75		
5.8	578	228.99	11	1.40		
6.8	493	195.39	12	1.65	FA67	
7.8	431	170.85	12	1.85	FAF67	4P
8.2	410	162.31	12	1.95	F67	
9.3	359	142.40	12	2.20	FF67	
11	305	120.79	12	2.70		
5.6	596	157.09	8.6	0.95	FA57	
6.5	516	136.16	9.2	1.10	FAF57	6P
7.0	483	127.27	9.4	1.20	F57	
8.0	417	110.01	10	1.40	FF57	
6.7	504	199.70	9.4	1.15		
7.2	463	183.60	10	1.30		
8.5	396	157.09	10	1.50	FA57	
9.8	344	136.16	10	1.70	FAF57	4P
10	321	127.27	10	1.85	F57	
12	278	110.01	11	2.10	FF57	
14	236	93.47	11	2.50		
16	211	83.46	11	2.80		

n_a [r/min]	Ma [NM]	i	F_{ra} [KN]	F_B	机型号 Type size	极数 Pole
0.37kW						
8.9	379	150.06	5.8	1.05		
10	328	130.07	6.4	1.20	FA47	
13	265	105.09	7.0	1.50	FAF47	
15	225	89.29	7.2	1.75	F47	4P
17	201	79.72	7.4	1.95	FF47	
20	172	68.09	7.5	2.30		
20	165	65.36	7.5	2.40		
15	218	86.53	3.8	0.90		
16	204	80.65	4.0	0.95		
19	178	70.50	4.3	1.10		
20	167	66.09	4.4	1.20		
23	147	58.32	4.6	1.35		
24	138	54.54	4.7	1.45	FA37	
26	130	51.70	4.8	1.50	FAF37	4P
28	119	47.02	4.9	1.65	F37	
30	111	43.83	4.9	1.80	FF37	
35	97	38.31	5.0	2.00		
37	91	35.91	5.0	2.20		
42	80	31.69	5.0	2.50		
47	71	28.09	4.9	2.80		
56	60	23.88	4.7	3.30		
56	60	23.63	4.7	3.30		
65	52	20.57	4.5	3.80		
69	49	19.27	4.4	4.10		
78	43	17.03	4.3	4.60		
84	40	15.81	4.2	4.90		
93	36	14.33	4.1	5.40		
103	32	12.87	3.9	6.10	FA37	
120	28	11.08	3.8	6.70	FAF37	4P
128	26	10.42	3.7	6.90	F37	
148	23	8.97	3.5	7.60	FF37	
179	19	7.44	3.3	7.60		
197	17	6.74	3.2	8.10		
220	15	6.05	3.1	8.70		
255	13	5.21	3.0	9.40		
271	12	4.90	2.9	9.60		
315	11	4.22	2.8	10		
0.55kW						
					FA157R97	
0.22	21427	6283	87	0.90	FAF157R97	4P
0.27	17860	5237	97	1.05	F157R97	
0.52	9191	2695	113	2.00	FF157R97	
0.58	8222	2411	114	2.30	FA157R97	
0.86	5535	1623	114	3.30	FAF157R97	4P
1.1	4321	1267	114	4.30	F157R97	
1.2	3864	1133	114	4.80	FF157R97	
					FA127R77	
0.36	13219	3876	84	0.90	FAF127R77	4P
0.41	11629	3410	86	1.05	F127R77	
0.46	10350	3035	86	1.20	FF127R77	
0.59	8093	2373	46	0.95		
0.67	7063	2071	49	1.10		
0.76	6238	1829	51	1.25		
0.87	5477	1606	53	1.40	FA107R77	
0.99	4805	1409	54	1.60	FAF107R77	4P
1.1	4246	1245	55	1.85	F107R77	
1.3	3728	1093	56	2.10	FF107R77	
1.5	3260	956	57	2.40		
1.7	2861	839	58	2.75		
2.2	2196	644	59	3.55		

F

选型参数表
（恒功率）

Selection Table
(Constant Power)

n_a [r/min]	Ma [NM]	i	F_{ra} [KN]	F_B	机型号 Type size	极数 Pole
0.55kW						
1.0	4526	1327	28	0.95		
1.2	3994	1171	29	1.05		
1.4	3485	1022	30	1.20		
1.5	3062	898	32	1.40	**FA97R57**	
1.8	2674	784	32	1.60	**FAF97R57**	
2.0	2353	690	33	1.85	**F97R57**	**4P**
2.3	2063	605	34	2.10	**FF97R57**	
2.6	1804	529	34	2.40		
3.0	1593	467	34	2.70		
3.4	1385	406	35	3.10		
3.8	1238	363	35	3.45		
1.6	3025	887	17	1.00		
1.8	2660	780	23	1.10	**FA87R57**	
2.1	2299	674	24	1.30	**FAF87R57**	
2.3	2077	609	25	1.45	**F87R57**	**4P**
2.7	1756	515	26	1.70	**FF87R57**	
3.1	1541	452	26	1.95		
4.0	1177	345	27	2.55		
2.6	1835	538	9.5	0.80	**FA77R37**	
2.9	1637	480	14	0.90	**FAF77R37**	
3.4	1408	413	15	1.05	**F77R37**	**4P**
3.8	1252	367	16	1.20	**FF77R37**	
4.3	1102	323	17	1.35		
5.4	876	257	9.2	0.90	**FA67R37**	
6.0	788	231	10	1.05	**FAF67R37**	**4P**
6.8	699	205	11	1.15	**F67R37**	
7.9	597	175	11	1.35	**FF67R37**	
					FA97	
2.4	2092	276.77	33	2.00	**FAF97**	**8P**
2.6	1916	253.41	34	2.20	**F97**	
2.9	1693	223.88	34	2.50	**FF97**	
2.4	2046	270.68	25	1.45	**FA87**	
2.6	1931	255.37	25	1.50	**FAF87**	**8P**
2.9	1731	228.93	26	1.70	**F87**	
3.3	1491	197.20	26	1.95	**FF87**	
3.3	1518	270.68	26	1.90		
3.5	1432	255.37	26	2.00	**FA87**	
3.9	1284	228.93	27	2.20	**FAF87**	**6P**
4.5	1106	197.20	27	2.60	**F87**	
4.9	1009	179.97	27	2.90	**FF87**	
3.9	1266	225.79	16	1.15		
4.5	1112	198.31	17	1.30	**FA77**	
4.7	1056	188.40	17	1.35	**FAF77**	
5.3	933	166.47	17	1.55	**F77**	**6P**
6.3	798	142.27	18	1.80	**FF77**	
6.8	731	130.42	18	1.95		
6.2	811	225.79	18	1.70		
7.0	712	198.31	18	1.95		
7.4	676	188.40	18	2.10	**FA77**	
8.3	598	166.47	18	2.30	**FAF77**	
9.8	511	142.27	19	2.70	**F77**	**4P**
11	468	130.42	19	3.00	**FF77**	
12	411	114.45	19	3.40		
13	389	108.46	19	3.60		
15	341	94.93	19	4.10		
7.1	701	195.39	10	1.10		
8.1	613	170.85	11	1.25		
8.6	583	162.31	11	1.30	**FA67**	
9.8	511	142.40	12	1.50	**FAF67**	
12	434	120.79	12	1.75	**F67**	**4P**
13	391	109.04	12	1.95	**FF67**	
14	344	95.94	12	2.20		
15	325	90.59	12	2.30		
17	286	79.76	12	2.70		

n_a [r/min]	Ma [NM]	i	F_{ra} [KN]	F_B	机型号 Type size	极数 Pole
0.55kW						
8.8	564	157.09	8.7	1.00		
10	489	136.16	9.3	1.15		
11	457	127.27	9.5	1.20	**FA57**	
13	395	110.01	10	1.40	**FAF57**	
15	336	93.47	10	1.65	**F57**	**4P**
17	300	83.46	10	1.85	**FF57**	
19	262	72.98	11	2.10		
20	245	68.22	11	2.30		
24	212	58.97	11	2.60		
13	377	105.09	5.5	1.00		
16	321	89.29	6.3	1.15		
17	286	79.72	6.6	1.30	**FA47**	
20	244	68.09	7.0	1.50	**FAF47**	**4P**
21	235	65.36	7.1	1.60	**F47**	
25	203	56.49	7.3	1.85	**FF47**	
29	172	48.00	7.5	2.20		
32	154	42.86	7.5	2.40		
24	209	58.32	3.7	0.90		
25	196	54.54	3.9	0.95		
27	186	51.70	4.1	1.00		
30	169	47.02	4.3	1.10	**FA37**	
32	157	43.83	4.4	1.20	**FAF37**	**4P**
36	138	38.31	4.7	1.35	**F37**	
39	129	35.91	4.7	1.45	**FF37**	
44	114	31.69	4.7	1.65		
49	101	28.09	4.6	1.85		
58	86	23.88	4.5	2.20		
59	85	23.63	4.5	2.20		
68	74	20.57	4.3	2.50		
72	69	19.27	4.2	2.70		
82	61	17.03	4.1	3.00		
97	51	14.33	3.9	3.60		
108	46	12.87	3.8	4.00		
125	40	11.08	3.7	4.40	**FA37**	
133	37	10.42	3.6	4.60	**FAF37**	
155	32	8.97	3.5	5.10	**F37**	**4P**
174	29	8.01	3.4	5.50	**FF37**	
187	27	7.44	3.3	5.10		
206	24	6.74	3.2	5.40		
230	22	6.05	3.1	5.80		
267	19	5.21	2.9	6.20		
284	18	4.90	2.9	6.30		
329	15	4.22	2.8	6.80		
369	14	3.77	2.7	7.20		
0.75kW						
0.52	12533	2695	108	1.45	**FA157R97** **FAF157R97** **F157R97** **FF157R97**	**4P**
0.58	11212	2411	110	1.70	**FA157R97**	
0.86	7548	1623	114	2.40	**FAF157R97**	**4P**
1.1	5892	1267	114	3.10	**F157R97**	
1.2	5269	1133	114	3.50	**FF157R97**	
0.46	14114	3035	83	0.85	**FA127R77** **FAF127R77** **F127R77** **FF127R77**	**4P**
0.52	12407	2668	85	0.95		
0.58	11087	2384	86	1.10	**FA127R77**	
0.68	9459	2034	86	1.25	**FAF127R77**	**4P**
0.78	8282	1781	86	1.45	**F127R77**	
0.87	7459	1604	86	1.60	**FF127R77**	

F

n_a [r/min]	Ma [NM]	i	F_{ra} [KN]	F_B	机型号 Type size	极数 Pole
0.75kW						
0.76	8506	1829	46	0.90		
0.87	7469	1606	48	1.05		
0.99	6553	1409	50	1.20	FA107R77	
1.1	5790	1245	52	1.35	FAF107R77	
1.3	5083	1093	53	1.50	F107R77	4P
1.5	4446	956	55	1.75	FF107R77	
1.7	3902	839	56	2.00		
2.2	2995	644	57	2.60		
3.2	2037	438	59	3.85		
1.4	4753	1022	22	0.90		
1.5	4176	898	29	1.00		
1.8	3646	784	30	1.20	FA97R57	
2.0	3209	690	31	1.35	FAF97R57	
2.3	2814	605	32	1.55	F97R57	4P
2.6	2460	529	33	1.75	FF97R57	
3.0	2172	467	33	2.00		
3.4	1888	406	34	2.30		
3.8	1688	363	34	2.55		
2.1	3134	674	14	0.95	FA87R57	
2.3	2832	609	22	1.05	FAF87R57	
2.7	2395	515	24	1.25	F87R57	4P
3.1	2102	452	25	1.45	FF87R57	
4.0	1604	345	26	1.85		
					FA77R37	
3.8	1707	367	13	0.85	FAF77R37	4P
4.3	1502	323	15	1.00	F77R37	
5.0	1302	280	16	1.15	FF77R37	
					FA107	
2.7	2513	254.81	58	3.00	FAF107	8P
					F107	
					FF107	
2.5	2729	276.77	32	1.55	FA97	
2.7	2499	253.41	32	1.70	FAF97	8P
3.1	2208	223.88	33	1.90	F97	
					FF97	
3.3	2070	276.77	33	1.95	FA97	
3.6	1895	253.41	34	2.10	FAF97	6P
4.1	1674	223.88	34	2.40	F97	
					FF97	
3.4	2024	270.68	25	1.40		
3.6	1909	255.37	25	1.50	FA87	
4.0	1712	228.93	26	1.65	FAF87	6P
4.6	1475	197.20	26	1.90	F87	
5.1	1346	179.97	27	2.10	FF87	
5.7	1193	159.61	27	2.40		
					FA87	
5.1	1325	270.68	27	2.10	FAF87	4P
5.4	1250	255.37	27	2.30	F87	
6.1	1121	228.93	27	2.50	FF87	
4.6	1483	198.31	14	0.95	FA77	
4.8	1409	188.40	15	1.00	FAF77	
5.5	1245	166.47	16	1.15	F77	6P
6.4	1064	142.27	17	1.30	FF77	
7.0	975	130.42	17	1.45		
					FA77	
6.2	1325	225.79	17	1.30	FAF77	4P
7.0	1250	198.31	17	1.45	F77	
7.4	1121	188.40	17	1.55	FF77	
8.3	971	166.47	18	1.75		
9.8	922	142.27	18	2.00	FA77	
11	815	130.42	18	2.20	FAF77	4P
12	696	114.45	19	2.50	F77	
13	638	108.46	19	2.70	FF77	

n_a [r/min]	Ma [NM]	i	F_{ra} [KN]	F_B	机型号 Type size	极数 Pole
0.75kW						
8.1	810	170.85	9.2	0.90	FA67	
8.6	769	162.31	10	0.95	FAF67	4P
9.8	675	142.40	10	1.10	F67	
12	573	120.79	11	1.30	FF67	
13	517	109.04	11	1.45		
14	455	95.94	12	1.65	FA67	
15	429	90.59	12	1.75	FAF67	4P
17	378	79.76	12	2.00	F67	
21	321	67.65	12	2.30	FF67	
23	290	61.07	12	2.60		
11	603	127.27	5.0	0.90		
13	522	110.01	8.9	1.05		
15	443	93.47	10	1.25	FA57	
17	396	83.46	10	1.40	FAF57	
19	346	72.98	10	1.60	F57	4P
20	323	68.22	10	1.70	FF57	
24	280	58.97	11	1.95		
28	238	50.10	11	2.30		
31	212	44.73	11	2.60		
					FA47	
17	378	79.72	4.8	0.95	FAF47	4P
20	323	68.09	6.2	1.15	F47	
21	310	65.36	6.3	1.20	FF47	
25	268	56.49	6.8	1.35		
29	228	48.00	7.1	1.60	FA47	
32	203	42.86	7.3	1.80	FAF47	4P
38	174	36.61	7.4	2.10	F47	
41	163	34.29	7.5	2.20	FF47	
48	137	28.88	7.2	2.70		
30	223	47.02	3.4	0.80		
32	208	43.83	3.7	0.90	FA37	
36	182	38.31	4.1	1.00	FAF37	
39	170	35.91	4.3	1.05	F37	4P
44	150	31.69	4.4	1.20	FF37	
49	133	28.09	4.3	1.35		
58	113	23.88	4.2	1.60		
59	112	23.63	4.2	1.65		
68	98	20.57	4.1	1.85		
72	91	19.27	4.0	2.00		
82	81	17.03	3.9	2.30		
97	68	14.33	3.8	2.70		
108	61	12.87	3.7	3.00	FA37	
125	53	11.08	3.5	3.30	FAF37	
133	49	10.42	3.5	3.40	F37	4P
155	43	8.97	3.4	3.80	FF37	
206	32	6.74	3.1	4.00		
230	29	6.05	3.0	4.30		
267	25	5.21	2.9	4.60		
284	23	4.90	2.8	4.70		
329	20	4.22	2.7	5.00		
369	18	3.77	2.6	5.40		
1.1kW						
					FA157R97	
0.52	18250	2695	95	0.95	FAF157R97	4P
					F157R97	
					FF157R97	
0.58	16327	2411	101	1.10		
0.64	14702	2171	104	1.20	FA157R97	
0.72	13138	1940	107	1.35	FAF157R97	4P
0.86	10991	1623	110	1.60	F157R97	
1.1	8580	1267	113	2.00	FF157R97	
1.2	7673	1133	114	2.25		

F

选型参数表
（恒功率）

Selection Table
(Constant Power)

n_a [r/min]	Ma [NM]	i	F_{ra} [KN]	F_B	机型号 Type size	极数 Pole
1.1kW						
1.5	6251	923	114	2.75	**FA157R97**	
1.7	5546	819	114	3.15	**FAF157R97**	**4P**
3.1	3020	446	114	5.95	**F157R97**	
4.7	2011	297	114	8.65	**FF157R97**	
0.69	13774	2034	83	0.85		
0.79	12061	1781	86	1.00	**FA127R77**	
0.87	10862	1604	86	1.10	**FAF127R77**	**4P**
1.0	9467	1398	86	1.25	**F127R77**	
1.1	8309	1227	86	1.45	**FF127R77**	
1.3	7314	1080	86	1.65		
1.1	8431	1245	46	0.95		
1.3	7402	1093	48	1.05	**FA107R77**	
1.5	6474	956	50	1.20	**FAF107R77**	**4P**
1.7	5682	839	52	1.40	**F107R77**	
1.9	5011	740	54	1.55	**FF107R77**	
2.2	4361	644	55	1.80		
2.0	4673	690	26	0.90		
2.3	4097	605	29	1.05	**RCFA97R57**	
2.6	3582	529	30	1.20	**RCFAF97R57**	**4P**
3.0	3163	467	31	1.35	**RCF97R57**	
3.4	2749	406	32	1.55	**RCFF97R57**	
3.9	2458	363	33	1.75		
3.1	3061	452	16	1.00	**FA87R57**	
4.1	2336	345	24	1.30	**FAF87R57**	**4P**
4.7	2032	300	25	1.50	**F87R57**	
5.6	1686	249	26	1.80	**FF87R57**	
2.7	3685	254.81	56	1.95	**FA107**	
3.2	3120	215.69	57	2.30	**FAF107**	**8P**
3.5	2887	199.64	57	2.50	**F107**	
3.9	2588	178.93	58	2.80	**FF107**	
3.3	3035	276.77	31	1.35	**FA97**	
3.6	3719	253.41	32	1.50	**FAF97**	
4.1	2455	223.88	33	1.70	**F97**	**6P**
4.8	2787	189.92	33	2.00	**FF97**	
5.2	1918	174.87	34	2.20		
					FA97	
5.1	1973	276.77	33	2.10	**FAF97**	**4P**
5.5	1806	253.41	34	2.30	**F97**	
6.3	1596	223.88	34	2.60	**FF97**	
3.4	2968	270.68	15	0.95		
3.6	2801	255.37	22	1.05	**FA87**	
4.0	2511	228.93	23	1.15	**FAF87**	**6P**
4.6	2163	197.20	24	1.35	**F87**	
5.1	1974	179.97	25	1.45	**FF87**	
5.7	1750	159.61	26	1.65		
5.2	1930	270.68	25	1.50	**FA87**	
5.5	1820	255.37	25	1.55	**FAF87**	**4P**
6.1	1632	228.93	26	1.75	**F87**	
7.1	1406	197.20	27	2.00	**FF87**	
7.8	1283	179.97	27	2.20	**FA87**	
8.8	1138	159.61	27	2.50	**FAF87**	**4P**
10	956	134.16	28	3.00	**F87**	
11	879	123.29	28	3.20	**FF87**	
7.1	1414	198.31	15	1.00	**FA77**	
7.4	1343	188.40	15	1.05	**FAF77**	**4P**
8.4	1187	166.47	16	1.20	**F77**	
9.8	1014	142.27	17	1.40	**FF77**	
11	930	130.42	17	1.55		
12	816	114.45	18	1.75	**FA77**	
13	773	108.46	18	1.85	**FAF77**	**4P**
15	677	94.93	18	2.10	**F77**	
16	610	85.52	18	2.30	**FF77**	
19	535	75.02	19	2.70		

n_a [r/min]	Ma [NM]	i	F_{ra} [KN]	F_B	机型号 Type size	极数 Pole
1.1kW						
12	861	120.79	9.0	0.90		
13	777	109.04	10	1.00		
15	684	95.94	11	1.15		
15	646	90.59	11	1.20		
18	569	79.76	11	1.35	**FA67**	
21	482	67.65	12	1.60	**FAF67**	**4P**
23	435	61.07	12	1.80	**F67**	
26	383	53.73	12	2.00	**FF67**	
28	362	50.74	12	2.20		
32	308	43.20	12	2.50		
36	280	39.26	12	2.70		
41	242	34.01	12	2.90		
17	595	83.46	&0	0.95		
19	520	72.98	9.1	1.10		
21	486	68.22	9.3	1.15	**FA57**	
24	420	58.97	10	1.35	**FAF57**	
28	357	50.10	10	1.60	**F57**	**4P**
31	319	44.73	10	1.80	**FF57**	
37	272	38.21	10	2.10		
39	255	35.79	10	2.20		
46	215	30.15	9.3	2.60		
25	403	56.49	3.5	0.95	**FA47**	
					FAF47	
29	342	48.00	6.1	1.10	**F47**	**4P**
					FF47	
33	306	42.86	6.5	1.25	**FA47**	
38	261	36.61	6.9	1.45	**FAF47**	**4P**
41	244	34.29	6.9	1.55	**F47**	
48	206	28.88	6.7	1.85	**FF47**	
45	220	30.86	6.8	1.75	**FA47**	
48	209	29.32	6.7	1.80	**FAF47**	
54	183	25.72	6.5	2.10	**F47**	**4P**
64	156	21.82	6.3	2.40	**FF47**	
71	140	19.70	6.2	2.70		
					FA37	
44	226	31.69	3.5	0.85	**FAF37**	**4P**
50	200	2&09	3.8	0.95	**F37**	
59	170	23.88	3.7	1.10	**FF37**	
68	147	20.57	3.7	1.30		
73	137	19.27	3.6	1.40		
82	121	17.03	3.6	1.55		
98	102	14.33	3.5	1.85		
109	92	12.87	3.4	2.10		
126	79	11.08	3.3	2.30	**FA37**	
134	74	10.42	3.3	2.40	**FAF37**	
156	64	8.97	3.2	2.60	**F37**	**4P**
175	57	8.01	3.1	2.80	**FF37**	
208	48	6.74	2.9	2.80		
231	43	6.05	2.9	3.00		
269	37	5.21	2.8	3.20		
286	35	4.90	2.7	3.30		
332	30	4.22	2.6	3.50		
371	27	3.77	2.5	3.70		
1.5kW						
0.58	22264	2411	82	0.80		
0.64	20048	2171	90	0.90		
0.72	17915	1940	97	1.00		
0.86	14988	1623	102	1.15	**FA157R97**	
1.1	11700	1267	109	1.50	**FAF157R97**	**4P**
1.2	10463	1133	111	1.65	**F157R97**	
1.5	8523	923	113	2.05	**FF157R97**	
1.7	7563	819	114	2.30		
3.1	4119	446	114	4.35		
4.7	2743	297	114	6.35		

F

n_a [r/min]	Ma [NM]	i	F_{ra} [KN]	F_B	机型号 Type size	极数 Pole
1.5kW						
0.87	14812	1604	81	0.80		
1.0	12910	1398	85	0.95		
1.1	11331	1227	86	1.05	**FA127R77**	
1.3	9973	1080	86	1.20	**FAF127R77**	4P
1.5	8477	918	86	1.40	**F127R77**	
1.7	7480	810	86	1.60	**FF127R77**	
1.9	6630	718	86	1.80		
2.2	5901	639	86	2.05		
1.5	8828	956	45	0.90		
1.7	7748	839	47	1.00		
1.9	6834	740	50	1.15	**FA107R77**	
2.2	5947	644	52	1.30	**FAF107R77**	
2.5	5217	565	53	1.50	**F107R77**	4P
2.8	4543	492	55	1.75	**FF107R77**	
3.2	4045	438	55	1.95		
3.8	3435	372	57	2.30		
2.6	4885	529	19	0.90	**FA97R57**	
3.0	4313	467	28	1.00	**FAF97R57**	4P
3.4	3749	406	30	1.15	**F97R57**	
3.9	3352	363	31	1.30	**FF97R57**	
					FA87R57	
4.1	3186	345	11	0.95	**FAF87R57**	4P
4.7	2770	300	23	1.10	**F87R57**	
5.6	2299	249	24	1.30	**FF87R57**	
2.7	5099	254.81	53	1.50	**FA107**	
3.2	4317	215.69	55	1.75	**FAF107**	8P
3.4	3995	199.64	55	1.90	**F107**	
3.8	3581	178.93	56	2.10	**FF107**	
3.7	3689	254.81	56	1.95	**FA107**	
4.4	3123	215.69	57	2.30	**FAF107**	6P
4.7	2890	199.64	57	2.50	**F107**	
5.3	2590	178.93	58	2.80	**FF107**	
3.4	4007	276.77	28	1.00	**FA97**	
3.7	3669	253.41	29	1.10	**FAF97**	
4.2	3241	223.88	30	1.25	**F97**	6P
4.9	2750	189.92	32	1.45	**FF97**	
5.4	2532	174.87	32	1.60		
5.1	2690	276.77	32	1.55	**FA97**	
5.5	2463	253.41	33	1.65	**FAF97**	
6.3	2176	223.88	33	1.90	**F97**	4P
7.4	1846	189.92	34	2.20	**FF97**	
8.0	1700	174.87	34	2.40		
5.2	2631	270.68	23	1.10	**FA87**	
5.5	2482	255.37	23	1.15	**FAF87**	4P
6.1	2225	228.93	24	1.30	**F87**	
7.1	1917	197.20	25	1.50	**FF87**	
7.8	1749	179.97	26	1.65	**FA87**	
8.8	1551	159.61	26	1.85	**FAF87**	
10	1304	134.16	27	2.20	**F87**	4P
13	1064	109.49	27	2.70	**FF87**	
14	952	97.89	28	3.00		
8.4	1618	166.47	14	0.90	**FA77**	
9.8	1383	142.27	15	1.05	**FAF77**	4P
11	1268	130.42	16	1.15	**F77**	
12	1113	114.45	17	1.30	**FF77**	
13	1054	108.46	17	1.35		
15	923	94.93	17	1.55		
16	831	85.52	18	1.75		
19	729	75.02	18	1.95	**FA77**	
19	705	72.50	18	2.00	**FAF77**	
21	646	66.46	18	2.20	**F77**	4P
24	567	58.32	19	2.50	**FF77**	
25	537	55.27	19	2.70		
29	470	48.37	19	3.00		
32	424	43.58	19	3.40		
37	372	38.23	19	3.90		

n_a [r/min]	Ma [NM]	i	F_{ra} [KN]	F_B	机型号 Type size	极数 Pole
1.5kW						
38	358	36.85	19	3.00	**FA77**	4P
					FAF77	
44	306	31.51	19	4.30	**F77**	
					FF77	
15	881	90.59	8.8	0.90		
18	775	79.76	10	1.00		
21	658	67.65	11	1.20	**FA67**	
23	594	61.07	11	1.30	**FAF67**	4P
26	522	53.73	12	1.50	**F67**	
28	493	50.74	12	1.60	**FF67**	
32	420	43.20	12	1.85		
36	382	39.26	12	1.95		
39	353	36.30	12	2.20	**FA67**	
44	312	32.08	12	2.50	**FAF67**	4P
51	266	27.41	12	2.90	**F67**	
56	244	25.13	12	3.20	**FF67**	
24	573	58.97	8.7	1.00		
28	487	50.10	9.4	1.20	**FA57**	
31	435	44.73	9.5	1.30	**FAF57**	4P
37	371	38.21	9.3	1.55	**F57**	
39	348	35.79	9.1	1.65	**FF57**	
46	293	30.15	8.8	1.95		
33	417	42.86	0.5	0.90	**FA47**	
38	356	36.61	6.0	1.10	**FAF47**	4P
41	333	34.29	6.3	1.15	**F47**	
48	281	28.88	6.2	1.35	**FF47**	
45	300	30.86	6.2	1.30		
48	285	29.32	6.2	1.35		
54	250	25.72	6.1	1.55	**FA47**	
64	212	21.82	5.9	1.80	**FAF47**	4P
71	191	19.70	5.8	2.00	**F47**	
81	168	17.33	5.7	2.30	**FF47**	
86	159	16.36	5.6	2.40		
101	135	13.93	5.4	2.80		
68	200	20.57	3.2	0.95		
73	187	19.27	3.2	1.00		
82	166	17.03	3.2	1.15		
98	139	14.33	3.2	1.35		
109	125	12.87	3.1	1.55		
126	108	11.08	3.1	1.70	**FA37**	
134	101	10.42	3.1	1.75	**FAF37**	
156	87	8.97	3.0	1.90	**F37**	4P
175	78	8.01	2.9	2.10	**FF37**	
208	66	6.74	2.8	2.00		
231	59	6.05	2.7	2.20		
269	51	5.21	2.6	2.40		
286	48	4.90	2.6	2.40		
332	41	4.22	2.5	2.60		
371	37	3.77	2.4	2.70		
2.2kW						
					FA157R97	
1.02	18511	1396	93	0.95	**FAF157R97**	4P
					F157R97	
					FF157R97	
1.1	16800	1267	96	1.05		
1.3	15023	1133	101	1.15		
1.5	12239	923	107	1.40		
1.7	10860	819	110	1.60		
1.9	9812	740	111	1.75	**FA157R97**	
2.2	8778	662	113	1.95	**FAF157R97**	4P
2.5	7439	561	114	2.30	**F157R97**	
3.2	5914	446	114	3.00	**FF157R97**	
4.8	3938	297	114	4.40		
5.3	3554	268	114	4.85		
6.3	3010	227	114	5.70		
7.3	2599	196	114	6.90		

F

选型参数表
（恒功率）

Selection Table
(Constant Power)

n_a [r/min]	Ma [NM]	i	F_{ra} [KN]	F_B	机型号 Type size	极数 Pole
2.2kW						
1.3	14321	1080	81	0.85		
1.6	12173	918	85	1.00		
1.8	10740	810	86	1.10	**FA127R77**	
2.0	9521	718	86	1.25	**FAF127R77**	4P
2.2	8473	639	86	1.40	**F127R77**	
2.6	7280	549	86	1.65	**FF127R77**	
2.9	6564	495	86	1.80		
3.3	5728	432	86	2.10		
2.2	8539	644	45	0.90		
2.5	7492	565	48	1.05	**FA107R77**	
2.9	6524	492	50	1.20	**FAF107R77**	4P
3.3	5808	438	51	1.35	**F107R77**	
3.8	4933	372	53	1.60	**FF107R77**	
4.3	4442	335	54	1.75		
3.9	4813	363	16	0.90	**FA97R57**	
5.0	3779	285	30	1.15	**FAF97R57**	4P
5.8	3249	245	31	1.30	**F97R57**	
					FF97R57	
2.8	7163	254.81	47	1.00	**FA107**	
3.3	6063	215.69	50	1.20	**FAF107**	8P
3.6	5612	199.64	51	1.30	**F107**	
4.0	5030	178.93	53	1.45	**FF107**	
3.7	5411	254.81	52	1.35	**FA107**	
4.4	4580	215.69	54	1.60	**FAF107**	6P
4.7	4239	199.64	55	1.70	**F107**	
5.3	3799	178.93	55	1.90	**FF107**	
5.6	3557	254.81	56	2.00	**FA107**	
6.6	3011	215.69	57	2.40	**FAF107**	4P
7.2	2787	199.64	57	2.60	**F107**	
8.0	2497	178.93	58	2.90	**FF107**	
4.2	4754	223.88	12	0.85	**FA97**	
4.9	4033	189.92	29	1.00	**FAF97**	6P
5.4	3713	174.87	29	1.10	**F97**	
6.0	3319	156.30	30	1.25	**FF97**	
5.2	3863	276.77	29	1.05		
5.6	3537	253.41	30	1.15		
6.4	3125	223.88	31	1.30		
7.5	2651	189.92	32	1.50	**FA97**	
8.2	2441	174.87	32	1.65	**FAF97**	4P
9.1	2182	156.30	33	1.85	**F97**	
10	1964	140.71	33	2.00	**FF97**	
11	1778	127.42	34	2.30		
13	1577	112.99	34	2.60		
14	1426	102.16	34	2.80		
7.3	2752	197.20	21	1.00		
7.9	2512	179.97	23	1.10		
9.0	2228	159.61	24	1.25		
11	1873	134.16	25	1.50		
12	1721	123.29	26	1.65		
13	1528	109.49	26	1.85	**FA87**	
15	1366	97.89	27	2.10	**FAF87**	4P
16	1228	88.01	27	2.30	**F87**	
19	1066	76.39	26	2.60	**FF87**	
21	955	68.40	26	2.90		
25	792	56.75	25	3.50		
28	703	50.36	24	3.90		
32	632	45.28	23	4.20		
12	1597	114.45	13	0.90	**FA77**	
13	1514	108.46	14	0.95	**FAF77**	4P
15	1325	94.93	15	1.05	**F77**	
17	1194	85.52	16	1.20	**FF77**	

n_a [r/min]	Ma [NM]	i	F_{ra} [KN]	F_B	机型号 Type size	极数 Pole
2.2kW						
19	1047	75.02	17	1.35		
22	928	66.46	17	1.50	**FA77**	
25	814	58.32	18	1.75	**FAF77**	4P
26	771	55.27	18	1.80	**F77**	
30	675	48.37	18	2.10	**FF77**	
33	608	43.58	18	2.30		
39	511	36.58	19	2.00	**FA77**	
45	440	31.51	19	2.90	**FAF77**	4P
50	401	28.75	19	3.30	**F77**	
56	356	25.50	19	4.00	**FF77**	
23	852	61.07	8.9	0.90		
27	750	53.73	10	1.00	**FA67**	
28	708	50.74	10	1.10	**FAF67**	4P
33	603	43.20	11	1.25	**F67**	
36	548	39.26	11	1.35	**FF67**	
42	475	34.01	12	1.45		
45	448	32.08	12	1.70		
52	383	27.41	12	2.00	**FA67**	
57	351	25.13	12	2.20	**FAF67**	4P
65	308	22.05	12	2.50	**F67**	
68	292	20.90	12	2.60	**FF67**	
78	255	18.29	12	3.00		
32	624	44.73	4.3	0.90	**FA57**	
37	533	38.21	8.2	1.05	**FAF57**	4P
40	500	35.79	8.2	1.15	**F57**	
47	421	30.15	8.0	1.30	**FF57**	
57	348	24.96	7.8	1.55	**FA57**	
68	295	21.17	7.6	1.90	**FAF57**	
75	267	19.11	7.5	2.10	**F57**	4P
85	235	16.81	7.3	2.40	**FF57**	
90	222	15.88	7.2	2.50		
56	359	25.72	5.3	1.05		
66	305	21.82	5.2	1.25		
73	275	19.70	5.2	1.35		
83	242	17.33	5.1	1.55	**FA47**	
87	228	16.36	5.1	1.65	**FAF47**	4P
103	194	13.93	5.0	1.95	**F47**	
113	177	12.66	4.9	2.10	**FF47**	
130	153	10.97	4.8	2.50		
160	125	8.96	4.5	2.50		
100	200	14.33	2.7	0.95		
111	180	12.87	2.7	1.05		
129	155	11.08	2.7	1.15		
137	145	10.42	2.7	1.20		
159	125	8.97	2.7	1.30	**FA37**	
179	112	8.01	2.6	1.40	**FAF37**	4P
212	94	6.74	2.5	1.40	**F37**	
236	84	6.05	2.5	1.50	**FF37**	
274	73	5.21	2.4	1.60		
292	68	4.90	2.4	1.65		
339	59	4.22	2.3	1.75		
379	53	3.77	2.3	1.85		
3.0kW						
1.3	21565	1133	83	0.85		
1.5	17568	923	96	1.05		
1.7	15588	819	101	1.15		
1.9	14085	740	105	1.30	**FA157R97**	
2.2	12600	662	108	1.45	**FAF157R97**	
2.5	10678	561	111	1.70	**F157R97**	4P
3.2	8489	446	114	2.20	**FF157R97**	
4.8	5653	297	114	3.20		
5.3	5101	268	114	3.55		
6.3	4321	227	114	4.20		
7.3	3731	196	114	5.05		

F

选型参数表
（恒功率）

Selection Table
(Constant Power)

n_a [r/min]	Ma [NM]	i	F_{ra} [KN]	F_B	机型号 Type size	极数 Pole
3.0kW						
2.0	13666	718	83	0.90	FA127R77	4P
2.2	12162	639	86	1.05	FAF127R77	
2.6	10449	549	86	1.20	F127R77	
2.9	9421	495	86	1.35	FF127R77	
3.3	8337	438	46	1.00	FA107R77	4P
3.8	7080	372	49	1.15	FAF107R77	
4.3	6376	335	51	1.30	F107R77	
4.9	5558	292	53	1.45	FF107R77	
3.8	7224	254.81	47	1.00	FA107	6P
4.5	6115	215.69	50	1.15	FAF107	
4.8	5660	199.64	51	1.25	F107	
5.4	5073	178.93	53	1.40	FF107	
5.6	4850	254.81	53	1.50	FA107	4P
6.6	4105	215.69	55	1.75	FAF107	
7.2	3800	199.64	55	1.90	F107	
8.0	3406	178.93	56	2.10	FF107	
8.9	3075	161.54	57	2.30		
9.7	2793	146.72	57	2.50		
11	2478	130.18	57	2.80		
12	2248	118.13	57	3.00		
6.4	4261	223.88	28	0.95	FA97	4P
7.5	3615	189.92	30	1.10	FAF97	
8.2	3328	174.87	30	1.20	F97	
9.1	2975	156.30	31	1.35	FF97	
10	2678	140.71	32	1.50		
11	2425	127.42	32	1.65		
13	2151	112.99	33	1.85		
14	1944	102.16	33	2.10		
16	1710	89.85	34	2-30		
11	2553	134.16	23	1.10	FA87	4P
12	2347	123.29	23	1.20	FAF87	
13	2084	109.49	24	1.35	F87	
					FF87	
15	1863	97.89	25	1.50	FA87	4P
16	1675	88.01	26	1.65	FAF87	
19	1454	76.39	25	1.90	F87	
21	1302	68.40	24	2.10	FF87	
25	1080	56.75	24	2.60		
28	959	50.36	23	2.80		
32	862	45.28	23	3.10		
17	1628	85.52	13	0.85	FA77	4P
19	1428	75.02	15	1.00	FAF77	
22	1265	66.46	16	1.10	F77	
25	1110	58.32	17	1.25	FF77	
26	1052	55.27	17	1.35	FA77	4P
30	921	48.37	17	1.50	FAF77	
33	829	43.58	18	1.70	F77	
37	728	38.23	18	1.90	FF77	
39	696	36.58	18	1.50	FA77	4P
45	600	31.51	18	2.10	FAF77	
50	547	28.75	19	2.40	F77	
56	485	25.50	19	2.90	FF77	
67	408	21.43	19	3.40		
33	822	43.20	9	0.95	FA67	4P
36	747	39.26	10	0.95	FAF67	
42	647	34.01	11	1.05	F67	
					FF67	
45	611	32.08	11	1.25	FA67	4P
52	522	27.41	11	1.45	FAF67	
57	478	25.13	12	1.60	F67	
65	420	22.05	12	1.80	FF67	

n_a [r/min]	Ma [NM]	i	F_{ra} [KN]	F_B	机型号 Type size	极数 Pole
3.0kW						
68	398	20.90	12	1.90	FA67	4P
78	348	18.29	12	2.20	FAF67	
87	314	16.48	12	2.40	F67	
99	275	14.46	12	2.80	FF67	
57	475	24.96	7.1	1.15	FA57	4P
68	403	21.17	7.0	1.40	FAF57	
75	364	19.11	6.9	1.55	F57	
85	320	16.81	6.8	1.75	FF57	
90	302	15.88	6.7	1.85		
106	257	13.52	6.5	2.20		
116	234	12.29	6.4	2.40		
134	203	10.64	6.3	2.80		
73	375	19.70	4.5	1.00	FA47	4P
83	330	17.33	4.5	1.15	FAF47	
87	311	16.36	4.5	1.20	F47	
103	265	13.93	4.5	1.40	FF47	
113	241	12.66	4.5	1.55		
130	209	10.97	4.4	1.80		
160	171	8.96	4.2	1.80		
129	211	11.08	2.2	0.85	FA37	4P
137	198	10.42	2.2	0.85	FAF37	
159	171	8.97	2.3	0.95	F37	
179	152	8.01	2.3	1.05	FF37	
212	128	6.74	2.2	1.00		
236	115	6.05	2.2	1.10		
274	99	5.21	2.2	1.15		
292	93	4.90	2.2	1.20		
339	80	4.22	2.1	1.25		
379	72	3.77	2.1	1.35		
4.0kW						
1.8	19608	819	87	0.90	FA157R97	4P
1.9	17717	740	93	1.00	FAF157R97	
2-2	15849	662	99	1.10	F157R97	
2.6	13431	561	105	1.30	FF157R97	
3.2	10678	446	110	1.70		
4.8	7111	297	114	2.45		
5.4	6416	268	114	2.70		
6.3	5435	227	114	3.20		
7.3	4692	196	114	3.85		
2.6	13144	549	83	0.90	FA127R77	4P
2.9	11851	495	86	1.00	FAF127R77	
3.3	10343	432	86	1.15	F127R77	
3.8	9074	379	86	1.30	FF127R77	
4.3	8020	335	46	1.00	FA107R77	4P
4.9	6991	292	49	1.10	FAF107R77	
5.6	6129	256	51	1.30	F107R77	
					FF107R77	
4.2	8654	171.70	86	1.30	FA127	8P
4.7	7768	154.12	86	1.45	FAF127	
5.7	6392	126.82	86	1.80	F127	
					FF127	
5.7	6422	254.81	49	1.10	FA107	4P
6.7	5436	215.69	52	1.35	FAF107	
7.2	5031	199.64	53	1.45	F107	
8.0	4509	178.93	54	1.60	FF107	
8.9	4071	161.54	55	1.75		
9.8	3698	146.72	56	1.95		
11	3281	130.18	56	2.20		
12	2977	118.13	57	2.40		
14	2559	101.54	58	2.80		
15	2344	93.00	58	3.00		

F

选型参数表
（恒功率）

Selection Table
(Constant Power)

n_a [r/min]	Ma [NM]	i	F_{ra} [KN]	F_B	机型号 Type size	极数 Pole
4.0kW						
8.2	4407	174.87	25	0.90	FA97	4P
9.2	3939	156.30	29	1.00	FAF97	
10	3546	140.71	30	1.15	F97	
11	3211	127.42	31	1.25	FF97	
13	2848	112.99	32	1.40	FA97	4P
14	2575	102.16	32	1.55	FAF97	
15	2459	97.58	32	1.65	F97	
16	2264	89.85	33	1.80	FF97	
18	2024	80.31	33	2.00		
20	1822	72.29	34	2.20		
22	1650	65.47	34	2.40		
25	1463	58.06	34	2.70		
13	2759	109.49	21	1.00	FA87	4P
15	2467	97.89	23	1.15	FAF87	
16	2218	88.01	23	1.25	F87	
					FF87	
19	1925	76.39	23	1.45	FA87	4P
21	1724	68.40	23	1.65	FAF87	
25	1430	56.75	22	1.95	F87	
29	1269	50.36	22	2.20	FF87	
32	1141	45.28	21	2.30		
37	990	39.30	21	2.60		
41	887	35.19	21	2.90		
49	736	29.20	21	3.50		
22	1675	66.46	13	0.85	FA77	4P
25	1470	58.32	14	0.95	FAF77	
26	1393	55.27	15	1.00	F77	
30	1219	48.37	16	1.15	FF77	
33	1098	43.58	17	1.30	FA77	4P
38	963	38.23	17	1.45	FAF77	
43	850	33.74	18	1.65	F77	
48	754	29.91	18	1.85	FF77	
56	644	25.54	18	2.10		
46	794	31.51	18	1.65	FA77	4P
50	725	28.75	18	1.85	FAF77	
56	643	25.50	18	2.20	F77	
67	540	21.43	19	2.60	FF77	
73	496	19.70	19	2.80		
82	441	17.49	19	3.10		
92	394	15.64	19	3.50		
53	691	27.41	10	1.10	FA67	4P
57	633	25.13	11	1.20	FAF67	
65	556	22.05	11	1.40	F67	
69	527	20.90	11	1.45	FF67	
79	461	18.29	12	1.65		
87	415	16.48	12	1.85		
100	364	14.46	12	2.10		
113	322	12.76	12	2.40		
127	285	11.31	12	2.70		
149	243	9.66	12	3.20		
159	229	9.08	12	2.20		
167	217	8.60	12	2.50		
191	190	7.53	12	3.00		
212	171	6.78	11	3.40		
242	150	5.95	11	3.80		
274	132	5.25	11	4.20		
309	117	4.66	10	4.50		
363	100	3.97	10	4.70		
68	534	21.17	6.2	1.05	FA57	4P
75	482	19.11	6.2	1.15	FAF57	
86	424	16.81	6.1	1.35	F57	
91	400	15.88	6.1	1.40	FF57	

n_a [r/min]	Ma [NM]	i	F_{ra} [KN]	F_B	机型号 Type size	极数 Pole
4.0kW						
107	341	13.52	6.0	1.65	FA57	4P
117	310	12.29	6.0	1.80	FAF57	
135	268	10.64	5.8	2.10	F57	
155	235	9.31	5.6	1.70	FF57	
176	206	8.19	5.4	1.90		
186	195	7.73	5.4	2.00		
219	166	6.58	5.2	2.40		
241	151	5.98	5.1	2.60		
278	131	5.18	5.0	3.00		
5.5kW						
2.6	18468	561	91	0.95	FA157R97	4P
2.9	16558	503	98	1.10	FAF157R97	
3.2	14682	446	103	1.25	F157R97	
4.2	11390	346	109	1.55	FF157R97	
4.8	9777	297	111	1.80		
5.4	8822	268	112	1.95		
6.3	7473	227	114	2.30		
7.3	6518	198	114	2.65		
7.3	6452	196	114	2.80		
3.4	14024	426	82	0.85	FA127R87	4P
3.8	12542	381	85	0.95	FAF127R87	
4.6	10304	313	86	1.15	F127R87	
4.9	9728	296	86	1.25	FF127R87	
5.5	8559	260	86	1.40		
6.4	7407	225	86	1.60		
3.3	14221	432	81	0.85	FA127R77	4P
					FAF127R77	
3.8	12476	379	85	0.95	F127R77	
					FF127R77	
2.7	18561	267.82	90	0.90	FA157	8P
3.3	15006	216.53	100	1.10	FAF157	
4.1	12160	175.46	106	1.35	F157	
4.4	11242	162.21	108	1.50	FF157	
5.1	9831	141.86	111	1.70		
6.0	8280	119.47	112	1.90		
6.7	7471	107.80	114	2.20		
7.5	6677	96.35	114	2.50		
8.7	5712	82.42	114	2.80		
9.5	5280	76.19	114	3.10		
11	4618	66.63	114	3.60		
4.2	11899	171.70	85	0.95	FA127	8P
4.7	10681	154.12	86	1.05	FAF127	
5.7	8678	125.22	86	1.30	F127	
6.3	7912	114.16	86	1.40	FF127	
6.7	7474	215.69	47	0.95	FA107	4P
7.2	6918	199.64	48	1.05	FAF107	
8.0	6200	178.93	50	1.15	F107	
8.9	5598	161.54	51	1.30	FF107	
9.8	5084	146.72	53	1.45		
11	4511	130.18	54	1.60		
12	4093	118.13	55	1.75		
14	3519	101.54	56	2.10		
15	3223	93.00	57	2.30		
16	3071	88.63	57	2.40		
17	2927	84.47	57	2.50		
19	2597	74.95	57	2.80		
21	2357	68.01	57	3.00		
11	4415	127.42	26	0.90	FA97	4P
13	3915	112.99	29	1.05	FAF97	
14	3540	102.16	30	1.15	F97	
					FF97	

F

选型参数表
（恒功率）

Selection Table
(Constant Power)

n_a [r/min]	Ma [NM]	i	F_{ra} [KN]	F_B	机型号 Type size	极数 Pole
5.5kW						
15	3381	97.58	30	1.20		
16	3113	89.85	31	1.30		
17	3001	86.59	31	1.35		
18	2783	80.31	32	1.45	**FA97**	
19	2621	75.63	32	1.55	**FAF97**	4P
20	2505	72.29	32	1.60	**F97**	
22	2269	65.47	33	1.80	**FF97**	
25	2012	58.06	33	2.00		
27	1819	52.49	32	2.20		
32	1542	44.49	32	2.50		
16	3050	88.01	5.5	0.95	**FA87**	
19	2647	76.39	20	1.05	**FAF87**	4P
21	2370	68.40	20	1.20	**F87**	
25	1966	56.75	20	1.45	**FF87**	
29	1745	50.36	20	1.60	**FA87**	
32	1569	45.28	19	1.70	**FAF87**	
37	1362	39.30	19	1.90	**F87**	4P
41	1219	35.19	19	2.00	**FF87**	
49	1012	29.20	18	2.30		
42	1175	33.92	19	2.10	**FA87**	
50	997	28.78	18	2.30	**FAF87**	
54	918	26.50	18	3.10	**F87**	4P
61	821	23.68	17	3.50	**FF87**	
68	739	21.32	17	3.80		
30	1676	48.37	13	0.85		
33	1510	43.58	14	0.95	**FA77**	
38	1325	38.23	15	1.05	**FAF77**	4P
43	1169	33.74	16	1.20	**F77**	
48	1036	29.91	17	1.35	**FF77**	
56	885	25.54	18	1.55		
56	884	25.50	18	1.60		
67	743	21.43	18	1.90		
73	683	19.70	18	2.10	**FA77**	
82	606	17.49	18	2.30	**FAF77**	
92	542	15.64	19	2.60	**F77**	4P
102	487	14.06	18	2.90	**FF77**	
118	423	12.20	18	3.30		
132	379	10.93	18	3.60		
155	322	9.30	18	4.20		
65	764	22.05	10	1.00		
69	724	20.90	10	1.05		
79	634	18.29	11	1.20		
87	571	16.48	11	1.35		
100	501	14.46	12	1.55		
113	442	12.76	12	1.75		
127	392	11.31	12	1.95	**FA67**	
149	335	9.66	12	2.30	**FAF67**	4P
159	315	9.08	12	1.60	**F67**	
167	298	8.60	12	1.80	**FF67**	
191	261	7.53	11	2.20		
212	235	6.78	11	2.50		
242	206	5.95	11	2.80		
274	182	5.25	11	3.10		
309	161	4.66	10	3.30		
363	138	3.97	10	3.40		
86	582	16.81	5.2	0.95		
91	550	15.88	5.2	1.05		
107	468	13.52	5.3	1.20		
117	426	12.29	5.3	1.35	**FA57**	
135	369	10.64	5.2	1.55	**FAF57**	4P
176	284	8.19	4.9	1.40	**F57**	
186	268	7.73	4.9	1.50	**FF57**	
219	228	6.58	4.8	1.75		
241	207	5.98	4.8	1.90		
278	179	5.18	4.7	2.20		

n_a [r/min]	Ma [NM]	i	F_{ra} [KN]	F_B	机型号 Type size	极数 Pole
7.5kW						
4.6	14051	313	82	0.85	**FA127R87**	
4.9	13265	296	83	0.90	**FAF127R87**	
5.5	11671	260	86	1.05	**F127R87**	4P
6.4	10100	225	86	1.20	**FF127R87**	
7.4	8740	195	86	1.40		
3.3	20463	216.53	83	0.85		
4.1	16582	175.46	96	1.00		
4.4	15330	162.21	100	1.10		
5.1	13407	141.86	105	1.30		
6.0	11291	119.47	108	1.45		
6.7	10188	107.80	110	1.65	**FA157**	
7.5	9106	96.35	112	1.85	**FAF157**	8P
8.7	7789	82.42	113	2.10	**F157**	
9.5	7200	76.19	114	2.30	**FF157**	
11	6297	66.63	114	2.70		
13	5386	56.99	114	3.00		
14	4785	50.63	114	3.50		
16	4277	45.26	114	3.90		
18	3719	39.35	114	4.50		
3.6	18787	267.82	89	0.90		
4.5	15189	216.53	100	1.10		
5.5	12308	175.46	106	1.35		
6.0	11379	162.21	108	1.50		
6.8	9951	141.86	111	1.70	**FA157**	
8.1	8381	119.47	112	1.95	**FAF157**	
9.0	7562	107.80	114	2.20	**F157**	6P
10	6759	96.35	114	2.50	**FF157**	
12	5782	82.42	114	2.80		
13	5345	76.19	114	3.10		
15	4674	66.63	114	3.50		
17	3998	56.99	114	4.00		
19	3552	50.63	113	4.60		
5.7	11834	125.22	85	0.95	**FA127**	
6.3	10789	114.16	86	1.05	**FAF127**	8P
7.2	9406	99.53	86	1.20	**F127**	
8.2	8276	87.57	86	1.40	**FF127**	
5.6	12044	171.70	85	0.95	**FA127**	
6.3	10811	154.12	86	1.05	**FAF127**	6P
7.6	8896	126.82	86	1.30	**F127**	
8.5	8008	114.16	86	1.40	**FF127**	
8.4	8113	171.70	86	1.40		
9.3	7283	154.12	86	1.55	**FA127**	
11	5917	125.22	86	1.90	**FAF127**	4P
13	5394	114.16	86	2.00	**F127**	
14	4703	99.53	86	2.30	**FF127**	
16	4138	87.57	86	2.60		
8.0	8455	178.93	44	0.85	**FA107**	
8.9	7633	161.54	46	0.95	**FAF107**	4P
9.8	6933	146.72	48	1.05	**F107**	
11	6151	130.18	50	1.20	**FF107**	
12	5582	118.13	51	1.30		
14	4798	101.54	53	1.50		
15	4394	93.00	54	1.65		
16	4188	88.63	55	1.75	**FA107**	
17	3991	84.47	55	1.85	**FAF107**	4P
19	3542	74.95	56	2.10	**F107**	
21	3214	68.01	57	2.30	**FF107**	
25	2762	58.46	57	2.60		
28	2411	51.02	57	3.00		
33	2045	43.28	57	3.50		
15	4611	97.58	18	0.90		
16	4246	89.85	28	0.95	**FA97**	
17	4092	86.59	28	1.00	**FAF97**	4P
18	3795	80.31	29	1.05	**F97**	
19	3574	75.63	30	1.15	**FF97**	
20	3416	72.29	30	1.20		

F

选型参数表
（恒功率）

Selection Table
(Constant Power)

n_a [r/min]	Ma [NM]	i	F_{ra} [KN]	F_B	机型号 Type size	极数 Pole
7.5kW						
22	3094	65.47	31	1.30		
25	2743	58.06	30	1.50	**FA97**	
27	2480	52.49	30	1.65	**FAF97**	
32	2102	44.49	29	1.95	**F97**	4P
37	1836	38.86	28	2.20	**FF97**	
44	1536	32.50	27	2.60		
33	2045	43.28	29	1.40	**FA97**	
39	1731	36.64	28	1.65	**FAF97**	
42	1602	33.91	28	2.50	**F97**	4P
47	1436	30.39	27	2.80	**FF97**	
52	1297	27.44	27	3.00		
25	2682	56.75	17	1.05		
29	2380	50.36	17	1.15	**FA87**	
32	2140	45.28	17	1.25	**FAF87**	4P
37	1857	39.30	17	1.40	**F87**	
41	1663	35.19	17	1.50	**FF87**	
49	1380	29.20	17	1.70		
50	1360	28.78	17	1.70		
54	1252	26.50	17	2.30	**FA87**	
61	1119	23.68	16	2.50	**FAF87**	
68	1007	21.32	16	2.80	**F87**	4P
75	912	19.31	16	3.10	**FF87**	
84	809	17.12	15	3.50		
93	731	15.48	15	3.90		
43	1594	33.74	14	0.90	**FA77**	
48	1413	29.91	15	1.00	**FAF77**	4P
56	1207	25.54	16	1.15	**F77**	
					FF77	
56	1205	25.50	16	1.15		
67	1013	21.43	17	1.40		
73	931	19.70	17	1.50		
82	826	17.49	18	1.70		
92	739	15.64	18	1.90		
102	664	14.06	18	2.10	**FA77**	
118	576	12.20	17	2.50	**FAF77**	
132	516	10.93	17	2.70	**F77**	4P
155	439	9.30	16	2.30	**FF77**	
174	390	8.26	15	2.60		
195	349	7.39	15	2.90		
217	314	6.64	15	3.20		
250	272	5.76	14	3.70		
279	244	5.16	14	4.20		
336	202	4.28	13	4.70		
11.0kW						
4.9	19286	297	88	0.90	**FA157R97**	
5.4	17403	268	94	1.00	**FAF157R97**	
6.4	14741	227	102	1.15	**F157R97**	4P
7.4	12857	198	106	1.35	**FF157R97**	
7.4	12728	196	106	1.40		
6.5	14611	225	80	0.80	**FA127R87**	
7.5	12643	195	84	0.95	**FAF127R87**	4P
8.7	10955	169	86	1.10	**F127R87**	
					FF127R87	
5.1	19394	141.86	87	0.85	**FA157**	
6.1	16333	119.47	95	1.00	**FAF157**	8P
6.8	14737	107.80	101	1.15	**F157**	
7.6	13172	96.35	105	1.30	**FF157**	
5.5	18052	175.46	91	0.90		
6.0	16689	162.21	96	1.00		
6.8	14595	141.86	102	1.15	**FA157**	
8.1	12292	119.47	105	1.30	**FAF157**	6P
9.0	11091	107.80	109	1.50	**F157**	
10	9913	96.35	111	1.70	**FF157**	
12	8480	82.42	112	1.90		
13	7839	76.19	113	2.10		

n_a [r/min]	Ma [NM]	i	F_{ra} [KN]	F_B	机型号 Type size	极数 Pole
11.0kW						
5.5	18307	267.82	91	0.90		
6.7	14801	216.53	101	1.15		
8.3	11993	175.46	107	1.40		
9.0	11088	162.21	109	1.50	**FA157**	
10	9697	141.86	111	1.75	**FAF157**	
12	8166	119.47	112	1.92	**F157**	4P
14	7369	107.80	114	2.30	**FF157**	
15	6586	96.35	114	2.60		
18	5634	82.42	112	2.90		
19	5208	76.19	110	3.10		
22	4554	66.63	106	3.60		
7.6	13048	126.82	83	0.85	**FA127**	
8.5	11745	114.16	85	0.95	**FAF127**	
9.7	10240	99.53	86	1.10	**F127**	6P
11	9010	87.57	86	1.25	**FF127**	
13	7658	74.43	86	1.45		
8.5	11736	171.70	85	0.95		
9.5	10535	154.12	86	1.05		
12	8559	125.22	86	1.30		
13	7803	114.16	86	1.45	**FA127**	
15	6803	99.53	86	1.65	**FAF127**	4P
17	5986	87.57	86	1.90	**F127**	
20	5088	74.43	84	2.20	**FF127**	
21	4796	70.16	84	2.35		
23	4372	63.96	84	2.50		
26	3811	55.76	84	2.80		
12	8075	118.13	45	0.90	**FA107**	
14	6941	101.54	48	1.05	**FAF107**	4P
16	6357	93.00	50	1.15	**F107**	
					FF107	
17	5774	84.47	51	1.25		
19	5123	74.95	53	1.40	**FA107**	
21	4649	68.01	54	1.55	**FAF107**	4P
25	3996	58.46	54	1.80	**F107**	
29	3487	51.02	52	2.10	**FF107**	
34	2958	43.28	51	2.50		
43	2344	34.29	48	3.00	**FA107**	
52	1904	27.86	46	3.90	**FAF107**	4P
57	1736	25.40	45	4.30	**F107**	
					FF107	
22	4475	65.47	23	0.90	**FA97**	
25	3969	58.06	26	1.00	**FAF97**	4P
28	3588	52.49	26	1.10	**F97**	
					FF97	
33	3041	44.49	26	1.30	**FA97**	
38	2656	38.86	25	1.50	**FAF97**	4P
45	2222	32.50	25	1.80	**F97**	
					FF97	
43	2318	33.91	25	1.75		
48	2077	30.39	25	1.95	**FA97**	
53	1876	27.44	24	2.20	**FAF97**	
59	1703	24.92	24	2.40	**F97**	4P
66	1511	22.11	23	2.70	**FF97**	
73	1372	20.07	23	3.00		
85	1179	17.25	23	3.50		
37	2686	39.30	14	0.95	**FA87**	
41	2405	35.19	14	1.00	**FAF87**	4P
50	1996	29.20	14	1.20	**F87**	
					FF87	
55	1811	26.50	14	1.55		
62	1619	23.68	14	1.75	**FA87**	
68	1457	21.32	14	1.95	**FAF87**	4P
76	1320	19.31	14	2.10	**F87**	
85	1170	17.12	14	2.40	**FF87**	
94	1058	15.48	14	2.70		

F

选型参数表
（恒功率）

Selection Table
(Constant Power)

n_a [r/min]	Ma [NM]	i	F_{ra} [KN]	F_B	机型号 Type size	极数 Pole
11.0kW						
111	897	13.12	14	3.10	**FA87**	
127	783	11.46	14	3.50	**FAF87**	**4P**
152	655	9.58	14	4.20	**F87**	
176	567	8.29	14	4.80	**FF87**	
74	1347	19.70	15	1.05		
83	1196	17.49	16	1.20		
93	1069	15.64	17	1.30		
104	961	14.06	17	1.45		
120	834	12.20	16	1.70	**FA77**	
134	747	10.93	16	1.90	**FAF77**	
157	636	9.30	15	1.60	**F77**	**4P**
177	565	8.26	14	1.80	**FF77**	
198	505	7.39	14	2.00		
220	454	6.64	14	2.20		
253	394	5.76	13	2.60		
283	353	5.16	13	2.90		
341	293	4.28	13	3.20		
15.0kW						
					FA157R97	
6.4	20101	227	86	0.85	**FAF157R97**	**4P**
7.4	17533	198	95	1.00	**F157R97**	
7.4	17356	196	96	1.05	**FF157R97**	
6.8	19902	141.86	86	0.85	**FA157**	
8.1	16761	119.47	94	0.95	**FAF157**	
9.0	15124	107.80	100	1.10	**F157**	**6P**
10	13518	96.35	104	1.25	**FF157**	
12	11563	82.42	107	1.40		
6.7	20183	216.53	84	0.85		
8.3	16355	175.46	97	1.05		
9.0	15120	162.21	100	1.15		
10	13223	141.86	105	1.30		
12	11136	119.47	108	1.45	**FA157**	
14	10048	107.80	11	1.70	**FAF157**	**4P**
15	8981	96.35	110	1.90	**F157**	
18	7682	82.42	108	2.10	**FF157**	
19	7102	76.19	106	2.30		
22	6211	66.63	10	2.70		
26	5312	56.99	100	3.00		
9.7	13964	99.53	81	0.80	**FA127**	
11	12286	87.57	84	0.95	**FAF127**	
13	10442	74.43	84	1.10	**F127**	**6P**
14	9843	70.16	83	1.15	**FF127**	
15	8973	63.96	82	1.25		
12	11821	126.82	85	1.00		
13	10641	114.16	84	1.05		
15	9277	99.53	83	1.25		
17	8138	87.31	81	1.40	**FA127**	
20	6938	74.43	80	1.60	**FAF127**	**4P**
21	6540	70.16	79	1.75	**F127**	
23	5962	63.96	79	1.90	**FF127**	
26	5197	55.76	79	2.20		
30	4573	49.06	79	2.50		
35	3887	41.70	79	3.00		
16	8669	93.00	44	0.85	**FA107**	
16	8261	88.63	45	0.90	**FAF107**	
17	7874	84.47	46	0.95	**F107**	**4P**
19	6986	74.95	48	1.05	**FF107**	
21	6339	68.01	50	1.15		
25	5449	58.46	50	1.35	**FA107**	
29	4756	51.02	49	1.55	**FAF107**	
34	4034	43.28	48	1.80	**F107**	**4P**
39	3517	37.73	47	2.10	**FF107**	
46	2981	31.98	46	2.50		

n_a [r/min]	Ma [NM]	i	F_{ra} [KN]	F_B	机型号 Type size	极数 Pole
15.0kW						
43	3196	34.29	46	2.20	**FA107**	
52	2597	27.86	44	2.90	**FAF107**	**4P**
57	2368	25.40	44	3.20	**F107**	
66	2064	22.14	42	3.70	**FF107**	
33	4147	44.49	22	1.00	**FA97**	
38	3622	38.86	22	1.15	**FAF97**	**4P**
45	3029	32.50	22	1.35	**F97**	
					FF97	
43	3161	33.91	22	1.30		
48	2833	30.39	22	1.45		
53	2558	27.44	22	1.60		
59	2323	24.92	22	1.75	**FA97**	
66	2061	22.11	21	2.00	**FAF97**	
73	1871	20.07	21	2.20	**F97**	**4P**
85	1608	17.25	21	2.50	**FF97**	
97	1404	15.06	20	2.90		
114	1190	12.77	20	3.40		
131	1040	11.16	19	3.70		
55	2470	26.50	12	1.15		
62	2207	23.68	12	1.30		
68	1987	21.32	12	1.45		
76	1800	19.31	12	1.60		
85	1596	17.12	12	1.80		
94	1443	15.48	12	2.00	**FA87**	
111	1223	13.12	12	2.30	**FAF87**	
127	1068	11.46	12	2.70	**F87**	**4P**
152	893	9.58	12	3.10	**FF87**	
176	773	8.29	11	1.90		
199	685	7.35	11	2.10		
220	620	6.65	11	2.30		
259	525	5.63	10	2.80		
297	459	4.92	10	3.20		
354	384	4.12	10	3.60		
18.5kW						
7.4	21477	198	73	0.80	**FA157R97**	
					FAF157R97	**4P**
7.5	21260	196	82	0.85	**F157R97**	
					FF157R97	
8.4	20034	175.46	84	0.85		
9.1	18521	162.21	90	0.90		
10	16197	141.86	98	1.05		
12	13641	119.47	103	1.20		
14	12308	107.80	106	1.40	**FA157**	
15	11001	96.35	106	1.55	**FAF157**	**4P**
18	9411	82.42	104	1.75	**F157**	
19	8699	76.19	102	1.90	**FF157**	
22	7608	66.63	100	2.20		
26	6507	56.99	97	2.50		
29	5781	50.63	94	3.00		
32	5168	45.26	93	3.30		
13	13035	114.16	78	0.85		
15	11364	99.53	78	1.00		
17	9999	87.57	77	1.15		
20	8498	74.43	76	1.30		
21	8011	70.16	75	1.40	**FA127**	
23	7303	63.96	74	1.55	**FAF127**	**4P**
26	6367	55.76	73	1.80	**F127**	
30	5602	49.06	71	2.00	**FF127**	
35	4761	41.70	71	2.30		
40	4194	36.73	71	2.60		
46	3634	31.83	71	3.00		
20	8558	74.95	44	0.85	**FA107**	
22	7765	68.01	46	0.95	**FAF107**	**4P**
25	6675	58.46	46	1.10	**F107**	
29	5825	51.02	46	1.25	**FF107**	

F

选型参数表
（恒功率）

Selection Table
(Constant Power)

n_a [r/min]	Ma [NM]	i	F_{ra} [KN]	F_B	机型号 Type size	极数 Pole
18.5kW						
34	4942	43.28	45	1.50	**FA107**	
39	4308	37.73	45	1.70	**FAF107**	**4P**
46	3651	31.98	44	2.00	**F107**	
					FF107	
43	3915	34.29	44	1.80		
53	3181	27.86	43	2.40	**FA107**	
58	2900	25.40	42	2.60	**FAF107**	**4P**
66	2528	22.14	41	3.00	**F107**	
75	2224	19.48	41	3.40	**FF107**	
89	1891	16.56	41	4.00		
38	4437	38.86	19	0.90	**FA97**	
					FAF97	**4P**
45	3711	32.50	20	1.10	**F97**	
					FF97	
54	3133	27.44	20	1.30		
59	2845	24.92	20	1.45		
66	2524	22.11	20	1.60	**FA97**	
73	2292	20.07	20	1.80	**FAF97**	**4P**
85	1970	17.25	19	2.10	**F97**	
98	1720	15.06	19	2.40	**FF97**	
115	1458	12.77	19	2.80		
132	1274	11.16	18	3.00		
69	2434	21.32	10	1.15		
76	2205	19.31	11	1.30		
86	1955	17.12	11	1.45		
95	1767	15.48	11	1.60		
112	1498	13.12	11	1.90	**FA87**	
128	1308	11.46	11	2.20	**FAF87**	
153	1094	9.58	11	2.50	**F87**	**4P**
177	947	8.29	10	1.55	**FF87**	
200	839	7.35	10	1.75		
221	759	6.65	10	1.90		
261	643	5.63	10	2.20		
299	562	4.92	10	2.60		
357	470	4.12	9.4	2.90		
22kW						
10	19826	96.35	86	0.85	**FA157**	
12	16959	82.42	94	0.95	**FAF157**	**6P**
13	15677	76.19	98	1.05	**F157**	
15	13710	66.63	102	1.20	**FF157**	
10	19262	141.86	88	0.90		
12	16222	119.47	95	1.00		
14	14637	107.80	101	1.15		
15	13082	96.35	102	1.30		
18	11191	82.42	100	1.45	**FA157**	
19	10345	76.19	99	1.60	**FAF157**	**4P**
22	9047	66.63	97	1.85	**F157**	
26	7738	56.99	95	2.10	**FF157**	
29	6874	50.63	92	2.40		
32	6145	45.26	90	2.70		
37	5343	39.35	87	3.10		
46	4335	31.93	83	3.90		
15	13514	99.53	73	0.85		
17	11890	87.57	72	0.95		
20	10106	74.43	72	1.10		
21	9526	70.16	72	1.20	**FA127**	
23	8684	63.96	71	1.30	**FAF127**	
26	7571	55.76	70	1.50	**F127**	**4P**
30	6661	49.06	69	1.70	**FF127**	
35	5662	41.70	67	2.00		
40	4987	36.73	67	2.30		
46	4322	31.83	67	2.60		
55	3605	26.55	67	3.00		

n_a [r/min]	Ma [NM]	i	F_{ra} [KN]	F_B	机型号 Type size	极数 Pole
22kW						
25	7938	58.46	43	0.90	**FA107**	
29	6927	51.02	43	1.05	**FAF107**	**4P**
34	5877	43.28	43	1.25	**F107**	
					FF107	
39	5123	37.73	43	1.40	**FA107**	
					FAF107	**4P**
46	4342	31.98	42	1.70	**F107**	
					FF107	
43	4656	34.29	42	1.55		
53	3783	27.86	41	2.00		
58	3449	25.40	41	2.20	**FA107**	
66	3006	22.14	40	2.50	**FAF107**	**4P**
75	2645	19.48	39	2.80	**F107**	
89	2248	16.56	38	3.30	**FF107**	
101	1980	14.58	38	3.70		
54	3726	27.44	18	1.10		
59	3384	24.92	18	1.20		
66	3002	22.11	18	1.35	**FA97**	
73	2725	20.07	18	1.50	**FAF97**	
85	2342	17.25	18	1.75	**F97**	**4P**
98	2045	15.06	18	2.00	**FF97**	
115	1734	12.77	18	2.30		
132	1515	11.16	17	2.60		
162	1230	9.06	17	3.20		
69	2895	21.32	8.5	1.00		
76	2622	19.31	9.0	1.10		
86	2325	17.12	9.4	1.20		
95	2102	15.48	10	1.35		
112	1781	13.12	10	1.60	**FA87**	
128	1556	11.46	10	1.85	**FAF87**	
153	1301	9.58	10	2.10	**F87**	**4P**
177	1126	8.29	10	1.30	**FF87**	
200	998	7.35	10	1.45		
221	903	6.65	10	1.60		
261	764	5.63	9.4	1.90		
299	668	4.92	9.3	2.20		
357	559	4.12	9.0	2.50		
30kW						
14	19960	107.80	85	0.85		
15	17839	96.35	92	0.95		
18	15260	82.42	92	1.10		
19	14107	76.19	91	1.20	**FA157**	
22	12337	66.63	90	1.35	**FAF157**	**4P**
26	10552	56.99	89	1.55	**F157**	
29	9374	50.63	87	1.75	**FF157**	
32	8380	45.26	85	2.00		
37	7286	39.35	83	2.30		
46	5912	31.93	83	2.80		
20	13781	74.43	63	0.80		
21	12990	70.16	63	0.90		
23	11842	63.96	64	0.95	**FA127**	
26	10324	55.76	63	1.10	**FAF127**	
30	9084	49.06	63	1.25	**F127**	**4P**
35	7721	41.70	62	1.45	**FF127**	
40	6801	36.73	61	1.65		
46	5893	31.83	60	1.95		
58	4688	25.32	58	2.40		
55	4916	26.55	59	1.60	**FA127**	
60	4546	24.55	58	1.80	**FAF127**	**4P**
68	3975	21.47	56	2.90	**F127**	
80	3399	18.36	55	3.00	**FF127**	

F

选型参数表
（恒功率）

Selection Table
(Constant Power)

n_a [r/min]	Ma [NM]	i	F_{ra} [KN]	F_B	机型号 Type size	极数 Pole
30kW						
34	8013	43.28	37	0.90	**FA107**	
39	6986	37.73	38	1.05	**FAF107**	4P
46	5921	31.98	38	1.25	**F107**	
					FF107	
53	5158	27.86	38	1.45		
58	4703	25.40	37	1.60		
66	4099	22.14	37	1.85	**FA107**	
75	3607	19.48	36	2.10	**FAF107**	4P
89	3066	16.56	36	2.40	**F107**	
101	2700	14.58	35	2.70	**FF107**	
116	2340	12.64	34	2.90		
146	1861	10.05	33	3.30		
66	4094	22.11	14	1.00		
73	3716	20.07	15	1.10		
85	3194	17.25	15	1.30		
98	2788	15.06	15	1.45		
115	2364	12.77	16	1.75	**FA97**	
132	2066	11.16	16	1.90	**FAF97**	4P
162	1677	9.06	15	1.35	**F97**	
179	1522	8.22	15	1.45	**FF97**	
208	1309	7.07	14	1.70		
238	1142	6.17	14	1.85		
281	968	5.23	14	2.10		
322	846	4.57	14	2.30		
37kW						
18	18694	82.42	84	0.85		
19	17281	76.19	84	0.95		
22	15113	66.63	84	1.10		
26	12926	56.99	83	1.25	**FA157**	
29	11484	50.63	82	1.45	**FAF157**	
33	10266	45.26	81	1.60	**F157**	4P
38	8925	39.35	80	1.85	**FF157**	
46	7242	31.93	77	2.30		
54	6251	27.56	75	2.70		
55	6076	26.79	58	2.80		
62	5389	23.76	58	3.20		
27	12647	55.76	58	0.90		
30	11127	49.06	58	1.00	**FA127**	
35	9458	41.70	57	1.20	**FAF127**	
40	8331	36.73	56	1.35	**F127**	4P
46	7219	31.83	56	1.60	**FF127**	
58	5743	25.32	55	1.95		
56	6022	26.55	54	1.30		
60	5568	24.55	53	1.45		
69	4870	21.47	52	2.30		
81	4164	18.36	51	2.40	**FA127**	
91	3699	16.31	49	2.80	**FAF127**	4P
102	3307	14.58	47	3.10	**F127**	
117	2876	12.68	45	3.30	**FF127**	
144	2334	10.29	44	3.90		
169	1985	8.75	34	3.30		
189	1774	7.82	34	3.20		
53	6319	27.86	34	1.20		
58	5761	25.40	34	1.30		
67	5022	22.14	34	1.50		
76	4418	19.48	33	1.70		
89	3756	16.56	33	1.95	**FA107**	
102	3307	14.58	32	2.20	**FAF107**	4P
117	2867	12.64	31	2.40	**F107**	
147	2279	10.05	30	2.70	**FF107**	
152	2202	9.71	29	2.10		
179	1871	8.25	29	2.40		
204	1649	7.27	77	2.60		
235	1429	6.30	78	3.10		

n_a [r/min]	Ma [NM]	i	F_{ra} [KN]	F_B	机型号 Type size	极数 Pole
45kW						
22	18380	66.63	77	0.90		
26	15721	56.99	78	1.00		
29	13966	50.63	77	1.20		
33	12485	45.26	77	1.30		
38	10855	39.35	76	1.55	**FA157**	
46	8808	31.93	74	1.90	**FAF157**	4P
54	7603	27.56	72	2.20	**F157**	
55	7390	26.79	72	2.20	**FF157**	
62	6554	23.76	72	2.50		
70	5856	21.23	72	2.80		
79	5172	18.75	72	3.20		
30	13533	49.06	52	0.85		
35	11503	41.70	53	0.95	**FA127**	
40	10132	36.73	53	1.10	**FAF127**	4P
46	8780	31.83	53	1.30	**F127**	
58	6985	25.32	53	1.60	**FF127**	
56	7324	26.55	53	1.10		
60	6772	24.55	53	1.20		
69	5923	21.47	52	1.90		
81	5065	18.36	51	2.00		
91	4499	16.31	50	2.30	**FA127**	
102	4022	14.58	49	2.60	**FAF127**	
117	3498	12.68	48	2.70	**F127**	4P
144	2839	10.29	46	3.20	**FF127**	
169	2414	8.75	44	2.70		
189	2157	7.82	43	2.60		
218	1876	6.80	42	3.50		
268	1523	5.52	40	3.70		
53	7685	27.86	31	0.95		
58	7007	25.40	31	1.05		
67	6107	22.14	32	1.25		
76	5374	19.48	32	1.40		
89	4568	16.56	32	1.60	**FA107**	
102	4022	14.58	31	1.80	**FAF107**	4P
117	3487	12.64	31	1.95	**F107**	
147	2772	10.05	30	2.20	**FF107**	
152	2679	9.71	29	1.75		
179	2276	8.25	29	1.95		
204	2005	7.27	28	2.10		
235	1738	6.30	28	2.50		
55kW						
26	19214	56.99	70	0.85		
29	17070	50.63	71	0.95	**FA157**	
33	15260	45.26	71	1.10	**FAF157**	4P
38	13267	39.35	71	1.25	**F157**	
46	10765	31.93	70	1.55	**FF157**	
54	9292	27.56	69	1.85		
55	9032	26.79	69	1.65		
62	8011	23.76	68	1.65	**FA157**	
70	7158	21.23	67	2.30	**FAF157**	4P
79	6322	18.75	66	2.40	**F157**	
88	5641	16.73	64	3.00	**FF157**	
105	4757	14.11	48	3.50		
40	12384	36.73	49	0.90	**FA127**	
46	10732	31.83	49	1.10	**FAF127**	4P
58	8537	25.32	49	1.35	**F127**	
					FF127	
69	7239	21.47	49	1.60		
81	6190	18.36	48	1.65	**FA127**	
91	5499	16.31	48	1.90	**FAF127**	
102	4916	14.58	47	2.10	**F127**	4P
117	4275	12.68	46	2.20	**FF127**	
144	3469	10.29	44	2.60		
169	2950	8.75	43	2.20		

F

选型参数表
（恒功率）

Selection Table
(Constant Power)

n_a [r/min]	Ma [NM]	i	F_{ra} [KN]	F_B	机型号 Type size	极数 Pole
55kW						
189	2637	7.82	42	2.10	**FA127**	4P
218	2293	6.80	41	2.90	**FAF127**	
268	1861	5.52	39	3.00	**F127**	
314	1591	4.72	38	3.60	**FF127**	
75kW						
33	20809	45.26	60	0.80	**FA157**	4P
38	18091	39.35	61	0.95	**FAF157**	
46	14680	31.93	62	1.15	**F157**	
54	12671	27.56	62	1.35	**FF157**	
55	12317	26.79	62	1.25	**FA157**	4P
62	10924	23.76	62	1.20	**FAF157**	
70	9761	21.23	62	1.70	**F157**	
79	8620	18.75	61	1.80	**FF157**	
88	7692	16.73	60	2.20		
105	6487	14.11	59	2.50		
131	5177	11.26	57	2.80		
58	11641	25.32	42	1.00	**FA127** **FAF127** **F127** **FF127**	4P
69	9871	21.47	43	1.15	**FA127** **FAF127** **F127** **FF127**	4P
81	8441	18.36	43	1.20		
91	7499	16.31	43	1.40		
102	6703	14.58	43	1.55		
117	5830	12.68	43	1.65		
144	4731	10.29	41	1.95		
169	4023	8.75	40	1.65		
189	3595	7.82	38	1.55		
218	3126	6.80	38	2.10		
268	2538	5.52	36	2.20		
311	2188	4.76	36	2.70		
90kW						
47	17498	31.93	58	0.95	**FA157** **FAF157** **F157** **FF157**	4P
54	15103	27.56	58	1.10		

n_a [r/min]	Ma [NM]	i	F_{ra} [KN]	F_B	机型号 Type size	极数 Pole
90kW						
56	14681	26.79	57	1.00	**FA157** **FAF157** **F157** **FF157**	4P
63	13021	23.76	56	1.00		
70	11634	21.23	56	1.40		
79	10275	18.75	55	1.50		
89	9168	16.73	54	1.85		
106	7732	14.11	53	2.10		
132	6171	11.26	52	2.30		
59	13875	25.32	30	0.80	**FA127** **FAF127** **F127** **FF127**	4P
69	11766	21.47	39	0.95	**FA127** **FAF127** **F127** **FF127**	4P
81	10061	18.36	40	1.00		
91	8938	16.31	40	1.15		
102	7990	14.58	40	1.30		
118	6949	12.68	34	1.35		
145	5639	10.29	34	1.60		
170	4795	8.75	34	1.35		
191	4285	7.82	34	1.30		
219	3726	6.80	34	1.75		
270	3025	5.52	33	1.85		
313	2608	4.76	33	2.20		
110kW						
54	18459	27.56	48	0.90	**FA157** **FAF157** **F157** **FF157**	4P
70	14219	21.23	45	1.15	**FA157** **FAF157** **F157** **FF157**	4P
79	12558	18.75	45	1.20		
89	11205	16.73	45	1.50		
106	9451	14.11	43	1.70		
132	7542	11.26	42	1.90		

F

选型参数表
（恒功率）

Selection Table
(Constant Power)

Mamax [Nm]	n_a [r/min]	i	F_{ra} [KN]	机型号 Type size	P [kW]/4P
200	0.16	8193	4.1	FA37R17 FAF37R17 F37R17 FF37R17	0.12
	0.19	7064	4.1		
	0.20	6585	4.1		
	0.23	5756	4.1		
	0.26	4963	4.1		
	0.30	4434	4.1		
	0.34	3875	4.1		
	0.39	3392	4.1		
	0.44	2965	4.1		
	0.51	2587	4.1		
	0.57	2284	4.1		
	0.66	1997	4.1		
	0.68	1929	4.1	FA37R17 FAF37R17 F37R17 FF37R17	0.12
	0.78	1679	4.1		
	0.85	1550	4.1		
	1.0	1356	4.1		
	1.1	1180	4.1		
	1.3	1044	4.1		
	1.4	914	4.1		
	1.6	808	4.1		
	1.9	698	4.1		
	2.1	616	4.1		
	2.4	544	4.1		
	2.8	466	4.1		
	3.2	411	4.1		
	3.6	364	4.1		
	4.0	326	4	FA37R17 FAF37R17 F37R17 FF37R17	0.12
	4.6	285	4.1	FA37R17 FAF37R17 F37R17 FF37R17	0.18
	5.2	250	4.1		
	6.0	219	4.1		
	7.0	186	4.1		
	8.0	167	4.1	FA37R17 FAF37R17 F37R17 FF37R17	0.25
	9.2	145	4.1		
	10.3	129	4.1		
400	0.11	12251	5.6	FA47R17 FAF47R17 F47R17 FF47R17	0.12
	0.12	10619	5.6		
	0.13	9846	5.6		
	0.15	8534	5.6		
	0.18	7460	5.6		
	0.20	6536	5.6		
	0.23	5746	5.6		
	0.26	5022	5.6		
	0.30	4401	5.6		
	0.34	3883	5.6		
	0.38	3443	5.6		
	0.44	2976	5.6		
	0.50	2629	5.6		
	0.52	2519	5.6	FA47R17 FAF47R17 F47R17 FF47R17	0.12
	0.55	2394	5.6		
	0.60	2172	5.6		
	0.65	2025	5.6		
	0.74	1770	5.6		
	0.83	1576	5.6		
	0.96	1363	5.6		
	1.1	1192	5.6		
	1.2	1061	5.6		
	1.4	931	5.6		
	1.6	822	5.6		
	1.9	706	5.6		

Mamax [Nm]	n_a [r/min]	i	F_{ra} [KN]	机型号 Type size	P [kW]/4P
400	2.1	619	5.6	FA47R17 FAF47R17 F47R17 FF47R17	0.18
	2.5	524	5.6	FA47R17 FAF47R17 F47R17 FF47R17	0.18
	2.7	489	5.6		
	3.1	427	5.6		
	3.4	381	5.6		
	4.0	334	5.6	FA47R17 FAF47R17 F47R17 FF47R17	0.25
	4.5	295	5.6		
	5.3	253	5.6		
	6.1	217	5.6	FA47R17 FAF47R17 F47R17 FF47R17	0.37
	7.0	190	5.6		
	7.5	178	5.6		
	9.3	149	5.6	FA47R17 FAF47R17 F47R17 FF47R17	0.55
	11	131	5.6		
600	0.09	14832	8.7	FA57R37 FAF57R37 F57R37 FF57R37	0.12
	0.10	13604	8.7		
	0.10	12602	8.7		
	0.12	11252	8.7		
	0.13	9986	8.7		
	0.15	8787	8.7		
	0.17	7908	8.7		
	0.19	6913	8.7		
	0.22	6030	8.7		
	0.25	5289	8.7		
	0.28	4654	8.7		
	0.32	4060	8.7		
	0.37	3564	8.7		
	0.41	3161	8.7		
	0.46	2854	8.7	FA57R37 FAF57R37 F57R37 FF57R37	0.12
	0.51	2576	8.7		
	0.58	2266	8.7		
	0.65	2012	8.7		
	0.73	1791	8.7		
	0.81	1617	8.7		
	0.92	1422	8.7		
	1.1	1243	8.7		
	1.2	1066	8.7		
	1.4	949	8.7		
	1.5	856	8.7	FA57R37 FAF57R37 F57R37 F57R37	0.18
	1.7	749	8.7		
	2.0	658	8.7		
	2.4	549	8.7	FA57R37 FAF57R37 F57R37 FF57R37	0.25
	2.8	483	8.7		
	3.1	426	8.7	FA57R37 FAF57R37 F57R37 FF57R37	0.25
	3.5	382	8.7		
	4.0	330	8.7	FA57R37 FAF57R37 F57R37 FF57R37	0.37
	4.5	298	8.7		
	5.1	262	8.7		

F

选型参数表
（恒功率）

Selection Table
(Constant Power)

Mamax [Nm]	n_a [r/min]	i	F_{ra} [KN]	机型号 Type size	P [kW]/4P
600	6.2	226	8.7	FA57R37 FAF57R37 F57R37 FF57R37	0.55
	7.0	200	8.7		
	8.2	170	8.7	FA57R37 FAF57R37 F57R37 FF57R37	0.75
	9.1	152	8.7		
	10	134	8.7		
820	0.07	19199	8.7	FA67R37 FAF67R37 F67R37 FF67R37	0.12
	0.07	17610	8.7		
	0.09	14992	8.7		
	0.10	12926	8.7		
	0.11	11480	8.7		
	0.13	10220	8.7		
	0.15	8933	8.7		
	0.16	7940	8.7		
	0.18	7096	8.7		
	0.22	6080	8.7		
	0.25	5341	8.7		
	0.28	4690	8.7		
	0.32	4091	8.7		
	0.37	3574	8.7		
	0.42	3133	8.7		
	0.48	2756	8.7		
	0.54	2439	8.7		
	0.39	3377	8.7	FA67R37 FAF67R37 F67R37 FF67R37	0.12
	0.45	2912	8.7		
	0.48	2714	8.7		
	0.55	2372	8.7		
	0.62	2126	8.7		
	0.80	1631	8.7		
	0.91	1437	8.7		
	1.0	1256	8.7		
	1.2	1126	8.7	FA67R37 FAF67R37 F67R37 FF67R37	0.18
	1.3	984	8.7		
	1.5	864	8.7		
	1.8	722	8.7	FA67R37 FAF67R37 F67R37 FF67R37	0.25
	2.1	634	8.7		
	2.5	539	8.7		
	0.70	1884	10	FA67R37 FAF67R37 F67R37 FF67R37	0.12
	2.7	500	10	FA67R37 FAF67R37 F67R37 FF67R37	0.37
	2.9	454	10		
	3.4	392	10		
	4.2	333	10	FA67R37 FAF67R37 F67R37 FF67R37	0.55
	4.7	297	10		
	5.3	261	10		
	5.8	238	10		
	7.0	200	10	FA67R37 FAF67R37 F67R37 FF67R37	0.75

Mamax [Nm]	n_a [r/min]	i	F_{ra} [KN]	机型号 Type size	P [kW]/4P
1500	0.07	19180	15	FA77R37 FAF77R37 F77R37 FF77R37	0.12
	0.07	17593	15		
	0.08	16128	15		
	0.09	14978	15		
	0.10	13731	15		
	0.11	12049	15		
	0.12	11035	15		
	0.14	9683	15		
	0.15	8464	15		
	0.17	7520	15		
	0.20	6580	15		
	0.23	5808	15		
	0.26	5026	15		
	0.30	4435	15		
	0.34	3832	15		
	0.44	2978	15		
	0.50	2613	15		
	0.57	2284	15		
	0.65	2029	15	FA77R37 FAF77R37 F77R37 FF77R37	0.18
	0.76	1728	15	FA77R37 FAF77R37 F77R37 FF77R37	0.18
	0.85	1544	15		
	0.97	1354	15		
	1.1	1200	15	FA77R37 FAF77R37 F77R37 FF77R37	0.25
	1.3	1053	15		
	1.5	910	15	FA77R37 FAF77R37 F77R37 FF77R37	0.37
	1.6	810	15		
	1.9	710	15		
	2.3	615	15	FA77R37 FAF77R37 F77R37 FF77R37	0.55
	2.6	538	15		
	2.9	480	15		
	3.4	413	15	FA77R37 FAF77R37 F77R37 FF77R37	0.75
	3.8	367	15		
	4.3	323	15		
3000	0.06	23042	19	FA87R57 FAF87R57 F87R57 FF87R57	0.12
	0.06	20462	19		
	0.07	18238	19		
	0.08	15877	19		
	0.09	14099	19		
	0.11	12205	19		
	0.13	10433	19		
	0.14	9381	19		
	0.16	8142	19		
	0.18	7100	19		
	0.21	6273	19		
	0.24	5510	19		
	0.26	4954	19		

F

选型参数表
（恒功率）

Selection Table
(Constant Power)

Mamax [Nm]	n_a [r/min]	i	F_{ra} [KN]	机型号 Type size	P [kW]/4P
3000	0.31	4245	19	FA87R57 FAF87R57 F87R57 FF87R57	0.18
	0.35	3721	19		
	0.40	3244	19	FA87R57 FAF87R57 F87R57 FF87R57	0.18
	0.45	2881	19		
	0.52	2576	19	FA87R57 FAF87R57 F87R57 FF87R57	0.25
	0.60	2199	19		
	0.69	1930	19		
	0.78	1709	19	FA87R57 FAF87R57 F87R57 FF87R57	0.37
	0.89	1493	19		
	1.1	1300	19	FA87R57 FAF87R57 F87R57 FF87R57	0.55
	1.2	1148	19		
	1.4	1010	19		
	1.6	887	19		
	1.8	780	19	FA87R57 FAF87R57 F87R57 FF87R57	0.75
	2.1	674	19		
	2.3	609	19	FA87R57 FAF87R57 F87R57 FF87R57	1.1
	2.7	515	19		
	3.1	452	19		
	4.1	345	19	FA87R57 FAF87R57 F87R57 FF87R57	1.5
4300	0.06	20813	28	FA97R57 FAF97R57 F97R57 FF97R57	0.12
	0.07	18119	28		
	0.08	15472	28		
	0.09	14022	28		
	0.11	12324	28		
	0.12	10838	28		
	0.14	9576	28		
	0.16	8318	28		
	0.18	7328	28		
	0.20	6469	28	FA97R57 FAF97R57 F97R57 FF97R57	0.18
	0.20	6515	28		
	0.26	4961	28		
	0.30	4333	28		
	0.34	3906	28	FA97R57 FAF97R57 F97R57 FF97R57	0.25
	0.40	3352	28		
	0.46	2907	28		
	0.52	2553	28	FA97R57 FAF97R57 F97R57 FF97R57	0.37
	0.59	2245	28		
	0.68	1970	28		
	0.81	1722	28	FA97R57 FAF97R57 F97R57 FF97R57	0.55
	0.91	1527	28		
	1.0	1327	28		

Mamax [Nm]	n_a [r/min]	i	F_{ra} [KN]	机型号 Type size	P [kW]/4P
4300	1.2	1171	28	FA97R57 FAF97R57 F97R57 FF97R57	0.75
	1.4	1022	28		
	1.6	898	28	FA97R57 FAF97R57 F97R57 FF97R57	1.1
	1.8	784	28		
	2.0	690	28		
	2.3	605	28	FA97R57 FAF97R57 F97R57 FF97R57	1.5
	2.6	529	28		
	3.0	467	28		
	3.5	406	28	FA97R57 FAF97R57 F97R57 FF97R57	2.2
	3.9	363	28		
	5.0	285	28	FA97R57 FAF97R57 F97R57 FF97R57	3
	5.8	245	28		
7680	0.05	25416	47	FA107R77 FAF107R77 F107R77 FF107R77	0.12
	0.06	21687	47		
	0.07	18963	47		
	0.08	16916	47		
	0.09	14791	47		
	0.11	11433	47	FA107R77 FAF107R77 F107R77 FF107R77	0.18
	0.13	10055	47		
	0.15	8562	47		
	0.17	7719	47		
	0.20	6778	47	FA107R77 FAF107R77 F107R77 FF107R77	0.25
	0.22	5964	47		
	0.25	5253	47		
	0.29	4581	47	FA107R77 FAF107R77 F107R77 FF107R77	0.37
	0.38	3541	47		
	0.46	3042	47	FA107R77 FAF107R77 F107R77 FF107R77	0.55
	0.50	2761	47		
	0.59	2373	47		
	0.67	2071	47	FA107R77 FAF107R77 F107R77 FF107R77	0.75
	0.76	1829	47		
	0.87	1606	47	FA107R77 FAF107R77 F107R77 FF107R77	1.1
	0.99	1409	47		
	1.1	1245	47		
	1.3	1093	47	FA107R77 FAF107R77 F107R77 FF107R77	1.5
	1.5	956	47		
	1.7	839	47	FA107R77 FAF107R77 F107R77 FF107R77	2.2
	1.9	740	47		
	2.2	644	47		

F

选型参数表
（恒功率）

Selection Table
(Constant Power)

Mamax [Nm]	n_a [r/min]	i	F_{ra} [KN]	机型号 Type size	P [kW]/4P
7680	2.5	565	47	FA107R77 FAF107R77	3
	2.9	492	47	F107R77	
	3.3	438	47	FF107R77	
	3.9	372	47	FA107R77 FAF107R77	4
	4.3	335	47	F107R77 FF107R77	
12000	0.05	24448	86	FA127R77 FAF127R77	0.12
	0.06	22289	86	F127R77	
	0.07	19018	86	FF127R77	
	0.08	16630	86	FA127R77 FAF127R77	0.18
	0.09	14532	86		
	0.10	12896	86	F127R77	
	0.11	11642	86	FF127R77	
	0.13	10251	86	FA127R77 FAF127R77	0.25
	0.15	8818	86	F127R77 FF127R77	
	0.17	7688	86	FA127R77 FAF127R77	0.37
	0.20	6772	86	F127R77	
	0.22	5957	86	FF127R77	
	0.27	5183	86	FA127R77 FAF127R77	0.55
	0.30	4559	86	F127R77	
	0.36	3876	86	FF127R77	
	0.41	3410	86	FA127R77 FAF127R77	0.75
	0.46	3035	86	F127R77 FF127R77	
	0.52	2668	86	FA127R77 FAF127R77 F127R77 FF127R77	0.75
	0.59	2354	86	FA127R77 FAF127R77	1.1
	0.69	2034	86	F127R77	
	0.79	1781	86	FF127R77	
	0.87	1604	86	FA127R77 FAF127R77	1.5
	1.0	1398	86	F127R77 FF127R77	
	1.2	1227	86	FA127R77 FAF127R77	2.2
	1.3	1080	86	F127R77	
	1.6	918	86	FF127R77	
	1.8	810	86	FA127R77 FAF127R77	3
	2.0	718	86	F127R77	
	2.2	639	86	FF127R77	
	2.6	549	86	FA127R77 FAF127R77	4
	2.9	495	86	F127R77 FF127R77	

Mamax [Nm]	n_a [r/min]	i	F_{ra} [KN]	机型号 Type size	P [kW]/4P
12000	3.3	432	86	FA127R77 FAF127R77	5.5
	3.8	379	86	F127R77 FF127R77	
	3.0	486	86	FA127R87 FAF127R87	5.5
	3.4	426	86	F127R87	
	3.8	381	86	FF127R87	
	4.6	313	86	FA127R87 FAF127R87	7.5
	4.9	296	86	F127R87 FF127R87	
	5.5	260	86	FA127R87 FAF127R87	7.5
	6.5	221	86	F127R87 FF127R87	
	7.5	195	86	FA127R87 FAF127R87 F127R87 FF127R87	11
18000	0.04	31234	95	FA157R97 FAF157R97 F157R97 FF157R97	0.55
	0.05	26007	95		
	0.06	23315	95		
	0.07	20083	95		
	0.08	17950	95		
	0.09	16254	95		
	0.10	13664	95		
	0.11	12212	95		
	0.14	9969	95	FA157R97 FAF157R97	1.1
	0.16	8964	95	F157R97	
	0.17	8012	95	FF157R97	
	0.20	7030	95	FA157R97 FAF157R97	0.55
	0.22	6283	95	F157R97 FF157R97	
	0.27	5237	95	FA157R97 FAF157R97	0.75
				F157R97 FF157R97	
	0.30	4682	95	FA157R97 FAF157R97	1.1
	0.34	4122	95	F157R97 FF157R97	
	0.40	3584	95	FA157R97 FAF157R97	2.2
	0.45	3204	95	F157R97 FF157R97	
	0.52	2695	95	FA157R97 FAF157R97	1.1
				F157R97 FF157R97	
	1.02	1396	95	FA157R97 FAF157R97	2.2
				F157R97 FF157R97	

F

选型参数表
（恒功率）

Selection Table
(Constant Power)

Mamax [Nm]	n_a [r/min]	i	F_{ra} [KN]	机型号 Type size	P [kW]/4P
18000	0.58	2411	95	FA157R97 FAF157R97 F157R97 FF157R97	1.5
	0.64	2171	95		
	0.74	1940	95	FA157R97 FAF157R97 F157R97 FF157R97	2.2
	0.88	1623	95		
	1.13	1267	95	FA157R97 FAF157R97 F157R97 FF157R97	3
	1.26	1133	95		
	1.6	923	95	FA157R97 FAF157R97 F157R97 FF157R97	4
	1.8	819	95		
	1.9	740	95		
	2.2	662	95	FA157R97 FAF157R97 F157R97 FF157R97	5.5
	2.6	561	95		

Mamax [Nm]	n_a [r/min]	i	F_{ra} [KN]	机型号 Type size	P [kW]/4P
18000	2.9	503	95	FA157R97 FAF157R97 F157R97 FF157R97	7.5
	3.3	446	95		
	4.2	346	95	FA157R97 FAF157R97 F157R97 FF157R97	7.5
	4.9	297	95	FA157R97 FAF157R97 F157R97 FF157R97	11
	5.4	268	95		
	6.4	227	95	FA157R97 FAF157R97 F157R97 FF157R97	15
	7.4	198	95		
	7.5	196	95	FA157R97 FAF157R97 F157R97 FF157R97	18.5

F

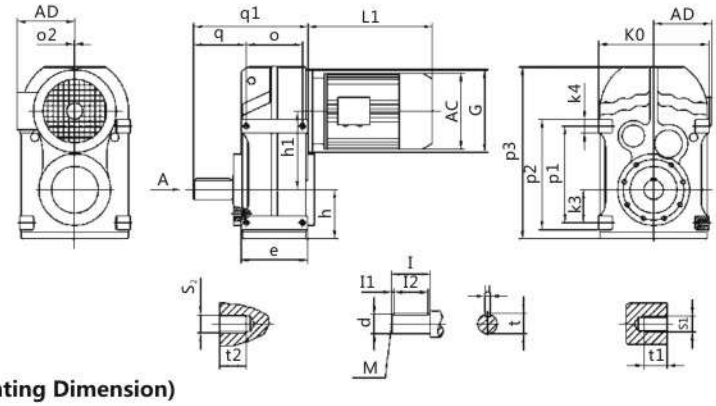

A向法兰安装结构尺寸(Fig.A Mounting Dimension)

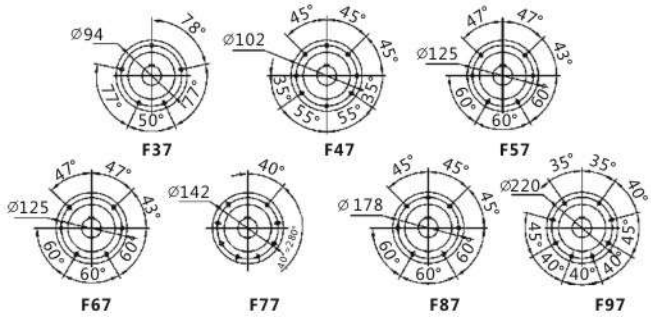

规格 Specification	q_1 S1	q t_1	a u	h_1 t	h 1	e l_2	p_3	p_2 d	p_1 M	K_3 S_2	K_4 T_2	K_0 a_2	G	电机尺寸 MotorSize		
														AC	AD	L1
F37	160 M8	72.5 11	77 8	112 28	76 5	95 40	252 50	135 Φ25k6	115 M10	31 M8	20 11	165 /	Φ120	见附录A-2 Please see appendix A-2		
F47	193 M10	91 15	93 8	128.1 33	77 3.5	109 50	269 60	165 Φ30k6	145 M10	43 M8	20 11	180 /	Φ120			
F57	220 M12	104.5 17	102 10	136 38	93 7	126 56	317 70	195 Φ35k6	170 M12	55 M12	25 17	200 /	Φ160			
F67	242 M12	118.5 17	112 12	159.5 43	97 5	131 70	343 80	215 Φ40k6	190 M16	60 M12	25 17	212 /	Φ160			
F77	294 M16	137.5 26	140 14	200 53.5	121 10	175 80	426 100	275 Φ50k6	240 M16	70 M12	35 17	270 /	Φ200			
F87	344 M16	163 26	165 18	246.7 64	152 5	195 110	531 120	350 Φ60m6	310 M20	100 M16	40 26	330 /	Φ250			
F97	415 M20	189.5 28	205 20	285 74.5	178 7.5	240 125	623 140	400 Φ70m6	350 M20	120 M16	50 26	400 /	Φ300			
F107	484 M24	241.5 32	220 25	332.4 95	200 5	260 160	717 170	450 Φ90m6	400 M24	125	50 /	450 /	Φ350			
F127	585 M30	291 45	270 28	382.6 116	236 15	316 180	856 210	520 Φ110Φm6	450 M24	142 /	70 /	530 10	Φ450			
F157	662 M36	325 55	310 32	447 127	286 5	364 200	1021 210	620 Φ120Φm6	540 M24	170 /	80 /	660 15	Φ550			

注:电机需方配或配特殊电机时需加联接法兰(见附录D)

Note: When equipping the user's motor or the special one, the flange is required to connected.(Please see appendix D)

F

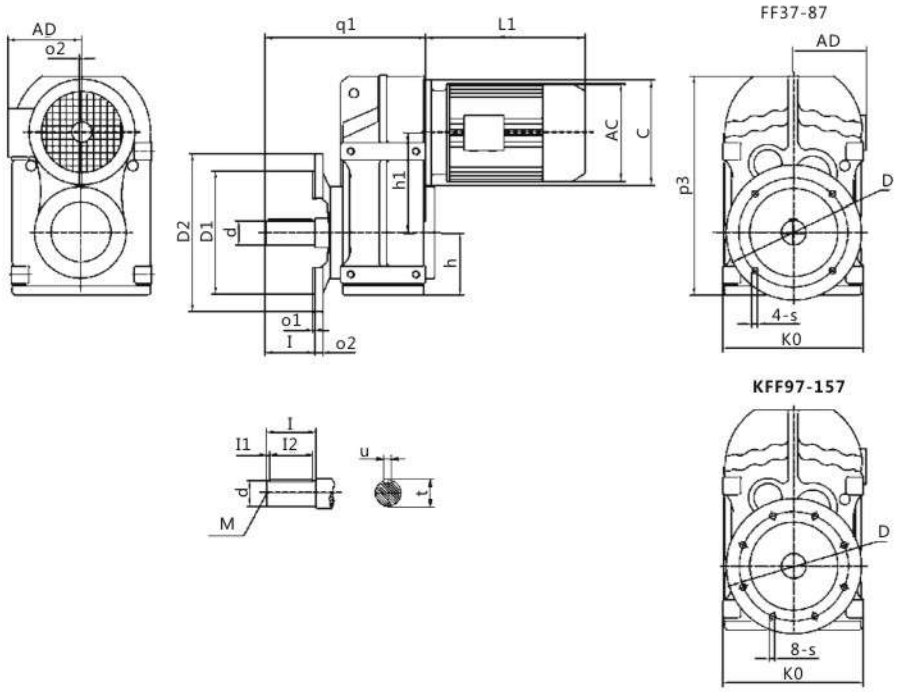

规格 Specification	q_1 s	O_2 D	O_1 K_0	d u	D_1 t	D_2 l_1	h_1 l_2	h l	P_3 M	G 2	电机尺寸 Motor Size		
											AC	AD	L1
FF37	184 Φ9	10 Φ130	3.5 165	Φ25k6 8	Φ110j6 28	Φ160 5	112 40	76 50	252 M10	Φ120 /	见附录 A-2 Please see appendix A-2		
FF47	218 Φ11	12 Φ165	3.5 180	Φ30k6 8	Φ130j6 33	Φ200 3.5	128.1 50	77 60	269 M10	Φ120 /			
FF57	243 Φ13.5	15 Φ215	4 200	Φ35k6 10	Φ180j6 38	Φ250 7	136 56	93 70	317 M12	Φ160 /			
FF67	264 Φ13.5	15 Φ215	4 212	Φ40k6 12	Φ180j6 43	Φ250 5	159.5 70	97 80	343 M16	Φ160 /			
FF77	330 Φ13.5	16 Φ265	4 270	Φ50k6 14	Φ230j6 53.5	Φ300 10	200 80	121 100	426 M16	Φ200 /			
FF87	374 Φ17.5	18 Φ300	5 330	Φ60m6 18	Φ250h6 64	Φ350 5	246.7 110	152 120	531 M20	Φ250 /			
FF97	455 Φ17.5	22 Φ400	5 400	Φ70m6 20	Φ350h6 74.5	Φ450 7.5	285 125	178 140	623 M20	Φ300 /			
FF107	523 Φ17.5	22 Φ400	5 450	Φ90m6 25	Φ350h6 95	Φ450 5	332.4 160	200 170	717 M24	Φ350 /			
FF127	634 Φ17.5	25 Φ500	5 530	Φ110m6 28	Φ450h6 116	Φ550 15	382.6 180	236 210	856 M24	Φ450 10			
FF157	725 Φ22	28 Φ600	6 660	Φ120m6 32	Φ550h6 127	Φ660 5	447 200	286 210	1021 M24	Φ550 15			

注: 电机需方配或配特殊电机时需加联接法兰(见附录D)

Note: When equipping the user's motor or the special one, the flange is required to connected.(Please see appendix D)

F

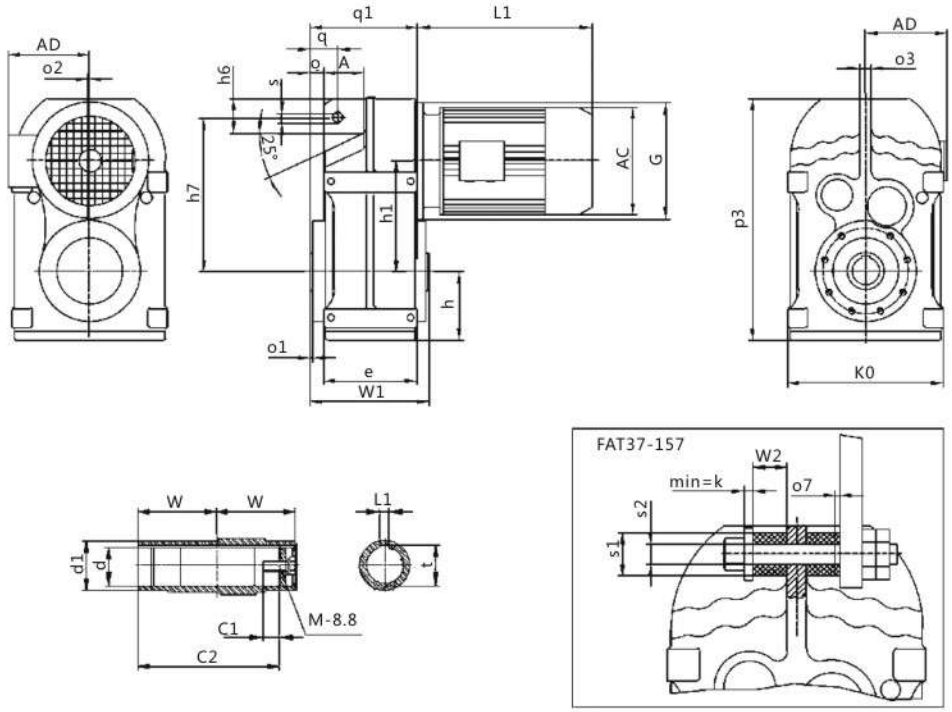

螺栓、螺母、垫圈不在标准供货范围内

规格 Specification	q_1 a_2	q	A $_1$	a w	h_7 C_1	h_s s	h_1 u	h t	a_1 s_1	e s_2	W_1 k	P_3 W_2	a_3 a_7	K0 G	C_2 M	电机尺寸 Motor Size		
																AC	AD	L1
FA37	110 /	31.5 Φ30H7	46 Φ45	15 60	158 17	30 Φ14	112 8	76 33.3	2.5 Φ40	95 $\Phi12.5^{+0.5}$	123 5	252 20	12 1	165 Φ120	105 M10x 25	见附录 A-2 Please see appendix A-2		
FA47	133 /	32 Φ35H7	64 Φ50	12 75	170 22	22 Φ14	128.1 10	77 38.3	3 Φ40	109 $\Phi12.5^{+0.5}$	153 5	269 20	12 1.8	180 Φ120	132 M12x 30			
FA57	150 /	40.5 Φ40H7	60 Φ55	19.5 83	198 29	31 Φ14	136 12	93 43.3	3 Φ40	126 $\Phi12.5^{+0.5}$	170 5	317 20	14 2.4	200 Φ160	142 M16x 40			
FA67	161 /	41 Φ40H7	65 Φ55	21 90	218 29	40 Φ14	159.5 12	97 43.3	3.5 Φ40	131 $\Phi12.5^{+0.5}$	184 5	343 20	16 3	212 Φ360	156 M16x 40			
FA77	193 /	50 Φ50H7	69 Φ70	28 105	278 32	49 Φ22	200 14	121 53.8	4 Φ60	175 $\Phi21^{+0.5}$	213 10	426 30	20 3.2	270 Φ200	183 M16x 45			
FA87	224 /	62 Φ60H7	79 Φ85	32 120	346 36	57 Φ22	246.7 18	152 64.4	4 Φ60	195 $\Phi21^{+0.5}$	243 10	531 30	26 4.5	330 Φ250	210 M20x 50			
FA97	274 /	70 Φ70H7	104 Φ95	32 150	395 34	88 Φ26	285 20	178 74.9	4 Φ80	240 $\Phi25^{+0.5}$	303 12	623 40	30 5	400 Φ300	270 M20x 50			
FA107	312 /	88 Φ90H7	100 Φ118	57 175	485 40	108 Φ26	332.4 25	200 95.4	2.5 Φ80	260 $\Phi25^{+0.5}$	353 12	717 40	36 6	450 Φ350	313 M24x 60			
FA127	373 10	110 Φ100H7	125 Φ135	66 205	550 38	108 Φ33	382.6 28	236 106.4	2.5 Φ100	316 $\Phi32^{+0.5}$	413 15	856 60	40 9	530 Φ450	373 M24x 60			
FA157	455 15	150 Φ120H7	140 Φ155	98 250	660 36	170 Φ33	447 32	286 127.4	7 Φ120	364 $\Phi32^{+0.5}$	503 15	1021 60	45 9	660 Φ550	460 M24x 60			

注: 电机需方配或配特殊电机时需加联接法兰 （见附录 D)

Note: When equipping the user's motor or the special one, the flange is required to connected.(Please see appendix D)

F

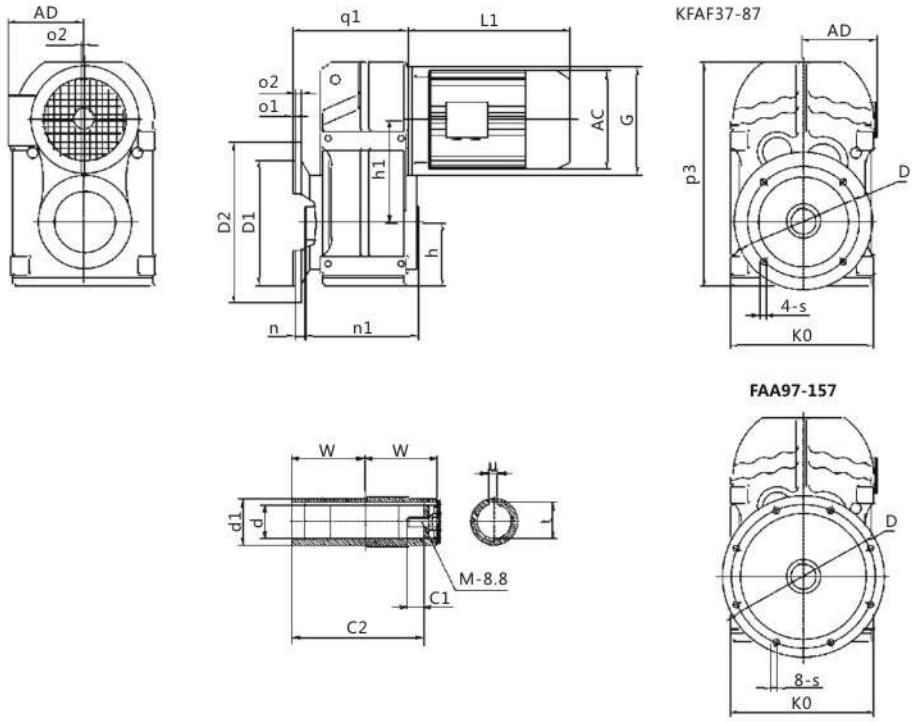

规格 Specification	q_1 K0	o_1 a_2	o_2 d	D_1 d_1	D_2 w	h_1 C_1	h n	w_1 u	P_3 t	s D	G C_2	M	电机尺寸 Motor Size AC | AD | L1
FAF37	138 165	3.5 /	10 Φ30H7	Φ110j6 Φ45	Φ160 60	112 17	76 24	123 8	252 33.3	Φ9 Φ130	Φ120 105	M10x 25	见附录 A-2 Please see appendix A-2
FAF47	162 180	3.5 /	12 Φ35H7	Φ130j6 Φ50	Φ200 75	128.1 22	77 25	153 10	269 38.3	Φ11 Φ165	Φ120 132	M12x 30	
FAF57	177 200	4 /	15 Φ40H7	Φ180j6 Φ55	Φ250 83	136 29	93 23.5	170 12	317 43.3	Φ13.5 Φ215	Φ160 142	M16x 40	
FAF67	188 212	4 /	15 Φ40H7	Φ180j6 Φ55	Φ250 90	159.5 29	97 23	184 12	343 43.3	Φ13.5 Φ215	Φ160 156	M16x 40	
FAF77	234 270	4 /	16 Φ50H7	Φ230j6 Φ70	Φ300 105	200 32	121 37	213 14	426 53.8	Φ13.5 Φ265	Φ200 183	M16x 45	
FAF87	259 330	5 /	18 Φ60H7	Φ250h6 Φ85	Φ350 120	246.7 36	152 30	243 18	531 64.4	Φ17.5 Φ300	Φ250 210	M20x 50	
FAF97	321 400	5 /	22 Φ70H7	Φ350h6 Φ95	Φ450 150	285 34	178 41.5	303 20	623 74.9	Φ17.5 Φ400	Φ300 270	M20x 50	
FAF107	358 450	5 /	22 Φ90H7	Φ350h6 Φ118	Φ450 175	332.4 40	200 41	353 25	717 95.4	Φ17.5 Φ400	Φ350 313	M24x 60	
FAF127	429 530	5 10	25 Φ100H7	Φ450h6 Φ135	Φ550 205	382.6 38	236 51	413 28	856 106.4	Φ17.5 Φ500	Φ450 373	M24x 60	
FAF157	521 660	6 15	28 Φ120H7	Φ550h6 Φ155	Φ660 250	447 36	286 60	503 32	1021 127.4	Φ22 Φ600	Φ550 460	M24x 60	

注: 电机需方配或配特殊电机时需加联接法兰（见附录D）

Note: When equipping the user's motor or the special one, the flange is required to connected.(Please see appendix D)

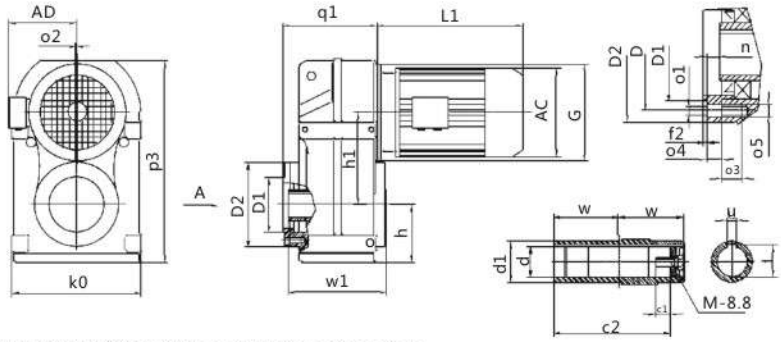

A 向法兰安装结构尺寸(Fig.A Mounting Dimension)

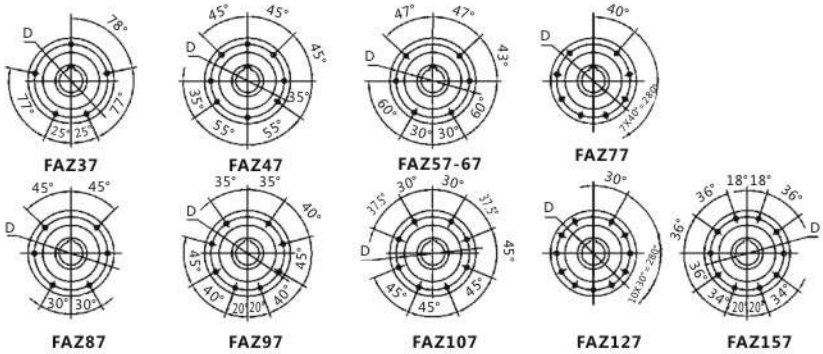

规格 Specification	q_1 o	h h_1	t D	D_2 D_1	P_3 n	a_4 a_2	a_5 w_1	w c_1	c_2 u	d_1 d	a_2 f_2	a_1 M	G	电机尺寸 Motor Size AC	AD	L1
FAZ37	122 165	76 112	33.3 Φ94	Φ110 Φ80j6	252 9	11.5 12	M8 123	60 17	105 8	Φ45 Φ30H7	/ 3	Φ9 M10x 25	Φ120	见附录 A-2 Please see appendix A-2		
FAZ47	144 180	77 128.1	38.3 Φ102	Φ120 Φ80j6	269 8	11 12	M8 153	75 22	132 10	Φ50 Φ35H7	/ 3	Φ9 M12x 30	Φ120			
FAZ57	162 200	93 136	43.3 Φ125	Φ155 Φ105j6	317 9	12 20	M12 170	83 29	142 12	Φ55 Φ40H7	/ 3.5	Φ13.5 M16x 40	Φ160			
FAZ67	173 212	97 159.5	43.3 Φ125	Φ155 Φ105j6	343 8.5	12 20	M12 184	90 29	156 12	Φ55 Φ40H7	/ 3.5	Φ13.5 M16x 40	Φ160			
FAZ77	206 270	121 200	53.8 Φ142	Φ70 Φ125j6	426 10	14 20	M12 213	105 32	183 14	Φ70 Φ50H7	/ 3.5	Φ13.5 M16x 45	Φ200			
FAZ87	239 330	152 246.7	64.4 Φ178	Φ215 Φ155j6	531 11	15 26	M16 243	120 36	210 18	Φ85 Φ60H7	/ 4	Φ17.5 M20x 50	Φ250			
FAZ97	292 400	178 285	74.9 Φ220	Φ260 Φ180j6	623 14	18 26	M16 303	150 34	270 20	Φ95 Φ70H7	/ 4	Φ17.5 M20x 50	Φ300			
FAZ107	312 450	200 332.4	95.4 Φ260	Φ304 Φ210j6	717 -8	22 28	M20 353	175 40	313 25	Φ118 Φ90H7	/ 4	Φ22 M24x 60	Φ350			
FAZ127	377.5 530	236 382.6	106.4 Φ300	Φ350 Φ250h6	856 0	30 28	M20 413	205 38	373 28	Φ135 Φ100H7	10 5	Φ22 M24x 60	Φ450			
FAZ157	455 660	286 447	127.4 Φ340	Φ400 Φ290h6	1021 -14	28 36	M24 503	250 36	460 32	Φ155 Φ120H7	15 5	Φ26 M24x 60	Φ550			

注: 电机需方配或配特殊电机时需加联接法兰 (见附录 D)
Note: When equipping the user's motor or the special one, the flange is required to connected.(Please see appendix D)

F

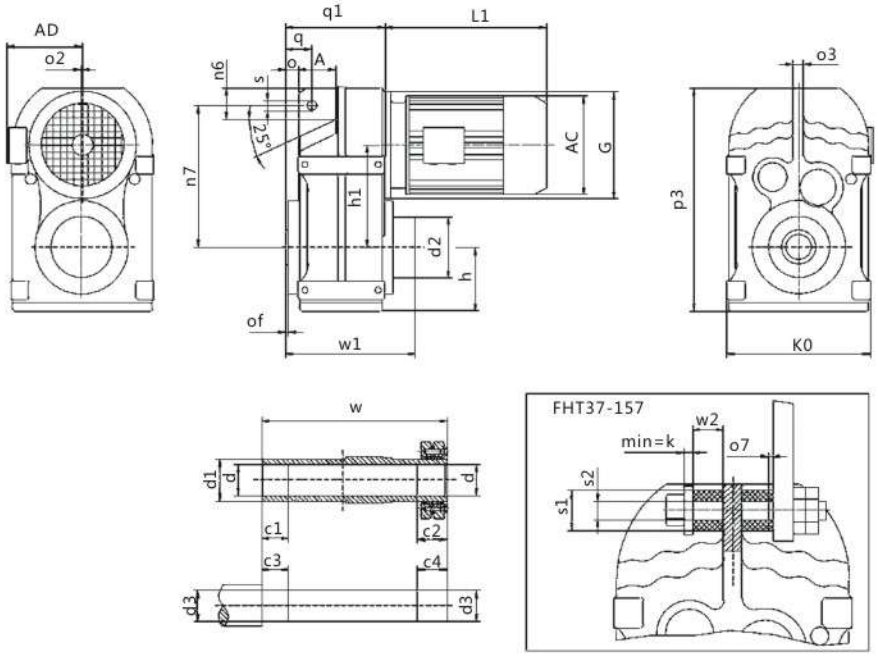

螺栓、螺母、垫圈不在标准供货范围内

规格 Specification	q_1 P_3	h h_1	h_7 h	w w_1	c_2 C_1	c_3 c_4	q A	d_2 d_1	d d_3	a a_1	s a_2	a_3 K_0	s_1 s_2	k w_2	a_7 G	电机尺寸 Motor Size AC	AD	L1
FH37	110 252	76 112	158 30	146 155	31 20	25 36	31.5 46	Φ75 Φ45	Φ30H7 Φ30h6	15 0.5	Φ14 /	12 165	Φ40 $Φ12.5^{+0.5}$	5 20	1 Φ120	见附录 A-2 Please see appendixA-2		
FH47	133 269	77 128.1	170 22	177 184	32 20	25 37	32 64	Φ83 Φ50	Φ35H7 Φ35h6	12 1	Φ14 /	12 180	Φ40 $Φ12.5^{+0.5}$	5 20	1.8 Φ120			
FH57	150 317	93 136	198 31	195 200	26 20	25 31	40.5 60	Φ83 Φ55	Φ40H7 Φ40h6	19.5 1	Φ14 /	14 200	Φ40 $Φ12.5^{+0.5}$	5 20	2.4 Φ160			
FH67	161 343	97 159.5	218 40	208 215.5	38 20	25 43	41 65	Φ93 Φ55	Φ40H7 Φ40h6	21 1	Φ14 /	16 212	Φ40 $Φ12.5^{+0.5}$	5 20	3 Φ160			
FH77	193 426	121 200	278 49	241 249	36 30	35 41	50 69	Φ114 Φ70	Φ50H7 Φ50h6	28 1	Φ22 /	20 270	Φ60 $Φ21^{+0.5}$	10 30	3.2 Φ200			
FH87	224 531	152 246.7	346 57	281 291	41 40	45 46	62 79	Φ159 Φ85	Φ65H7 Φ65h6	32 1	Φ22 /	26 330	Φ60 $Φ21^{+0.5}$	10 30	4.5 Φ250			
FH97	274 623	178 285	395 88	345 357	55 50	55 60	70 104	Φ174 Φ95	Φ75H7 Φ75h6	34 1	Φ26 /	30 400	Φ80 $Φ25^{+0.5}$	12 40	5 Φ300			
FH107	312 717	200 332.4	485 108	405 420	65 60	70 75	88 100	Φ200 Φ118	Φ95H7 Φ95h6	57 2.5	Φ26 /	36 450	Φ80 $Φ25^{+0.5}$	12 40	6 Φ350			
FH127	373 856	236 382.6	550 108	485 502	85 70	80 95	110 125	Φ233 Φ135	Φ105H7 Φ105h6	66 2.5	Φ33 10	40 530	Φ100 $Φ32^{+0.5}$	15 60	9 Φ450			
FH157	455 1021	286 447	660 170	580 598	90 80	90 100	150 140	Φ275 Φ155	Φ125H7 Φ125h6	98 7	Φ33 15	45 660	Φ120 $Φ32^{+0.5}$	15 60	9 Φ550			

注: 电机需方配或配特殊电机时需加联接法兰 （见附录 D)

Note: When equipping the user's motor or the special one, the flange is required to connected.(Please see appendix D)

F

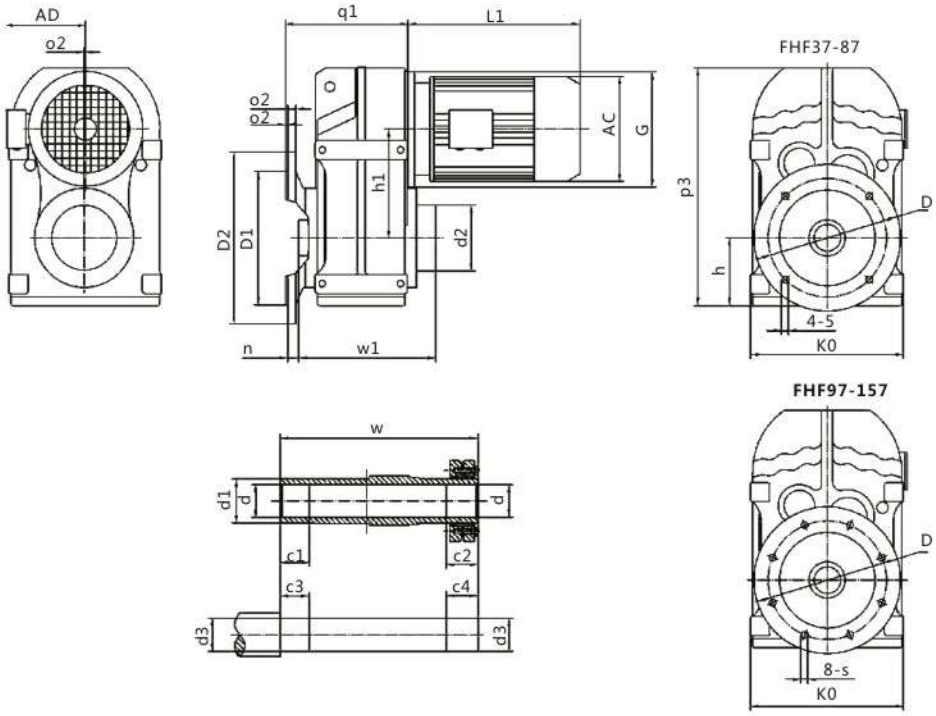

规格 Specification	q_1 p_3	o_1 o_2	$_1$	n s	K_0 D	D_1 D_2	d_2 d_1	d d_3	w w_1	C_1 C_2	c_3 c_4	a_2 G	电机尺寸 MotorSize AC	AD	L1
FHF37	138 252	3.5 10	76 112	24 Φ9	165 Φ130	Φ110j6 Φ160	Φ75 Φ45	Φ30H7 Φ30h6	146 155	20 31	25 36	/ Φ120	见附录 A-2 Please see appendix A-2		
FHF47	162 269	3.5 12	77 128.1	25 Φ11	180 Φ165	Φ130j6 Φ200	Φ83 Φ50	Φ35H7 Φ35h6	177 184	20 32	25 37	/ Φ120			
FHF57	177 317	4 15	93 136	23.5 Φ13.5	200 Φ215	Φ180j6 Φ250	Φ83 Φ55	Φ40H7 Φ40h6	195 200	20 26	25 31	/ Φ160			
FHF67	188 343	4 15	97 159.5	23 Φ13.5	212 Φ215	Φ180j6 Φ250	Φ93 Φ55	Φ40H7 Φ40h6	208 215.5	20 38	25 43	/ Φ160			
FHF77	234 426	4 16	121 200	37 Φ13.5	270 Φ265	Φ230j6 Φ300	Φ114 Φ70	Φ50H7 Φ50h6	241 249	30 36	35 41	/ Φ200			
FHF87	259 531	5 18	152 246.7	30 Φ17.5	330 Φ300	Φ250h6 Φ350	Φ159 Φ85	Φ65H7 Φ65h6	281 291	40 41	45 46	/ Φ250			
FHF97	321 623	5 22	178 285	41.5 Φ17.5	400 Φ400	Φ350h6 Φ450	Φ174 Φ95	Φ75H7 Φ75h6	345 357	50 55	55 60	/ Φ300			
FHF107	358 717	5 22	200 332.4	41 Φ17.5	450 Φ400	Φ350h6 Φ450	Φ200 Φ118	Φ95H7 Φ95h6	405 420	60 65	70 75	/ Φ350			
FHF127	429 856	5 25	236 382.6	51 Φ17.5	530 Φ500	Φ450h6 Φ550	Φ233 Φ135	Φ105H7 Φ105h6	485 502	70 85	80 95	10 Φ450			
FHF157	521 1021	6 28	286 447	60 Φ22	660 Φ600	Φ550h6 Φ660	Φ275 Φ155	Φ125H7 Φ125h6	580 598	80 90	90 100	15 Φ550			

注：电机需方配或配特殊电机时需加联接法兰（见附录 D）

Note: When equipping the user's motor or the special one, the flange is required to connected.(Please see appendix D)

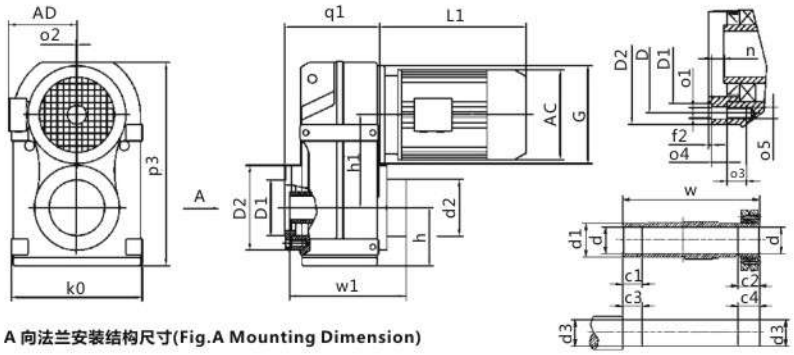

A 向法兰安装结构尺寸(Fig.A Mounting Dimension)

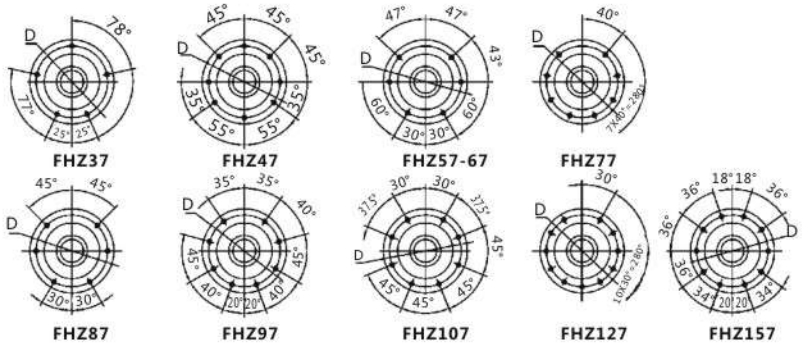

规格 Specification	q_1 0	h h_1	D_2 D_1	P_3 n	a_4 a_3	a_5 G	w w_1	C_2 C_1	C_3 C_4	d_2 d_1	d d_3	a_2 f_2	a_1 D	电机尺寸 MotorSize AC	AD	L1
FHZ37	122 165	76 112	Φ110 Φ80j6	252 9	11.5 11	M8 Φ120	146 155	31 20	25 36	Φ75 Φ45	Φ30H7 Φ30h6	/ 3	Φ9 Φ94	见附录 A-2 Please see appendix A-2		
FHZ47	144 180	77 128.1	Φ120 Φ80j6	269 8	11 11	M8 Φ120	177 184	32 20	25 37	Φ83 Φ50	Φ36H7 Φ35h6	/ 3	Φ9 Φ102			
FHZ57	162 200	93 136	Φ155 Φ105j6	317 9	12 17	M12 Φ160	195 200	26 20	25 31	Φ83 Φ55	Φ40H7 Φ40h6	/ 3.5	Φ13.5 Φ125			
FHZ67	173 212	97 159.5	Φ155 Φ105j6	343 8.5	12 17	M12 Φ160	208 215.5	38 20	25 43	Φ93 Φ55	Φ40H7 Φ40h6	/ 3.5	Φ13.5 Φ125			
FHZ77	206 270	121 200	Φ170 Φ125j6	426 10	14 17	M12 Φ200	241 249	36 30	35 41	Φ114 Φ70	Φ50H7 Φ50h6	/ 3.5	Φ13.5 Φ142			
FHZ87	239 330	152 246.7	Φ215 Φ155j6	531 11	15 26	M16 Φ250	281 291	41 40	45 46	Φ159 Φ85	Φ65H7 Φ65h6	/ 4	Φ17.5 Φ178			
FHZ97	292 400	178 285	Φ260 Φ180j6	623 14	18 26	M16 Φ300	345 357	55 50	55 60	Φ174 Φ95	Φ75H7 Φ75h6	/ 4	Φ17.5 Φ220			
FHZ107	312 450	200 332.4	Φ304 Φ210j6	717 8	22 28	M20 Φ350	405 420	65 60	70 75	Φ200 Φ118	Φ95H7 Φ95h6	/ 4	Φ22 Φ260			
FHZ127	377.5 530	236 382.6	Φ350 Φ250h6	856 0	30 28	M20 Φ450	485 502	85 70	80 95	Φ233 Φ135	Φ105H7 Φ106h6	10 5	Φ22 Φ300			
FHZ157	455 660	286 447	Φ400 Φ290h6	1021 14	28 36	M24 Φ550	580 598	90 80	90 100	Φ275 Φ155	Φ125H7 Φ125h6	15 5	Φ026 Φ340			

注: 电机需方配或配特殊电机时需加联接法兰(见附录D)

Note: When equipping the user's motor or the special one, the flange is required to connected.(Please see appendix D)

F

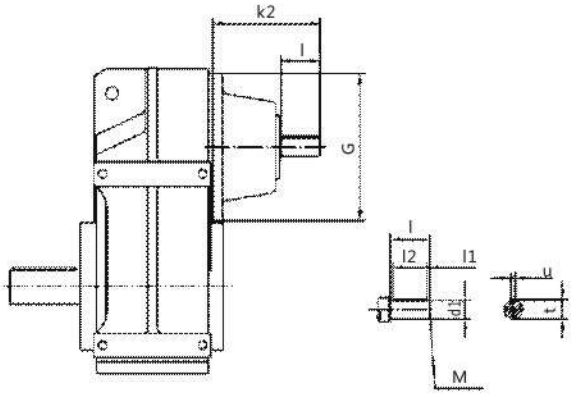

F.. SZ37-157AD1-8 安装结构尺寸(F..SZ37-157AD1-8 Mounting Dimensional Description)

机型号 Type Size		d_1	G	k_2	I	M	I_1	I_2	t	u
F..SZ37/47	AD1	16k6	Φ120	115	40	M5	4	32	18	5
	AD2	19k6	Φ120	115	40	M6	4	32	21.5	6
F..SZ57/67	AD2	19k6	Φ160	120	40	M6	4	32	21.5	6
	AD3	24k6	Φ160	130	50	M8	5	40	27	8
F..SZ77	AD2	19k6	Φ200	130	40	M6	4	32	21.5	6
	AD3	24k6	Φ200	140	50	M8	5	40	27	8
	AD4	38k6	Φ200	140	50	M12	5	40	41	10
F..SZ87	AD2	19k6	Φ250	160	40	M6	4	32	21.5	6
	AD3	28k6	Φ250	180	60	M10	5	50	31	8
	AD4	38k6	Φ250	200	80	M12	5	70	41	10
	AD5	42k6	Φ250	200	80	M16	5	70	45	12
F..SZ97	AD3	28k6	Φ300	200	60	M10	5	50	31	8
	AD4	38k6	Φ300	220	80	M12	5	70	41	10
	AD5	42k6	Φ300	220	80	M16	5	70	45	12
	AD6	48k6	Φ300	220	80	M16	5	70	51.5	14
F..SZ107	AD3	28k6	Φ350	220	60	M10	5	50	31	8
	AD4	38k6	Φ350	240	80	M12	5	70	41	10
	AD5	42k6	Φ350	270	110	M16	10	90	45	12
	AD6	48k6	Φ350	270	110	M16	10	90	51.5	14
F..SZ127	AD4	38k6	Φ450	267	80	M12	5	70	41	10
	AD5	42k6	Φ450	297	110	M16	10	90	45	12
	AD6	48k6	Φ450	297	110	M16	10	90	51.5	14
	AD7	55m6	Φ450	297	110	M20	10	90	59	16
	AD8	70m6	Φ450	297	110	M20	10	90	74.5	20
F..SZ157	AD5	42k6	Φ550	344	110	M16	10	90	45	12
	AD6	48k6	Φ550	344	110	M16	10	90	51.5	14
	AD7	55m6	Φ550	344	110	M20	10	90	59	16
	AD8	70m6	Φ550	374	140	M20	15	110	74.5	20

其它尺寸请参照RCF型。
注：FA/FAF/FAZ/FH/FHF/FHZ也均可采用双轴型，并分别记为FASZ..AD..、FAFSZ..AD..、FFSZ..AD..、 FAZSZ..AD..、FHSZ.AD..> FHFSZ AD..和 FHZSZAD..。
For other dimensions, see the type RCF.
Note: double shafts type is also available for type FA/FAF/FAZ/FH/FHF/FHZ and these double shafts types are respectively named type FASZ.AD..、FAFSZ..AD..、FFSZ..AD..、FAZSZ.AD..、FHSZ..AD..、FHFSZ..AD..and FHZSZ.AD...

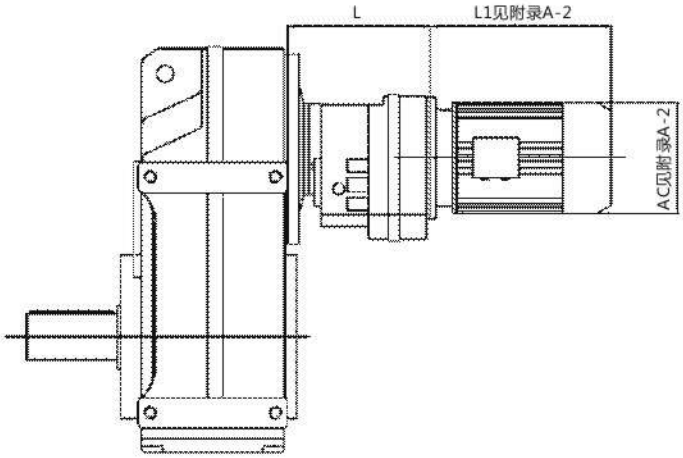

机型号 Type Size	电机机座号 Motor fram size	L
F..37R17 F..47R17	63	131
	71	
	80	
F..57R37	63	157
	71	
	80	
F..67R37	63	157
	71	
	80	
	90	
F..77R37	63	157
	71	
	80	
	90	
F..87R57	63	187
	71	
	80	
	90	
	100	
F..97R57	63	187
	71	
	80	
	90	
	100	
	112	
F..107R77	63	220
	71	
	80	
	90	
	100	
	112	
	132	
	160	

机型号 Type Size	电机机座号 Motor fram size	L
F..127R77	63	220
	71	
	80	
	90	
	100	
	112	
	132	
	160	
F..127R87	90	272
	100	
	112	
	132	
	160	
	180	
F..157R97	80	320
	90	
	100	
	112	
	132	
	160	
	180	
	200	

注:FA/FAF/FF/FAZ/FH/FHF/FHZ均可采用串联组合机型。
Note: Combined type is also available for type FA/FAF/FF/FAZ/FH/FHF/FHZ.
注:电机需方配或配特殊电机时需加联接法兰(见附录D)
Note: When equipping the user's motor or the special one, the flange is required to connected.(Please see appendix D)

F

Y_2 系列电机技术参数 Technical Data of Y_2 Series Motors

型号 Type	额定功率 Rated power/kW	满载时 Full load				堵转电流 Blocked current	堵转转矩 Blocked torque	最大转矩 Max torque	转动惯量 Moment of inertia /(kg-m²)	净重 Weight /kg
		转速 Speed /(r/min)	电流 Current /A	效率 Eff (%)	功率因数 Power factor	额定电流 Rated current	额定转矩 Rated torque	额定转矩 Rated torque		
同步转速3000r/min 2极 Synchrous Speed 3000r/min 2P										
Y2-631-2	0.18	2720	0.53	65.0	0.80	5.5	2.2	2.2		
Y2-632-2	0.25		0.69	68.0	0.81					
Y2-711-2	0.37	2740	0.99	70.0	0.81	6.1	2.2	2.3		
Y2-712-2	0.55		1.4	73.0	0.82					
Y2-801-2	0.75	2830	1.83	75.0	0.83	6.1	2.2	2.3	0.00075	16
Y2-802-2	1.1		2.55	77.0	0.84	7.0			0.00090	17
Y2-90S-2	1.5	2840	3.40	79.0					0.0012	22
Y2-90L-2	2.2		4.8	81.0	0.85				0.0014	25
Y2-100L-2	3.0	2870	6.31	83.0	0.87	7.5	2.2		0.0029	33
Y2-112M-2	4.0	2890	8.23	85.0	0.88				0.0055	45
Y2-132S1-2	5.5	2900	11.18	86.0					0.0109	64
Y2-132S2-2	7.5		15.06	87.0					0.0126	70
Y2-160M1-2	11	2930	21.35	88.0	0.89				0.0377	117
Y2-160M2-2	15		28.78	89.0					0.0449	125
Y2-160L-2	18.5		34.72	90.0	0.90				0.055	147
Y2-180M-2	22	2940	41.28	90.5			2.0		0.075	180
Y2-200L1-2	30	2950	55.37	91.2					0.124	240
Y2-200L2-2	37		67.92	92.0					0.139	255
Y2-225M-2	45	2970	82.16	92.3					0.233	309
Y2-250M-2	55		100.1	92.5					0.312	403
Y2-280S-2	75		134.0	93.2	0.91				0.597	544
Y2-280M-2	90		160.27	93.8					0.675	620
Y2-315S-2	110	2980	195.46	94.0		7.1	1.8	2.2	1.18	980
Y2-315M-2	132		233.3	94.5					1.82	1080
Y2-315L1-2	160		279.44	94.6	0.92				2.08	1160
Y2-315L2-2	200		347.83	94.8					2.41	1190
Y2-355M-2	250		432.5	95.3			1.6		3.56	1760
Y2-355L-2	315		543.25	95.6					4.16	1850

型号 Type	额定功率 Rated power/kW	满载时 Full load				堵转电流 Blocked current	堵转转矩 Blocked torque	最大转矩 Max torque	转动惯量 Moment of inertia /(kg-m²)	净重 Weight /kg
		转速 Speed /(r/min)	电流 Current /A	效率 Eff (%)	功率因数 Power factor	额定电流 Rated current	额定转矩 Rated torque	额定转矩 Rated torque		
同步转速 1500r/min 4 极 Synchrous Speed 1500r/min 4P										
Y2-631-4	0.12	1310	0.44	57.0	0.72	4.4	2.1	2.2	-	-
Y2-632-4	0.18		0.62	60.0	0.73				-	-
Y2-711-4	0.25	1330	0.79	65.0	0.74	5.2			-	-
Y2-712-4	0.37		1.12	67.0	0.75				-	-
Y2-801-4	0.55	1390	1.57	71.0	0.75	5.2	2.4	2.3	0.0018	17
Y2-802-4	0.75		2.03	73.0	0.77	6.0	2.3		0.0021	18
Y2-90S-4	1.1	1400	2.82	75.0		7.0			0.0021	22
Y2-90L-4	1.5		3.7	78.0	0.79				0.0027	27
Y2-100L1-4	2.2	1430	5.16	80.0	0.81				0.0054	34
Y2-100L2-4	3.0		6.78	82.0	0.82				0.0067	38
Y2-112M-4	4.0	1440	8.83	84.0					0.0095	43
Y2-132S-4	5.5		11.7	85.0	0.83				0.0214	68
Y2-132M-4	7.5		15.6	87.0	0.84		2.2		0.0296	81
Y2-160M-4	11	1460	22.35	88.0	0.85	7.5			0.0747	123
Y2-160L-4	15		30.14	89.0					0.0918	144
Y2-180M-4	18.5	1470	36.47	90.5		7.2			0.139	182
Y2-180L-4	22		43.14	91.0					0.158	190
Y2-200L-4	30		57.63	92.0	0.86				0.262	270
Y2-225S-4	37	1480	69.89	92.5	0.87				0.406	284
Y2-225M-4	45		95.54	92.8					0.469	320
Y2-250M-4	55		103.1	93.0					0.66	427
Y2-280S-4	75		139.7	93.8					1.12	562
Y2-280M-4	90	1490	166.93	94.2		6.9	2.1	2.2	1.46	667
Y2-315S-4	110		201.06	94.5	0.88				3.11	1000
Y2-315M-4	132		240.57	94.8					3.62	1100
Y2-315L1-4	160		287.95	94.9	0.89				4.13	1160
Y2-315L2-4	200		358.8	95.0					4.94	1270
Y2-355M-4	250		442.12	95.3	0.90				5.67	1700
Y2-355L-4	315		555.32	95.6					6.66	1850

型号 Type	额定功率 Rated power/kW	满载时 Full load				堵转电流 Blocked current	堵转转矩 Blocked torque	最大转矩 Max torque	转动惯量 Moment of inertia /(kg-m²)	净重 Weight /kg
		转速 Speed /(r/min)	电流 Current /A	效率 Eff (%)	功率因数 Power factor	额定电流 Rated current	额定转矩 Rated torque	额定转矩 Rated torque		
同步转速 1000r/min 6 极 Synchrous Speed 1000r/min 6P										
Y2-711-6	0.18	850	0.74	56.0	0.66	4.0	1.9	2.0	-	-
Y2-712-6	0.25	850	0.95	59.0	0.68				-	-
Y2-801-6	0.37	890	1.3	62.0	0.70	4.7			0.00158	17
Y2-802-6	0.55		1.79	65.0	0.72			2.1	0.0021	19
Y2-90S-6	0.75	910	2.26	69.0	0.72	5.5	2.0		0.0029	23
Y2-90L-6	1.1		3.14	72.0	0.73				0.0035	25
Y2-100L-6	1.5	940	3.95	76.0	0.75				0.0069	33
Y2-112M-6	2.2		5.57	79.0	0.76	6.5			0.0138	45
Y2-132S-6	3.0	960	7.41	81.0			2.1		0.0286	63
Y2-132M1-6	4.0		9.64	82.0					0.0357	73
Y2-132M2-6	5.5		12.93	84.0	0.77				0.0449	84
Y2-160M-6	7.5	970	17.0	86.0	0.77		2.0		0.0881	119
Y2-160L-6	11		24.23	87.5	0.78				0.116	147
Y2-180L-6	15		31.63	89.0	0.81	7.0			0.207	195
Y2-200L1-6	18.5		38.1	90.0			2.1		0.315	220
Y2-200L2-6	22		44.52	90.0	0.83				0.360	250
Y2-225M-6	30	980	58.63	91.5	0.84		2.0		0.547	292
Y2-250M-6	37		71.08	92.0	0.86		2.1		0.834	408
Y2-280S-6	45		85.98	92.5				2.0	1.39	536
Y2-280M-6	55		104.75	92.8					1.65	595
Y2-315S-6	75	990	141.77	93.5			2.0		4.11	990
Y2-315M-6	90		169.58	93.8					4.28	1080
Y2-315L1-6	110		206.83	94.0		6.7			5.45	1150
Y2-315L2-6	132		244.82	94.2	0.87				6.12	1210
Y2-355M1-6	160		291.52	94.5	0.88		1.9		8.85	1600
Y2-355M2-6	200		363.64	94.7					9.55	1700
Y2-355L-6	250		453.60	94.9					10.63	1800

型号 Type	额定功率 Rated power/kW	满载时 Full load				堵转电流 Blocked current	堵转转矩 Blocked torque	最大转矩 Max torque	转动惯量 Moment of inertia /(kg-m²)	净重 Weight /kg
		转速 Speed /(r/min)	电流 Current /A	效率 Eff (%)	功率因数 Power factor	额定电流 Rated current	额定转矩 Rated torque	额定转矩 Rated torque		
同步转速750r/min 8极 Synchrous Speed 750r/min 8P										
Y2-801-8	0.18	630	0.88	51.0	0.61	3.3	1.8	1.9	0.00158	17
Y2-802-8	0.25	640	1.15	54.0					0.0021	19
Y2-90S-8	0.37	660	1.49	62.0		4.0			0.0029	23
Y2-90L-8	0.55		2.18	63.0				2.0	0.0035	25
Y2-100L1-8	0.75	690	2.43	71.0	0.67				0.0069	33
Y2-100L2-8	1.1		3.42	73.0	0.69	5.0			0.0107	38
Y2-112M-8	1.5	680	4.47	75.0					0.0149	50
Y2-132S-8	2.2	710	6.04	78.0	0.71	6.0			0.0314	63
Y2-132M-8	3.0		7.9	79.0	0.73				0.0395	79
Y2-160M1-8	4.0	720	10.28	81.0	0.73		1.9		0.0753	118
Y2-160M2-8	5.5		13.61	83.0	0.74		2.0		0.0931	119
Y2-160L-8	7.5		17.88	85.5	0.75				0.126	145
Y2-180L-8	11	730	25.29	87.5	0.76	6.6			0.203	184
Y2-200L-8	15		34.09	88.0					0.339	250
Y2-225S-8	18.5		40.58	90.0			1.9		0.491	266
Y2-225M-8	22	740	47.37	90.5	0.78				0.547	292
Y2-250M-8	30		63.43	91.0	0.79				0.834	405
Y2-280S-8	37		76.83	91.5					1.39	520
Y2-280M-8	45		92.93	92.0					1.65	592
Y2-315S-8	55		112.97	92.8	0.81		1.8		4.79	1000
Y2-315M-8	75		151.33	93.0					5.58	1100
Y2-315L1-8	90		177.86	93.8	0.82				6.37	1160
Y2-315L2-8	110		216.92	94.0		6.4			7.23	1230
Y2-355M1-8	132		260.3	93.7					10.55	1600
Y2-355M2-8	160		310.07	94.2					11.73	1700
Y2-355L-8	200		386.36	94.5	0.83				12.86	1800
同步转速600r/min 10极 Synchrous Speed 600r/min 10P										
Y2-315S-10	45	590	99.67	91.5	0.75	6.2	1.5	2.0	4.79	810
Y2-315M-10	55		121.16	92.0	0.75				6.37	930
Y2-315L1-10	75		162.16	92.5	0.76				7.0	1045
Y2-315L2-10	90		191.03	93.0	0.77				7.15	1115
Y2-355M1-10	110		230	93.2	0.78	6.0	1.3		12.55	1500
Y2-355M2-10	132		275.11	93.5					13.75	1600
Y2-355L-10	160		333.47	93.5					14.86	1700

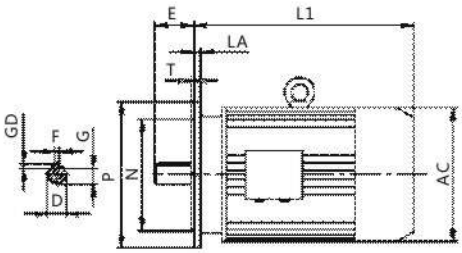

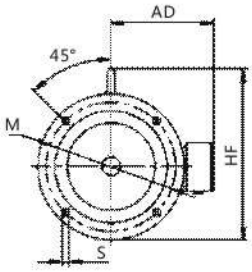

机座号63-200

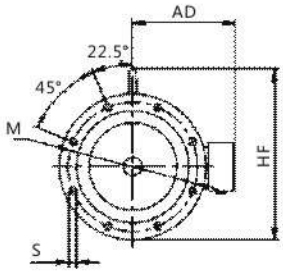

机座号225-280

Y2系列电机外形及安装尺寸Dimensions of Y2Series Motors

机座号 Frame size	安装尺寸及外形尺寸 Mounting Dimensions																		
	D		E		FxGD		G			N	P	S	T	AC	AD	LA	HF	L1	
	2P	4-10P	2P	4-10P	2P	4-10P	2P	4-10P										2P	4-10P
63M	11		23		4X4		8.5		115	95	140	10	3	130	70	10	130	207	
71M	14		30		5X5		11		130	110	160		3.5	145	80	10	145	225	
80M	19		40		6X6		15.5		165	130	200	12		175	145	12	185	255	
90S	24		50		8X7		20							195	155	12	195	270	
90L																12		295	
100L	28		60				24		215	180	250	15	4	215	180	14	245	325	
112M														240	190	14	265	340	
132S	38		80		10X8		33		265	230	300			275	210	14	315	390	
132M																14		430	
160M	42		110		12X8		37		300	250	350	19	5	330	255	16	385	505	
160L																16		560	
180M	48				14X9		42.5							380	280	18	430	590	
180L																18		630	
200L	55				16X10		49		350	300	400			420	305	18	480	660	
225S		60		140	16X10	18X11		53	400	350	450			470	335	20	535	675	
225M	55	60	110	140			49	53								20		710	705
250M	60	65	140		18X11		53	58	500	450	550			510	370	22	595	770	
280S	65	75			18X11	20X12	58	67.5						580	410	22	650	845	
280M																22		895	
315S	65	80	140	170	18X11	22X14	58	71	600	550	660	24	6	645	530	25	845	1020	1100
315M																25		1050	1130
$315L_1$	65	80	140	170	18X11	22X14	58	71	600	550	660	24	6	645	530	25	845	1020	1100
$315L_2$																25		1050	1130

附录B　　Appendix B

YEJ系列电机安装及外形尺寸 Dimensions of YEJ Series Motors

机座号 Fram size	80	90S	90L	100L	112M	132S	132M	160M	160L	180M	180L	200L	225S	225M
L1	350	370	395	420	450	505	545	610	655	715	765	790	860	890

注:图形参照附录A，其它尺寸同Y2系列电机。
Note: See appendix A for dimensional drawings · Other dimensions are same as Y2 motors.

附录C　　Appendix C

RC...系列减速列机最大输出转矩表
Max. Output Toroue Table, RC.. type Geared Morors

RCRX系列 RCRX Type

机型号 Type size	RCRX57	RCRX67	RCRX77	RCRX87	RCRX97	RCRX107	RCRX137						
最大输出转矩 Max. output torque (Nm)	70	135	215	400	600	830	1500						

RCR系列 RCR Type

机型号 Type size	RCR..17	RCR..27	RCR..37	RCR..47	RCR..57	RCR..67	RCR..77	RCR..87	RCR..97	RCR..107	RCR..137	RCR..147	RCR..167	RCR..177
最大输出转矩 Max. output torque (Nm)	85	130	200	300	450	600	820	1550	3000	4300	8000	13000	18000	36600

RCS系列 RCS Type

机型号 Type size	RCS..37	RCS..47	RCS..57	RCS..67	RCS..77	RCS..87	RCS..97	RCS..100					
最大输出转矩 Max. output torque (Nm)	87	170	300	520	1220	2300	4000	6500					

RCK系列 RCK Type

机型号 Type size	RCK..37	RCK..47	RCK..57	RCK..67	RCK..77	RCK..87	RCK..97	RCK..107	RCK..127	RCK..157	RCK..167	RCK..187	
最大输出转矩 Max. output torque (Nm)	200	400	600	820	1550	2700	4300	8000	13000	18000	32000	50000	

RCF系列 RCF Type

机型号 Type size	RCF..37	RCF..47	RCF..57	RCF..67	RCF..77	RCF..87	RCF..97	RCF..107	RCF..127	RCF..157			
最大输出转矩 Max. output torque (Nm)	200	400	600	820	1550	2700	4300	8000	13000	18000			

注:表中所列为减速电机最大载转矩。实际上，同一规格的减速电机在不同传动比时,其最大承载矩有可能不同,必要时,此值 可按“选型参数表”中的输出转矩M_a乘以使用系数f_a求得。瞬时过载能力可达最大转矩的1.8倍。
Note: List date is gearmotor's max.output torque. In fact the torque see selection table,the value equal the rate torque and service factor product. On request, please contact us.

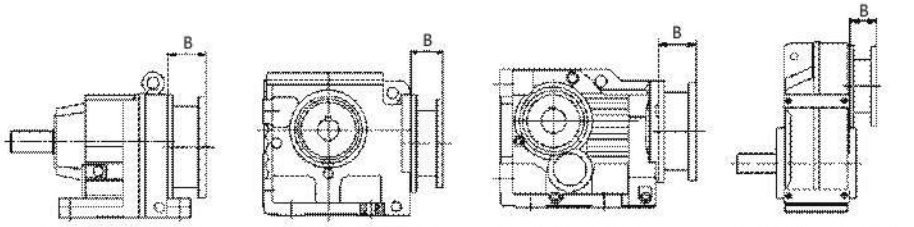

RCR系列 RCR Series　RCS系列 RCS Series　RCK系列 RCK Series　RCF系列 RCF Series

法兰尺寸B（连接Y或Y2标准电机）
The dimension B of the flange for Y or Y2 series motors

RCR系列 RCR Series

机器 \ 电机	63	71	80	90	100	112	132	160	180	200	225	250	280	315
RCR...17/27/37	45	50.5	60.5	60.5	85.5									
RCR...47/57/67	44.5	50	69	69	81	81	93							
RCR...77/GRX77	44.5	50	70	70	75	75	96.5	125						
RCR...87/GRX87			70	70	82	82	92	130	130					
RCR...97/GRX97			65	65	81.5	81.5	92	125	125	152				
RCR...107/GRX107					68	68	106	126	126	140	170			
RCR...137/GRX137							106	127	127	140	170	192.5	192.5	
RCR...147								120	120	139	169	192.5	192.5	
RCR...167/177								115	115	160	170	192.5	192.5	260
RCRX...57/67	44.5	50	69	69	81	81	93							

RCS系列 RCS Series

机器 \ 电机	63	71	80	90	100	112	132	160	180	200				
RCS...37/47/57	45	50.5	60.5	60.5	85.5									
RCS...67	44.5	50	69	69	81	81	93							
RCS...77	44.5	50	70	70	75	75	96.5	125						
RCS...87			70	70	82	82	92	130	130					
RCS...97			65	65	81.5	81.5	92	125	125					
RCS...100					68	68	106	126	126	140				

RCK系列 RCK Series

机器 \ 电机	63	71	80	90	100	112	132	160	180	200	225	250	280	315
RCK...37	45	50.5	60.5	60.5	85.5									
RCK...47/57/67	44.5	50	69	69	81	81	93							
RCK...77	44.5	50	70	70	75	75	96.5	125						
RCK...87			70	70	82	82	92	130	130					
RCK...97				65	81.5	81.5	92	125	125	152				
RCK...107					68	68	106	126	126	140	170			
RCK...127							98.5	120	120	139	169	192.5	192.5	
RCK...157/167/187								115	115	160	170	192.5	192.5	260

RCF系列 RCF Series

机器 \ 电机	63	71	80	90	100	112	132	160	180	200	225	250	280	315
RCF...37/47	45	50.5	60.5	60.5	85.5									
RCF..57/67	44.5	50	69	69	81	81	93							
RCF..77	44.5	50	70	70	75	75	96.5	125						
RCF..87			70	70	82	82	92	130	130					
RCF..97				65	81.5	81.5	92	125	125	152				
RCF..107					68	68	106	126	126	140	170			
RCF..127							98.5	120	120	139	169	192.5	192.5	
RCF..157								115	115	160	170	192.5	192.5	260

H/B系列工业齿轮箱
H /B SERIES INDUSTRIAL GEARBOX

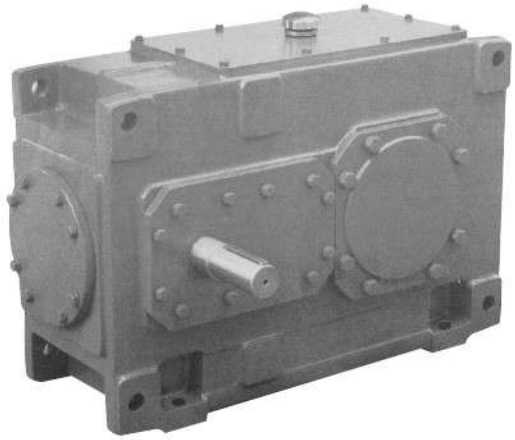

H系列重载型工业齿轮箱
H series heavy-duty industrial gear box

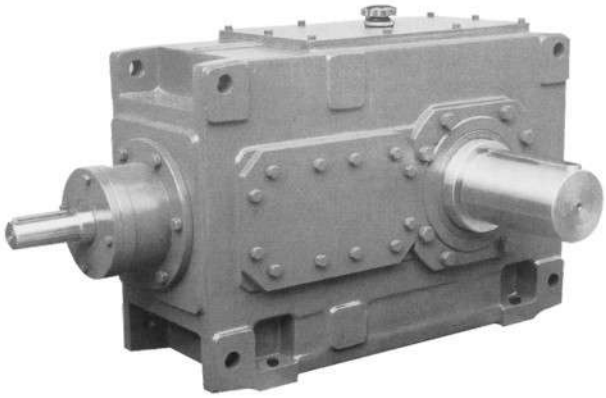

B系列重载型工业齿轮箱
B series heavy-duty industrial gear box

齿轮箱 GEAR BOX
目录 CONTENTS

齿轮箱 GEAR BOX
基本类型概括 SUMMARY OF BASIC TYPES

卧式安装
平行轴齿轮箱
类型 H1... , H2... , H3... , H4...
1—...4—级传动 , iN=1 .25—450

Horizontal mounting position
Helical gear box
Types H1... , H2... , H3... , H4...
1—...4—stage , iN=1 .25—450

H.SH

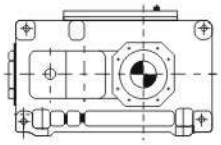

H.HH

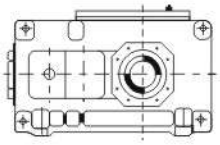

H.DH

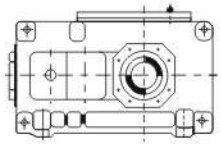

H.HM , H.DM

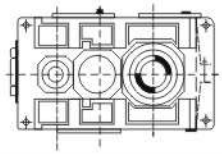

垂直轴齿轮箱
类型 B2... , B3... , B4... ,
2—...4—级传动 , iN=5—400

Bevel-helical gear box
Types B2...,B3... , B4...
2—...4—stage , iN=5—400

B.SH

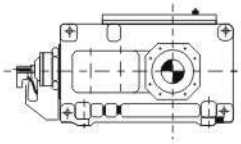

B.HH

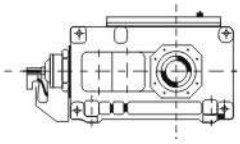

B.DH

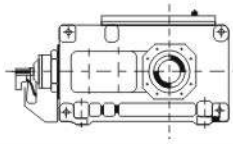

B.HM , H.DM

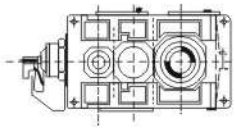

立式安装平行轴齿轮箱
类型 H2.V , H3.V , H4.V
2—...4—级传动 , iN=6.3—450

Vertical mounting position
Helical gear box
Types H2.V , H3.V , H4.V
2—...4—stage , iN=6.3—450

H.SV

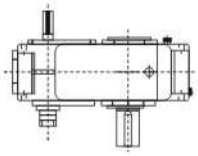

H.HV

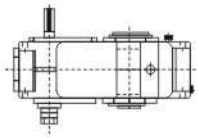

H.DV

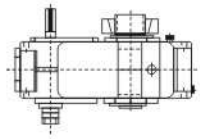

垂直轴齿轮箱
类型 B2.V , B3.V , B4.V
2—...4—级传动 , iN=5—400

Bevle—helical gear box
TypesB2.V , B3.V , B4.V
2—...4—stage , iN=5—400

B.SV

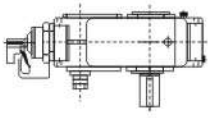

B.HV

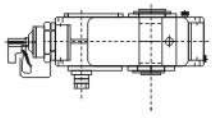

B.DV

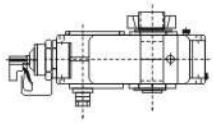

齿轮箱 GEAR BOX
性能特点 CHARACTERISTICS

设　计

平行轴和垂直轴齿轮箱采用全新设计，其独特的创新之处在于：

- 零部件种类减少，而规格型号增加；
- 运转可靠性提高，传动功率增大；
- 可以提供法兰盘式输出轴，使齿轮箱满足在狭小空间的安装要求（根据客户要求供货）。

安装方式

- 齿轮箱既可卧式安装，也可立式安装。
- 如果用户提出要求，也可以采用其他安装形式。
- 安装电机用法兰，扭力支撑装置均为产品的标准配置。

齿轮的噪音特性

- 采用最新设计思想，通过以下途径彻底改善齿轮的噪音特性；
- 利用吸收噪音的箱体结构；
- 采用特大的齿面接触比。

齿轮箱散热

齿轮箱不仅具有很高的传动效率，而且具有良好的散热性能，主要通过以下方法：

- 增大箱体的表面积；
- 采用大风扇及新型导流风扇罩；
- 根据较低的最大允许油温选择齿轮箱。这样，可因换油周期加长而提供设备运行可靠性，并能降低设备维护费用。

库　存

齿轮箱根据单元结构模块化设计原理，大大减少了零部件种类。

Design

The parallel axis and vertical axis gearboxes adopt a new design, and their unique innovations are as Follows:

- The types of parts are reduced, while the specifications and models are increased;
- The operation reliability is improved and the transmission power is increased;
- Flange output shaft can be provided to make the gearbox meet the installation requirements in a small space (supplied according to customer requirements).

Installation method

- The gearbox can be installed either horizontally or vertically.
- If the user requests, other installation forms can also be adopted.
- Flange for motor installation and torque support device are standard configuration of the product.

Noise characteristics of gears

- Adopt the latest design idea to thoroughly improve the noise characteristics of gears through the following ways:
- Using noise absorbing box structure;
- Large tooth contact ratio is adopted.

Gearbox heat dissipation

The gearbox not only has high transmission efficiency, but also has good heat dissipation performance

- Increase the surface area of the box;
- Large fan and new type guide fan cover are adopted;
- Select the gearbox according to the lower maximum allowable oil temperature. In this way, the operation reliability of the equipment can be provided due to the longer oil change period, and the maintenance cost of the equipment can be reduced.

Stock

According to the modular design principle of unit structure, the gearbox greatly reduces the types of parts.

注意事项
应严格遵守以下各项：

- 样本中的附图只属范例，并不要求严格一致,所注尺寸可以有所变动.
- 所注重量仅为平均值,并不要求严格一致。
- 为防止发生事故,所有旋转部件均应根据国家和当地安全规定加罩防护。
- 试车之前，必须认真阅读设备操作说明书。减速机供货时已作好运行准备，只是未加润滑油。
- 此处给出的加油量只作为参考值。实际油量以油标上的标记为准。
- 润滑油粘度须以减速机铭牌上的数值为准。
- 减速机供货时带径向轴封。用户如有特别要求,可提供其它形式的密封装置。
- 转动方向是指输出轴d2的方向。

Matters Needing Attention
The Following Should Be Strictly Observed:

- The drawings in the sample are only examples and are not strictly consistent. The dimensions can be changed
- The weight indicated is only the average value and is not required to be strictly consistent..
- In order to prevent accidents, all rotating parts should be protected according to national and local safety regulations.
- Before commissioning, the equipment operation manual must be read carefully. The reducer is ready for operation, but no lubricating oil is added.
- The fuel quantity given here is only for reference. The actual oil quantity is subject to the mark on the oil label.
- The viscosity of lubricating oil shall be subject to the value on the reducer nameplate.
- The reducer is supplied with radial shaft seal. If the user has special requirements, other forms of sealing devices can be provided.
- The direction of rotation refers to the direction of the output shaft D2.

在标注尺寸的图纸上使用的符号说明如下：
The Symbols Used On Dimensioned Drawings Are Described As Follows:

= 油尺 Oil dipstick

= 通气孔 Vent

= 放油孔 Drain hole

= 加油孔 Oil filling hole

规格13号以上减速机箱体地脚上配有千斤顶螺丝，箱盖上配有调平面。
There are jack screws on the foundation of the reducer case with specifications above 13, and the adjusting plane on the case cover.

基础螺栓的最低性能等级为8.8级。
The minimum performance grade of foundation bolt is 8.8.

齿轮箱 GEAR BOX
型号表示方法 MODEL REPRESENTATION

- B系列输入轴旋转方向（面对输入轴看CW为顺时针，CCW为逆时针，H省略）
  Rotation direction of B series input shaft Clockwise, CCW counterclockwise, H omitted)
- 轴布置形式（A，B，C，D等）
  Shaft arrangement (A, B, C, D, etc.)
- 额定传动比iN（见94-97页）
  Rated transmission ratio in (see page 94-97)
- 规格 1...26
  Specifications 1...26
- 安装形式 Installation form
  H=卧式安装
  Horizontal installation
  M=卧式安装不带底脚
  Horizontal installation without feet
  V=立式安装
  Vertical installation
- 输出轴布置形式 Layout of output shaft
  S=实心轴
  Solid shaft
  H=空心轴
  Hollow shaft
  D=带胀紧盘的空心轴
  Hollow shaft with expansion plate
- 传动级数 Transmission stages
- 类型 Type
  H=平行轴齿轮箱
  Parallel shaft gearbox
  B=垂直轴齿轮箱
  Vertical axis gearbox

例：

B	3	S	H	11	25	A	CW

- 输入轴旋转方向为顺时针
  The input shaft rotates clockwise
- 轴布置形式A
  Shaft arrangement A
- 额定传动比 iN=25（见94-97页）
  Rated transmission ratio in = 25 (see page 94-97)
- 规格 11 Specification 11
- H=卧式安装 Horizontal installation
- S=实心轴 Solid shaft
- 传动级数 Transmission stages
- 垂直轴齿轮箱 Vertical axis gearbox

<table>
<tr><td>1、确定齿轮箱的类型及规格
Determine the type and specification of gearbox</td><td colspan="2">1.1 计算传动比 Calculation of transmission ratio
$is=\frac{n1}{n2}$
1.2 确定齿轮箱的额定功率 Determine the power rating of the gearbox
$P_N \geq P_2 \times f_1 \times f_2 \times S_A$
如果不满足下列条件，请向我们咨询 It is not necessary to consult,if:
$3.33 \times P_2 \geq P_N$
1.3 校核最大扭矩,如峰值工作扭矩、起动扭矩或制动扭矩,看其是否满足要求
Check the maximum torque, such as peak working torque, starting torque or braking torque, to see if it meets the requirements
$P_n \geq \frac{T_A \times n1}{9550} \times f_3$
齿轮箱的规格和传动级数列在额定功率选型表中,可根据和PN确定。
The specification of gear box and the number of transmission stages are listed in the table of rated power selection, which can be determined according to and PN.
1.4 检查输出轴上是否允许有附加载荷:见26-27页
Check whether additional load is allowed on the output shaft: see page 26-27
1.5 根据94-97页上的表检查实际传动比是否满足要求
Check whether the actual transmission ratio meets the requirements according to the table on page 94-97</td></tr>
<tr><td rowspan="2"></td><td colspan="2">安装方式 Installation method</td></tr>
<tr><td>卧式安装 Horizontal installation</td><td>立式安装 Vertical installation</td></tr>
<tr><td>2、确定润滑方式
Determine the lubrication method</td><td>所有需要润滑的零部件均浸在润滑油中,或采用飞溅润滑方式,也可按用户要求提供强制润滑方式。
All parts that need to be lubricated are immersed in lubricating oil, or splash lubrication is adopted, or forced lubrication can be provided according to user's requirements.</td><td>可选润滑油供给方式:
• 浸油润滑
• 通过法兰联接泵或电动泵进行强制润滑
有关合适的供油方式和选择标准,参见74-111页。
Optional lubricating oil supply mode:
• Oil immersion lubrication
• Forced lubrication by flange connection pump or electric pump
Refer to page 74-111 for the appropriate fuel supply method and selection criteria.</td></tr>
<tr><td>3、确定冷却方式
Determine cooling mode</td><td colspan="2">3.1 如满足以下条件，则齿轮箱可不带辅助冷却装置：
If the following conditions are met, the gearbox may not be equipped with auxiliary cooling device:
$P_2 \leq PG = PG_1 \times f_4 \times f_6 \times f_8 \times f_9$
3.2 如满足以下条件,则齿轮箱带冷却风扇可满足要求：
If the following conditions are met, the gearbox with cooling fan can meet the requirements:
$P_2 \leq PG = PG_2 \times f_4 \times f_6 \times f_9 \times f_{10}$
3.3 如满足以下条件,则齿轮箱带冷却盘管可满足要求：
If the following conditions are met, the gear box with cooling coil can meet the requirements:
$P_2 \leq PG = PG_3 \times f_5 \times f_7 \times f_8 \times f_{11}$
3.4 如满足以下条件,则齿轮箱带冷却盘管和风扇可满足要求：
If the following conditions are met, the gearbox with cooling coil and fan can meet the requirements:
$P_2 \leq PG = PG_5 \times f_7 \times f_8 \times f_{12}$
3.5 如需要较高的热容量,则可按用户要求提供外部润滑油冷却装置进行冷却。
If higher heat capacity is required, external lubricating oil cooling device can be provided for cooling according to user's requirements.</td></tr>
</table>

符号说明 Symbol description

E_D = 每小时工作周期，以百分比表示，如E_D=80%/h
Hourly duty cycle, expressed as a percentage, e.g. E_D = 80% / h

f_1 = 工作机系数（表1），10页
Machine factor (Table 1), 10 pages

f_2 = 原动机系数（表2），11页
Prime mover coefficients (Table 2), 11 pages

f_3 = 峰值扭矩系数（表3），11页
Peak torque coefficient (Table 3), page 11

f_4, f_5 = 环境温度系数（表4+表5），11页
Ambient temperature coefficient (Table 4 + table 5), 11 pages

f_6, f_7 = 海拔高度系数（表6+表7），11页
Altitude coefficient (Table 6 + table 7), 11 pages

f_8 = 立式安装齿轮箱供油系数(表8)，12页
对于卧式安装齿轮箱：f_8=1
Oil supply coefficient of vertical installation gearbox (Table 8), page 12
For horizontal mounted gearbox: F_8 = 1

f_9, f_{10}
f_{11}, f_{12} = 热容量系数（表9...14），12-13页
Heat capacity coefficient (Table 9 14) , pages 12-13

a_1 = 规格系数
Specification factor

a_2 = 传动比系数
Transmission ratio coefficient

I = 实际传动比
Actual transmission ratio

iN = 额定传动比
Rated transmission ratio

iS = 要求传动比
Required transmission ratio

n1 = 输入转速（r/min）
Input speed (r/ min)

n2 = 输出转速（r/min）
Output speed (r/ min)

P_G = 要求的热容量
Required heat capacity

P_{G1} = 齿轮箱的热容量，不带辅助冷却装置，15-23页
Heat capacity of gearboxes without auxiliary cooling, pp. 15-23

P_{G2} = 齿轮箱的热容量，带冷却风扇，15-23页
Heat capacity of gearbox with cooling fan, pp. 15-23

P_{G3} = 齿轮箱的热容量，带内置冷却盘管，15-23页
Heat capacity of gearbox with built-in cooling coil, pp. 15-23

P_{G4} = 齿轮箱的热容量，带内置冷却盘管和风扇，15-23页
Heat capacity of gearbox with built-in cooling coil and fan, pp. 15-23

P_N = 齿轮箱的额定功率（kW），见选型表，14-22页
The rated power (kw) of the gearbox is shown in the selection table, page 14-22

P_2 = 工作机的额定功率（kW）
Rated power of working machine (kw)

t = 环境温度（℃）
Ambient temperature (℃)

T_A = 输入轴最大扭矩,如峰值工作扭矩、起动扭矩或制动扭矩（N.m）
Input shaft maximum torque, such as peak operating torque, starting torque or brake torque (N.m)

T_{2A} = 额定输出扭矩（kN.m），24-25页
Rated output torque (kn. M), pages 24-25

s_A = 减速机安全系数（表15）11页
Safety factor of reducer (table 15) page 11

齿轮箱 GEAR BOX
选型指南 SELECTION GUIDE
计算示例 CALCULATION EXAMPLE

已知参数：

原动机
电机功率：P1=75kW
电机转速：m=1500rpm
最大起动扭矩：TA=720N.m

工作机

皮带输送机功率：P2=66kW
转速：n2=26rpm
工作制：12小时/天
每小时起动次数：7
每小时工作周期：ED=100%
环境温度：30℃
室外安装（风速）：（w≥4m/s）
海拔高度：海平面
重要性与安全要求：一般

齿轮箱设计

垂直轴齿轮箱
安装方式：卧式安装
输出轴d2：位于齿轮箱右侧(面对输入轴)，即布置型式C
输出轴d2转动方向：ccw

KNOWN PARAMETERS:

Prime mover
Motor power: P1 = 75KW
Motor speed: M = 1500rpm
Maximum starting torque: TA = 720N. M

WORKING MACHINE

Power of belt conveyor: 66kw
Speed: N2 = 26rpm
Working hours: 12 hours / day
Starting times per hour: 7
Hourly duty cycle: ed = 100%
Ambient temperature: 30 ℃
Outdoor installation (wind speed): (w ≥ 4m / s)
Altitude: sea level
Importance and safety requirements: General

GEARBOX DESIGN

Vertical axis gearbox
Installation mode: horizontal installation
Output shaft D2: located on the right side of the gearbox (facing the input shaft), i.e. arrangement type C
Rotation direction of output shaft D2: CCW

要求：齿轮箱的类型及规格 Requirements: type and specification of gearbox

1. 选择齿轮箱的类型及规格 Select the type and specification of gearbox

1.1 传动比计算 Transmission ratio calculation

$$i_s=\frac{n1}{n2}=\frac{1500}{26}=57.7 \quad i_N=56$$

1.2 确定额定功率 Determine rated power

$$P_N \geq p_2 \times f_1 \times f_2 \times S_A = 66 \times 1.3 \times 1 \times 1.4 = 120kw$$

从额定功率表中选择：类型B3，规格10，对应的P_N=122kW
Select from the rating table: type B3, specification 10, corresponding P_N = 122kw

$$3.33 \times P_2 \geq P_N \quad 3.33 \times 66 = 219.8kw > P_N$$

1.3 检查起动扭矩 Check the starting torque

$$P_n \geq \frac{T_A \times n1}{9550} \times f_3 = \frac{720 \times 1500}{9550} \times 0.65 = 73.5kw \quad P_N = 122kw > 73.5kw$$

2. 确定热容量 Determination of heat capacity

2.1 根据表中给出的B3型齿轮箱参数，计算不带辅助冷却装置的齿轮箱热容量
According to the B3 gearbox parameters given in the table, the heat capacity of the gearbox without auxiliary cooling device is calculated

$$P_G = P_{G1} \times f_4 \times f_6 \times f_8 \times f_9 \quad P_G = 78.9kw \times 0.88 \times 1 \times 1 \times (1.23 - 2.80 \times 0.095 \times 0.15) \quad P_G = 82.6kw$$
$$P_G = 66kw < P_G = 82.6$$

结论：齿轮箱不带辅助冷却装置，可满足要求!
Conclusion：the gearbox without auxiliary cooling device can meet the requirements!

表1 Table1	工作机工况系数f_1 Workina machine working condition coefficient f_1								
工作机 Working Machine		工作机最低工况系数f_1 Minimum working machineworking condition coefficient f_1			工作机 Working Machine		工作机最低工况系数f_1 Minimum working machineworking condition coefficient f		
		≤0.5h	0.5-10h	>10h			≤0.5h	0.5-10h	>10h
污水处理 sewage disposal	浓缩器（中心传动） Concentrator(central transmission)	-	-	1.2	起重机械 Hoisting machinery	回转机构 Rotay mechanism	1.00	1.40	1.80
	压滤器 Filter press	1.00	1.30	1.5		俯仰机构 Elevation mechanism	1.00	1.10	1.40
	絮凝器 Flocculato	0.80	1.00	1.3		行走机构 Walking mechanism	1.10	1.60	2.00
	曝气机 Aerator	-	1.80	2		提升机构 Hoisting mechanism	1.00	1.40	1.80
	搂集设备 Raking device	1.00	1.20	1.3		转臂式起重机 Rotary arm crane	1.00	1.20	1.60
	纵向、回转组合接集装置 Vertical and rotary combination raking device	1.00	1.30	1.5	化学工业 Chemical industry	挤压机 Extrusion press	-	-	1.60
	预浓缩器 Pre-concentrator	-	1.10	1.3		调浆机 Size mixer	-	1.80	2.00
	螺杆泵 Screw pump	-	1.30	1.5		橡胶砑光机 Rubber calender	-	1.50	1.75
	水轮机 Hydraulic turbine	-	-	2		冷却圆筒 cooling calender	-	1.30	1.50
	离心泵 Centrifugal pump	1.00	1.20	1.3		混料机,用于均匀介质 Mixer, for homogeneous medium	1.00	1.30	1.50
	1个活塞容积试泵 1 piston volume test pump	1.30	1.40	1.8		混料机,用于非均匀介质 Mixer, For inhomogeneous medium	1.40	1.60	1.80
	>1个活塞容积试泵 >1 piston volume test pump	1.20	1.40	1.5		搅拌机,用于密度均匀介质 Blender, for homogenous density	1.00	1.30	1.50
钢铁工业 steel industry	拉线机 Wire drawing machine	1.25	1.50	1.75		搅拌机,用于密度非均匀介质 Blender, for inhomogenous density medium	1.20	1.50	1.75
	绕线机 Reeling machine	1.00	1.25	1.5		烘炉 Baking oven	1.00	1.30	1.20
	集中驱动轨道(无反转) Centralized driving rail (without reverserotation)	1.25	1.50	1.75		离心机 Centrifugal machine	1.00	1.25	7.00
	单独驱动轨道(无反转) Individual driving rail (without reverserotation)	1.50	1.75	2	冷却塔 Cooling tower	冷却塔风扇 Cooling tower fan	-	-	2.00
	集中驱动轨道(有反转) Centralized driving rail (with reverse rotation)	1.50	1.75	2		风机（轴流和离心式) Fan (axial flow and centrifugal type)	-	1.40	1.50
	单独驱动轨道(有反转) Individual driving rail (with reverse rotation)	1.6	1.80	2	蔗糖生产 Sucrose production	甘蔗切碎机 Sugarcane chopper	-	-	1.70
	可逆式中厚板轧机 Reversible middle thickness platerolling machine	-	1.80	2		甘蔗碾磨机 Sugarcane mil	-	-	1.70
纺织工业 textile industry	织机 Weaving machine	1.25	1.50	1.75	甜菜糖生产 Beet sugar production	甜菜绞碎机 Beet mince	-	-	1.70
	纺纱机 Spinning machine	1.00	1.25	1.5		榨取机,机械制冷机,蒸煮机 Squeezer,mechanical refrigerator,cooking machine	-	-	1.20
	洗涤机 Washing machine	1.00	1.25	1.5		甜菜清洗机 Beet cleaner	-	-	1.40
输送机械 Conveying machinery	斗式输送机 Bucket conveyor	-	1.20	1.5		甜菜切碎机 Beet choppe	-	-	1.50
	绞车 Winding engine	1.40	1.60	1.8	索道缆车 Cableway and cable car	运货索道 Cargo ropeway	-	1.30	1.40
	卷扬机 Winding machine	-	1.50	1.8		往返系统空中索道 Reciprocating system aerial ropeway	-	1.60	1.80
	货用电梯 Goods lift	-	1.20	1.5		T型杆升降机 T-shaped rod lifter	-	1.30	1.40
	客用电梯 Passenger lift	-	1.50	1.8		连续索道 Continuous ropeway	-	1.40	1.60
	刮板式输送机 Scraper conveyor	-	1.20	1.5	水泥工业 Cement industry	混泥土搅拌器 Concrete blender	-	1.50	1.50
	自动扶梯 Escalator	-	1.20	1.4		破碎机 Cracking machine	-	1.20	1.40
	轨道行走机构 Rail walking mechanism	-	1.50	-		回转窑 Rotary kiln	-	-	2.00
造纸机械 Papermaking machinery	各种类型 Various types	-	1.80	2		管式磨机 Pipe type grinding machine	-	-	2.00
	碎浆机驱动装置 Drive device of pulp shredder	2.00	2.00	2		选扮机 Powder choosing machine	-	1.60	1.60
往复式压缩机 Reciprocating compressor		-	1.80	1.9		辊压机 Roller press	-	-	2.00

齿轮箱 GEAR BOX
服务系数 SERVICE FACTOR

表2 Table2 原动机系数 Factor for prime mover f_2

电机,液压马达,汽轮机 Electric motors,hydraulic motors tubines	1.0
4-6缸,活塞发动机周期变化1:100至1:200 Piston engines 4-6 cylinders cyclic variation 1:100 to 1:200	1.25
1-3缸,活塞发动机周期变化最高达1:100 Piston engines 1-3 cylinders cyclic variation up to 1:100	1.5

表3 Table3 峰值扭矩系数 Peak torque factor f_3

	每小时峰值负荷次数 load peaks per hour			
	1-5	6-30	31-100	>100
f_3 单向载荷 steady direction ofloadf	0.5	0.65	0.7	0.85
f_3 口交变载荷 Altematin qdirectionof load	0.7	0.95	1.10	1.25

表4 Table4 环境温度系数 Thermal factor f_4

不带辅助冷却装置或仅带冷却风扇
Without auxiliary cooling or with fan cooling

环境温度 Ambient temperature	每小时工作周期(ED)百分比% Oprating cycle per hour(ED)in%				
	100	80	60	40	20
10℃	1.14	1.20	1.32	1.54	2.04
20℃	1.00	1.06	1.16	1.35	1.79
30℃	0.87	0.93	1.00	1.18	1.56
40℃	0.71	0.75	0.82	0.96	1.27
50℃	0.55	0.58	0.64	0.74	0.98

表5 Table5 环境温度系数 Thermal factor f_5

带冷却盘管或带冷却盘管和风扇
For cooling with cooling coil,or with fan and cooling coil

环境温度 Ambient temperature	每小时工作周期(ED)百分比% Oprating cycle per hour(ED)in%				
	100	80	60	40	20
10℃	1.04	1.10	1.21	1.40	1.86
20℃	1.00	1.06	1.16	1.35	1.79
30℃	0.93	0.99	1.08	1.26	1.66
40℃	0.88	0.93	1.02	1.19	1.58
50℃	0.81	0.86	0.94	1.09	1.45

表6 Table6 海拔高度系数 Factor for altitude f_6

不带辅助冷却装置或仅带冷却风扇
Without auxiliary cooling or with fan cooling

系数 Factor	海拔高度（m，高于海平面） Altitude (metres above MSL)				
	高达 up to	高达 up to	高达 up to	高达 up to	高达 up to
	1000	2000	3000	4000	5000
f_6	1.0	0.95	0.90	0.85	0.80

表7 Table7 海拔高度系数 Factor for altitude f_7

带冷却盘管或带冷却盘管和风扇
For cooling with cooling coil, or with fan and cooling coil

系数 Factor	海拔高度（m，高于海平面） Altitude (metres above MSL)				
	高达 up to	高达 up to	高达 up to	高达 up to	高达 up to
	1000	2000	3000	4000	5000
f_7	1.0	0.98	0.96	0.94	0.92

表15 Table15 减速机安全系数 Factor Safety S_A

重要性与安全要求 Importance and safety requirements	一般设备，减速器失效仅引起单机停产且更换备件 The failure of ordinary equipment andspeed reducercan only result in production halts of single machine andrepla cement ofspare parts.	一般设备，减速器失效仅引起机组、生产线或全厂停产 The failure of ordinary equipment and speed reducer can onlyresult in production haltsor machines , production lines or the whole factory.	高度安全要求，减速器失效引起设备、人身事故 Higher safety requirements,the failure ofspeed reducercan cause theincident of equipment and humanbody.
SA	1.1-1.3	1.3-1.5	1.5-1.7

齿轮箱 GEAR BOX
服务系数 SERVICE FACTOR

表8 Table8

立式安装齿轮箱供油系数。对于卧式安装齿轮箱f_8=1.0；当采用强制润滑时，f_8=1.05
Oil supply coefficient of vertical gearbox. For horizontal gearbox, f_8 = 1.0; when forced lubrication is used, f_8 = 1.05

f_8

齿轮箱类型 Gear box type	供油方式 Oil supply	规格 1...12 Sizes 1...12				规格 13...18 Sizes 13...18			
		不带辅助冷却装置 Without auxiliary cooling	带冷却风扇 With Fan	带冷却盘管 With Cooling coil	带风扇和冷却盘管 With fan and cooling coil	不带辅助冷却装置 Without auxiliary cooling	带冷却风扇 With Fan	带冷却盘管 With Cooling coil	带风扇和冷却盘管 With fan and cooling coil
H2.V H3.V H4.V	浸油润滑 Dip lubrication	0.95	*	0.95	*	*	*	*	*
	强制润滑 Forced lubrication	1.15	*	1.05	*	1.15	*	1.05	*
B2.V B3.V B4.V	浸油润滑 Dip lubrication	0.95	0.95	0.95	0.95	*	*	*	*
	强制润滑 Forced lubrication	1.15	1.10	1.10	1.10	1.15	1.10	1.10	1.10

表9 Table9

不带辅助冷却装置齿轮箱的热容量系数
Thermal capacity factor for gear box without auxiliary cooling

f_9

齿轮箱类型 Gear box type	n r/min	安装位置 Place of installation: 狭小空间安装 规格风速≥0.5m/s Small confined spaces wind velocity≥0.5m/s	室内大厅，大车间安装风速≥1.4m/s Large halls workshops Wind velocity≥1.4m/s	室外安装 风速≥4.0m/s In the open Wind velocity≥4.0m/s
H1	750	0.68-0.26Xa1Xa2	0.79-0.27Xa1Xa2	1.00
	1000	0.70-0.79Xa1xa2	0.84-0.85Xa1Xa2	1.14-0.81Xa1Xa2
	1500	0.72-2.50Xa1Xa2	0.89-2.60Xa1Xa2	1.25-2.60Xa1Xa2
	1800	0.71-3.60Xa1Xa2	0.92-4.40Xa1Xa2	1.30-4.20Xa1Xa2
H2	750	0.76-0.08Xa1Xa2	0.79-0.21Xa1Xa2	1.00
	1000	0.76-1.00Xa1Xa2	0.87-1.40Xa1Xa2	1.12-1.30Xa1Xa2
	1500	0.83-4.10Xa1Xa2	0.96-4.60Xa1Xa2	1.25-4.20Xa1Xa2
	1800	0.85-6.80Xa1Xa2	0.98-7.10Xa1Xa2	1.31-6.80Xa1Xa2
H3	750	0.76	0.81-0.06Xa1×a2	1.00
	1000	0.83-1.20Xa1Xa2	0.90-1.36Xa1Xa2	1.11-1.30Xa1Xa2
	1500	0.93-4.70Xa1Xa2	1.00-4.80Xa1Xa2	1.27-5.10Xa1Xa2
	1800	0.96-7.50Xa1Xa2	1.05-7.60Xa1Xa2	1.32-7.40Xa1Xa2
H4	750	0.78	0.83	1.00
	1000	0.85	0.91-1.60Xa1Xa2	1.10-2.40Xa1×a2
	1500	0.97-10.0Xa1Xa2	1.03-12.5Xa1Xa2	1.27-14.0Xa1Xa2
	1800	1.02-18.4Xa1Xa2	1.09-21.2Xa1Xa2	1.34-23Xa1Xa2
B2	750	0.66-0.09Xa1Xa2	0.77-0.14Xa1Xa2	1.00
	1000	0.69-0.70Xa1Xa2	0.81-0.77Xa1xa2	1.08-0.64Xa1×a2
	1500	0.74-3.20Xa1Xa2	0.88-3.30Xa1Xa2	1.20-2.90Xa1Xa2
	1800	0.75-5.60Xa1Xa2	0.90-5.50Xa1Xa2	1.25-4.90Xa1Xa2
B3	750	0.73	0.80-0.05Xa1Xa2	1.00
	1000	0.79-0.63Xa1Xa2	0.87-0.81Xa1Xa2	1.10-0.73Xa1Xa2
	1500	0.86-2.40Xa1Xa2	0.95-2.60Xa1Xa2	1.23-2.80Xa1Xa2
	1800	0.88-4.00Xa1Xa2	0.99-4.30Xa1Xa2	1.28-4.30Xa1Xa2
B4	750	0.77	0.82	1.00
	1000	0.83	0.88	1.09-0.29Xa1×a2
	1500	0.92-1.70Xa1Xa2	0.99-2.20Xa1Xa2	1.24-2.60Xa1Xa2
	1800	0.96-3.90Xa1Xa2	1.04-4.40Xa1Xa2	1.30-4.80Xa1Xa2

表10 Table10

带冷却风扇齿轮箱的装置热容量系数
Thermal capacity factor for gear box with fan

f_{10}

齿轮箱类型 Gear box type	n r/min	安装位置 Place of installation: 狭小空间安装 规格风速≥0.5m/s Small confined spaces wind velocity≥0.5m/s	室内大厅，大车间安装风速≥1.4m/s Large halls workshops Wind velocity≥1.4m/s	室外安装 风速≥4.0m/s In the open Wind velocity≥4.0m/s
H1	750	0.97-0.05Xa1Xa2	0.97-0.04Xa1Xa2	1.00
	1000	1.18-0.33Xa1Xa2	1.20-0.33Xa1Xa2	1.23-0.32Xa1Xa2
	1500	1.53-1.00Xa1Xa2	1.53-0.95Xa1Xa2	1.56-0.94Xa1Xa2
	1800	1.69-1.50Xa1Xa2	1.70-1.50Xa1Xa2	1.73-1.50Xa1Xa2
H2	750	0.95-0.07Xa1Xa2	0.96-0.06Xa1Xa2	1.00
	1000	1.16-0.65Xa1Xa2	1.17-0. 63Xa1Xa2	1.21-0.55Xa1Xa2
	1500	1.54-2.40Xa1Xa2	1.55-2.40Xa1Xa2	1.58-2.20Xa1Xa2
	1800	1.74-3.80Xa1Xa2	1.75-3.80Xa1Xa2	1.78-3.60Xa1Xa2
H4	750	0.89-0.29Xa1Xa2	0.91-0.25Xa1Xa2	1.00
	1000	1.06-1.30Xa1Xa2	1.08-1.20Xa1Xa2	1.17-0.93Xa1Xa2
	1500	1.38-4.20Xa1Xa2	1.40-4.10Xa1×a2	1.48-3.70Xa1Xa2
	1800	1.54-6.40Xa1Xa2	1.56-6.40Xa1Xa2	1.64-5.80Xa1Xa2
B2	750	0.95	0.96	1.00
	1000	1.13-0.15Xa1Xa2	1.14-0.16Xa1Xa2	1.19-0.19Xa1Xa2
	1500	1.47-0.92Xa1Xa2	1.48-0.92Xa1Xa2	1.52-0.95Xa1Xa2
	1800	1.65-1.70Xa1Xa2	1.66-1.70Xa1Xa2	1.69-1.70Xa1Xa2
B3	750	0.94	0.96	1.00
	1000	1.13-0.17Xa1Xa2	1.14-0.18Xa1×a2	1.18-0.25Xa1Xa2
	1500	1.48-1.40Xa1Xa2	1.49-1.40Xa1Xa2	1.52-1.40Xa1Xa2
	1800	1.66-2.50Xa1Xa2	1.67-2.50Xa1Xa2	1.74-2.50Xa1Xa2

表11 Table11

带冷却盘管齿轮箱的热容量系数
Thermal capacity factor for gear box with cooling coil

f_{11}

齿轮箱类型 Gear box type	n r/min	安装位置 Place of installation: 狭小空间安装 规格风速≥0.5m/s Small confined spaces wind velocity≥0.5m/s	室内大厅，大车间安装风速≥1.4m/s Large halls workshops Wind velocity≥1.4m/s	室外安装 风速≥4.0m/s In the open Wind velocity≥4.0m/s
H1	750	0.87	0.91	1.00
	1000	0.97-0.02Xa1Xa2	1.03-0.05Xa1xa2	1.16-0.10Xa1Xa2
	1500	1.15-0.19Xa1Xa2	1.22-0.23×a1×a2	1.39-0.33Xa1Xa2
	1800	1.25-0.42Xa1×a2	1.32-0.47Xa1Xa2	1.50-0.57Xa1Xa2
H2	750	0.88	0.91	1.00
	1000	1.01	1.06-0.08Xa1Xa2	1.17-0.24Xa1Xa2
	1500	1.27-0.79Xa1Xa2	1.33-0.88Xa1Xa2	1.47-1.10Xa1Xa2
	1800	1.40-1.40Xa1Xa2	1.46-1.50Xa1Xa2	1.61-1.70Xa1Xa2
H4	750	0.89	0.91	1.00
	1000	1.04	1.07	1.18-0.38Xa1Xa2
	1500	1.30-0.78Xa1Xa2	1.34-1.10Xa1Xa2	1.47-1.60Xa1Xa2
	1800	1.44-1.70Xa1Xa2	1.48-2.00Xa1Xa2	1.62-2.60Xa1Xa2
B2	750	0.86	0.90	1.00
	1000	0.98	1.02	1.15-0.09Xa1Xa2
	1500	1.14	1.19-0.05Xa1Xa2	1.38-0.37Xa1Xa2
	1800	1.21-0.13Xa1Xa2	1.29-0.29Xa1Xa2	1.49-0.64Xa1Xa2
B3	750	0.88	0.91	1.00
	1000	1.03	1.06	1.17-0.18Xa1Xa2
	1500	1.28-0.35Xa1Xa2	1.32-0.48Xa1Xa2	1.46-0.84Xa1Xa2
	1800	1.41-0.83Xa1Xa2	1.46-0.99Xa1Xa2	1.61-1.40Xa1Xa2

对于系数f_9，f_{10}和f_{11}<0.5，请与我们联系! For coefficients F_9, F_{10} and F_{11} < 0.5, please contact us! （*根据客户要求*）on request

齿轮箱 GEAR BOX
服务系数 SERVICE FACTOR

表12 Table12 带冷却风扇和冷却盘管的齿轮箱的热容量系数 Hermal capacity factor for gear box with fan and cooling coil f_{12}

齿轮箱类型 Gear box type	n r/min	安装地点 Place of installation: 狭小空间安装 规格风速≥0.5m/s Small confined spaces wind velocity≥0.5m/s	室内大厅，大车间安装风速≥1.4m/s Large halls workshops Wind velocity≥1.4m/s	室外安装 风速≥4.0m/s In the open Wind velocity≥4.0m/s
H1	750	0.98	0.98	1.00
	1000	1.19-0.09Xa1Xa2	1.20-0.09Xa1×a2	1.22-0.09Xa1Xa2
	1500	1.56-0.31Xa1Xa2	1.56-0.30Xa1Xa2	1.57-0.29×a1Xa2
	1800	1.75-0.52Xa1Xa2	1.76-0.52Xa1Xa2	1.77-0.52Xa1Xa2
H2	750	0.97	0.98	1.00
	1000	1.19-0.25Xa1Xa2	1.20-0.25Xa1Xa2	1.22-0.25Xa1Xa2
	1500	1.59-1.06Xa1Xa2	1.59-1.00Xa1Xa2	1.61-1.00Xa1Xa2
	1800	1.82-1.80Xa1Xa2	1.82-1.80Xa1Xa2	1.84-1.80Xa1Xa2
H3	750	0.94	0.95	1.00
	1000	1.14-0.46Xa1Xa2	1.15-0.47Xa1Xa2	1.20-0.48Xa1Xa2
	1500	1.51-2.10Xa1Xa2	1.52-2.00Xa1Xa2	1.57-2.00Xa1Xa2
	1800	1.71-3.30Xa1Xa2	1.72-3.30Xa1Xa2	1.77-3.20Xa1Xa2
B2	750	0.97	0.98	1.00
	1000	1.17-0.08Xa1Xa2	1.18-0.08Xa1Xa2	1.21-0.12Xa1Xa2
	1500	1.55-0.47Xa1Xa2	1.55-0.47Xa1Xa2	1.58-0.52Xa1Xa2
	1800	1.74-0.81Xa1Xa2	1.75-0.82Xa1Xa2	1.77-0.84Xa1Xa2
B3	750	0.97	0.97	1.00
	1000	1.17-0.08Xa1Xa2	1.18-0.10Xa1Xa2	1.21-0.19Xa1Xa2
	1500	1.56-0.84Xa1Xa2	1.57-0.85Xa1Xa2	1.60-0.92Xa1Xa2
	1800	1.78-1.50Xa1Xa2	1.78-1.50Xa1Xa2	1.80-1.50Xa1Xa2

对于系数f_{12}<0.5，请与我们联系! For coefficients F_{12} < 0.5, please contact us!

表13 Table13 尺寸系数 Size factor a1

Size	3	4	5	6	7	8	9	10	11	12	13	14
a1	0.024	0.030	0.050	0.055	0.065	0.075	0.085	0.095	0.135	0.160	0.190	0.200
Size	15	16	17	18	19	20	21	22	23	24	25	26
a1	0.027	0.29O	0.320	0.345	0.370	0.390	0.530	0.610				

对于这些尺寸，请与我们联系!For these sizes, please contact us!

表14 Table14 传动比系数 Transmission ratio factor a2

i	H1SH	i	H2SH	i	H3SH	i	H4SH	i	B2SH	i	B3SH	i	B4SH
1.25	13.000	6.3	1.800	22.4	0.320	100	0.020	5	3.500	12.5	0.950	80	0.110
1.4	12.000	7.1	1.600	25	0.310	112	0.015	5.6	2.800	14	0.850	90	0.100
1.6	10.000	8	1.400	28	0.270	125	0.012	6.3	2.400	16	0.800	100	0.090
1.8	8.500	9	1.100	31.5	0.230	140	0.009	7.1	1.900	18	0.750	112	0.080
2	8.000	10	0.890	35.5	0.190	160	0.007	8	1.600	20	0.700	125	0.070
2.24	7.000	11.2	0.740	40	0.170	180	0.004	9	1.350	22.4	0.650	140	0.060
2.5	6.500	12.5	0.630	45	0.160	200	0.002	10	1.200	25	0.550	160	0.050
2.8	6.000	14	0.530	50	0.110	224	0.000	11.2	1.100	28	0.450	180	0.040
3.15	3.500	16	0.450	56	0.080	250	0.000	12.5	0.950	31.5	0.380	200	0.030
3.55	3.300	18	0.370	63	0.050	280	0.000	14	0.850	35.5	0.330	224	0.020
4	2.900	20	0.330	71	0.045	315	0.000	16	0.800	40	0.300	250	0.010
4.5	2.100	22.4	0.320	80	0.040	355	0.000	18	0.750	45	0.270	280	0.000
5	1.600	25	0.310	90	0.035	400	0.000			50	0.200	315	0.000
5.6	1.600	28	0.270	100	0.020	450	0.000			56	0.150	355	0.000
				112	0.015					63	0.130	400	0.000
										71	0.120		
										80	0.110		
										90	0.100		

平行轴齿轮箱 HELICAL GEAR BOX
类型 H1 TYPE H1

额定功率 NOMINAL POWER RATINGS
规格 1...19 SIZES 1...19

			额定功率 Nominal Power Ratings																									
			齿轮箱规格 Gear box sizes																									
IN	n1	n2	1	2	3	4	5	6	7	8	9	10	11	12	13	14	15	16	17	18	19	20	21	22	23	24	25	26
	1/min		额定功率 PN.KW Nominal power ratings PN in kW																									
	1500	1200	99		327		880		1671		2702																	
1.25	1000	800	66		218		586		1114		1801																	
	750	600	50		163		440		836		1351																	
	1500	1071	93		303		807		1559		2501																	
1.4	1000	714	62		202		538		1039		1667																	
	750	536	47		152		404		780		1252																	
	1500	938	85		285		737		1395		2318		3929															
1.6	1000	625	57		190		491		929		1545		2618		4123													
	750	469	43		142		368		697		1159		1964		3094													
	1500	833	79		209		672		1326		2128		3611															
1.8	1000	556	53		140		448		885		1421		2410		3860													
	750	417	40		105		336		664		1065		1808		2895													
	1500	750	73		196		644		1217		1963		3353											根据用户要求供货 On request				
2	1000	500	49		131		429		812		1309		2236		3571													
	750	375	37		98		322		609		982		1677		2678			4751										
	1500	670	67		175		589		1087		1754		3087															
2.24	1000	446	45		117		392		724		1168		2055		3283													
	750	335	34		88		295		544		877		1543		2466		4280											
	1500	600	63		163		528		974		1570		2764															
2.5	1000	400	42		109		352		649		1047		1843		3016		4607											
	750	300	31		82		264		487		785		1382		2262		3455											
	1500	536	56		152		471		836		1330		2470															
2.8	1000	357	37		101		314		557		886		1645		2692		4224											
	750	268	28		76		236		418		665		1235		2021		3171		4799									
	1500	476	50		135		419		758		1221		2088		3409													
3.15	1000	317	33		90		279		505		813		1391		2270		3850											
	750	238	25		67		209		379		611		1044		1705		2891		4311									
	1500	423	44		124		368		687		1103		1936		3083													
3.55	1000	282	30		83		245		458		735		1290		2055		3484											
	750	211	22		62		183		342		550		966		1538		2607		3822									
	1500	375	39		110		330		609		982		1728		2780													
4	1000	250	26		73		220		406		654		1152		1853		3194		4529									
	750	188	20		55		165		305		492		866		1394		2402		3406		4823							
	1500	333	29		77		234		481		746		1395		2008		3557											
4.5	1000	222	19		51		156		321		497		930		1339		2371		3394									
	750	167	14		38		117		241		374		699		1007		1784		2553		3777							
	1500	300	25		66		198		377		644		1059		1712		2790											
5	1000	200	16		44		132		251		429		706		1141		1860		2597		3644							
	750	150	12		33		99		188		322		529		856		1395		1948		2733							
	1500	268	17		56		168		320		491		892		1454		2371											
5.6	1000	179	12		37		112		214		328		596		971		1584		2212		2812							
	750	134	9		28		84		160		246		446		727		1186		1656		2105							

采用强制润滑 Forced lubrication required

平行轴齿轮箱 HELICAL GEAR BOX
类型 H1 TYPE H1

热容量 THERMAL CAPACITIES
规格 1...19 SIZES 1...19

热容量 Thermal Capacities																											
齿轮箱规格 Gear box sizes																											
IN		1	2	3	4	5	6	7	8	9	10	11	12	13	14	15	16	17	18	19	20	21	22	23	24	25	26
		热容量PG（单位为KW）取决于冷却方式：PG1：无辅助冷却装置；PG2：带冷却风扇；PG3：带冷却盘管；PG4：带风扇和冷却盘管。 Thermal capacity Pc（in Kw）dependent on kind of cooling； PG1：without auxiliary cooling .PG2：fan cooling ，PG3cooling coil，PG4：fan and cooling coil.																									
1.25	PG1	70.4		110		207		230		190																	
	PG2			171		408		562		642																	
	PG3	109		268		641		923		1322																	
	PG4			322		819		1177		1621																	
1.4	PG1	68.0		110		214		250		247																	
	PG2			169		409		567		670																	
	PG3	105		260		629		901		1305																	
	PG4			312		800		1149		1589																	
1.6	PG1	66.2		108		215		261		303		234															
	PG2			164		399		548		686		967		891													
	PG3	100		244		593		836		1046		2138		2631													
	PG4			295		754		1064		1519		2632		3220													
1.8	PG1	66.0		120		214		274		323		330															
	PG2			181		387		552		682		1000		1011													
	PG3	93.7		264		557		818		1195		2082		2547													
	PG4			319		712		1040		1454		2555		3095													
2	PG1	65.0		116		209		273		334		393		302										根据客户要求供货 Onrequest			
	PG2			174		372		534		668		1010		1085		794											
	PG3	89.1		251		526		775		1135		2004		2483		2249											
	PG4			303		670		985		1382		2449		3001		3099											
2.24	PG1	57.0		112		202		263		335		433		416													
	PG2			166		353		496		643		999		1119		908											
	PG3	83.9		236		490		699		1063		1897		2377		2190											
	PG4			286		628		888		1296		2322		2874		2984											
2.5	PG1	54.1		103		192		252		328		452		486													
	PG2			153		332		466		611		971		1121		1001											
	PG3	75.5		212		453		644		984		1778		2246		2140											
	PG4			257		580		818		1201		2174		2714		2876											
2.8	PG1	52.3		97.0		180		263		347		456		525													
	PG2			143		309		477		630		928		1095		1063			884								
	PG3	69.8		195		413		649		990		1643		2091		2063			2359								
	PG4			237		529		824		1205		2010		2525		2744			3138								
3.15	PG1	49.7		95.1		185		293		371		520		620		464											
	PG2			138		305		535		664		976		1151		1291			1253								
	PG3	64.9		189		408		755		1075		1672		2082		2218			2585								
	PG4			227		517		967		1320		2030		2495		2847			3297								
3.55	PG1	45.0		87.5		182		272		349		493		607		527			420								
	PG2			126		297		490		616		902		1086		1259			1288								
	PG3	58.7		170		390		676		973		1508		1899		2057			2443								
	PG4			205		494		870		1198		1835		2277		2628			3088								
4	PG1	41.0		79.4		166		247		301		465		580		550			514								
	PG2			114		269		438		523		833		1006		1194			1267		1221						
	PG3	52.2		151		346		592		806		1358		1711		1869			2249								
	PG4			182		439		763		998		1655		2055		2384			2829								
4.5	PG1	41.0		87.5		172		254		347		446		608		657			649		563						
	PG2			122		272		437		585		789		1037		1273			1337		1351						
	PG3	53.0		161		346		586		890		1290		1766		1905			2236								
	PG4			193		438		749		1093		1580		2126		2403			2782								
5	PG1	37.0		79.2		163		245		316		443		586		676			776		788						
	PG2			111		257		419		527		770		989		1246			1495		1578						
	PG3	46.5		143		325		551		783		1220		1662		1805			2414								
	PG4			172		411		707		964		1500		2003		2276			2988								
5.6	PG1	36.5		70.9		145		221		304		423		535		630			745		904						
	PG2			98.3		227		374		503		730		890		1131			1374		1658						
	PG3	46.8		125		281		483		729		1143		1457		1595			2148								
	PG4			150		357		621		902		1409		1761		2014			2660								

平行轴齿轮箱 HELICAL GEAR BOX
类型 H2..,H3... TYPE H2..,H3

额定功率 NOMINAL POWER RATINGS
规格 3...26 SIZES 3...26

额定功率 Nominal Power Ratings																										
IN	n1	n2	齿轮箱规格 Gear box sizes																							
			3	4	5	6	7	8	9	10	11	12	13	14	15	16	17	18	19	20	21	22	23	24	25	26
	r/min		额定功率 PN.KW Nominal power ratings PN in kW																							
6.3	1500	238	87	157	262		474		758		1383		2143		3564		4860									
	1000	159	58	105	175		316		524		924		1432		2381		3247		4862							
	750	119	44	79	131		237		393		692		1072		1782		2430		3639							
7.1	1500	211	77	139	232		420		696		1226		1900		3159	3535	4308	5082								
	1000	141	52	93	155		281		465		819		1270		2111	2362	2879	3396	4311	4946						
	750	106	39	70	117		211		350		616		955		1587	1776	2164	2553	3241	3718	4551					
8	1500	188	69	124	207	266	374	472	620	778	1093	1358	1693	2016	2815	3150	3839	4528								
	1000	125	46	82	137	177	249	314	412	217	726	903	1126	1401	1872	2094	2552	3010	3822	4385	5366					
	750	94	34	62	103	133	187	236	310	389	546	679	846	1053	1408	1575	1919	2264	2574	3297	4036	4508				
9	1500	167	61	110	184	236	332	420	551	691	971	1207	1504	1871	2501	2798	2410	4022								
	1000	111	41	73	122	157	221	279	366	459	645	802	1000	1244	1662	1860	2266	2673	3394	3894	4765	5323				
	750	83	30	55	91	117	165	209	274	343	482	600	747	930	1243	1391	1695	1999	2538	2913	3563	3981	4693			
10	1500	150	55	99	165	212	298	377	495	620	872	1084	1351	1681	2246	2513	3063	3613								
	1000	100	37	66	110	141	199	251	330	414	581	723	901	1120	1497	1675	2042	2408	3058	2508	4293	4796				
	750	75	27	49	82	106	149	188	247	310	436	542	675	840	1123	1257	1531	1806	2293	2631	3220	3597	4241	4869		
11.2	1500	134	49	88	147	189	267	337	442	554	779	968	1207	1501	2006	2245	2736	3227								
	1000	89	33	59	98	126	177	224	294	368	517	643	801	997	1333	1491	1817	2143	2721	3122	3821	4268	5032			
	750	67	25	44	74	95	133	168	221	277	389	484	603	751	1003	1123	1368	1614	2049	2350	2876	3213	3788	4350		
12.5	1500	120	44	79	132	170	239	302	396	496	697	867	1081	1345	1797	2010	2450	2890	3669							
	1000	80	29	53	88	113	159	201	264	311	465	478	720	896	1198	1340	1634	1927	2446	2806	3435	3837	4524			
	750	60	22	40	66	85	119	151	198	248	359	434	540	672	898	1005	1225	1445	1835	2105	2576	2877	3393	3895	4900	
14	1500	107	39	71	118	151	213	269	353	443	622	773	964	1199	1602	1793	2185	2577	3272	3753						
	1000	71	26	47	78	100	141	178	234	294	413	513	639	795	1063	1190	1450	1710	2171	2491	3048	3405	4015	4609		
	750	54	20	36	59	76	107	136	178	223	314	390	486	605	809	905	1103	1301	1651	1894	2318	2590	3053	3506	4410	4976
16	1500	94	34	62	103	133	187	236	310	389	546	679	846	1053	1408	1575	1919	2264	2874	3297						
	1000	63	23	42	69	89	125	158	208	261	366	455	567	706	943	1055	1286	1517	1926	2210	2705	3021	3562	4090	5146	
	750	47	17	31	52	66	94	118	155	194	273	340	423	527	704	787	960	1132	1437	1649	2018	2254	2658	3051	3839	4331
18	1500	83	30	55	91	117	165	209	274	343	482	600	747	930	1243	1391	1695	1999	2538	2912						
	1000	56	21	37	62	79	111	141	185	232	325	405	504	627	839	938	1143	1349	1712	1964	2404	2686	3166	3636	4574	5160
	750	42	15	28	46	59	84	106	139	174	244	303	378	471	629	704	858	1012	1284	1473	1803	2014	2375	2727	3430	3870
20	1500	75	27	49	82	106	149	188	247	310	436	542	675	840	1123	1257	1531	1806	2293	2631						
	1000	50	18	33	55	71	99	126	165	207	291	361	450	560	794	838	1021	1204	1529	1754	2147	2398	2827	3246	4084	4607
	750	38	14	25	42	54	76	95	125	157	221	275	342	426	569	637	776	915	1162	1333	1631	1822	2149	2467	3104	3502
22.4	1500	67	25	43	72	95	130	168	217	277	382	484	617	751	1073	1123	1403	1614	2105	2350	2947		3929			
	1000	45	16	29	48	64	88	113	146	186	257	325	415	504	721	754	942	1084	1414	1579	1979	2158	2639	2921	3770	4147
	750	33	12	21	35	47	64	83	107	36	188	238	304	370	529	553	691	795	1037	1158	1451	1583	1935	2142	2764	3041
25	1500	60			69	85	129	151	214	248	377	434	553	672	961	1087	1257	1508	1885	2168	2639	2953	3518	4021	5026	
	1000	40			46	57	86	101	142	165	251	289	369	448	641	725	838	1005	1257	1445	1759	1969	2346	2681	3351	3770
	750	30			35	42	64	75	107	124	188	217	276	336	481	543	628	754	942	1084	1319	1476	1759	2010	2513	2827
28	1500	54			62	74	116	133	192	220	339	383	498	616	865	978	1131	1357	1696	1951	2375	2658	3166	3619	4524	5089
	1000	36			41	49	77	89	128	147	226	256	322	411	577	652	754	905	1131	1301	1583	1772	2111	2413	3016	3393
	750	27			31	37	58	66	96	110	170	192	249	308	433	489	565	679	848	975	1187	1329	1583	1809	2262	2545
31.5	1500	48			55	73	103	128	171	216	302	377	442	548	769	870	1005	1206	1508	1734	2111	2362	2815	3217	4021	4524
	1000	32			37	49	69	85	114	144	201	251	295	365	513	580	670	804	1005	1156	1407	1575	1876	2145	2681	3016
	750	24			28	36	52	64	85	108	151	188	221	274	385	435	503	603	754	867	1055	1181	1407	1608	2010	2262
35.5	1500	42			48	64	90	112	150	189	264	330	387	479	673	761	880	1055	1319	1517	1847	2067	2463	2815	3518	3958
	1000	28			32	43	60	75	100	126	176	220	258	320	449	507	586	704	880	1012	1231	1378	1642	1876	2346	2639
	750	21			24	32	45	56	75	95	132	165	194	240	336	380	440	528	660	759	924	1034	1231	1407	1759	1979

采用强制润滑 Forced lubrication required

平行轴齿轮箱 HELICAL GEAR BOX
热容量 THERMAL CAPACITIES

类型 H2..,H3... TYPES H2...,H3...
规格 3...26 SIZES 3...26

热容量 PG.KWThermal Capacities																									
齿轮箱规格 Gear box sizes																									
IN		3	4	5	6	7	8	9	10	11	12	13	14	15	16	17	18	19	20	21	22	23	24	25	26
		热容量PG（单位为KW）取决于冷却方式：PG1：无辅助冷却装置；PG2：带冷却风扇；PG3：带冷却盘管；PG4：带风扇和冷却盘管。 Thermal capacity Pc（in Kw）dependent on kind of cooling： PG1：without auxiliary cooling .PG2：fan cooling ，PG3cooling coil，PG4：fan and cooling coil.																							
6.3	PG1	53.2	68.2	89.4		128		177		253		333		325		230		291							
	PG2		93.5	129		202		273		443		607		652		775									
	PG3	84.9	114	181		291		454		669		1164		1405		1713									
	PG4		137	218		357		539		835		1394		1653		2122									
7.1	PG1	50.9	69.9	91.1		124		173		256		340		351	342	315	260	375	321	372					
	PG2		95.7	131		194		264		440		601		659	672	807	802								
	PG3	79.9	115	180		273		427		650		1123		1358	1416	1658	1710								
	PG4		139	217		336		506		813		1344		1599	1670	2040	2129								
8	PG1	49.2	67.1	88.5	97.8	120	137	169	176	252	291	341	372	368	368	365	340	431	402	458	398				
	PG2		91.4	127	140	187	213	255	267	428	495	590	661	658	679	826	831								
	PG3	76.3	109	173	187	259	297	405	450	619	849	1069	1218	1310	1370	1611	1658								
	PG4		131	208	226	320	365	481	530	777	1023	1284	1468	1535	1614	1980	2042								
9	PG1	46.5	64.9	85.7	99.5	116	133	163	172	243	293	338	378	375	383	299	388	469	457	516	479	1037			
	PG2		88.2	123	141	180	204	245	257	406	491	573	652	647	676	829	848								
	PG3	71.4	104	165	187	246	280	383	421	572	824	1012	1175	1247	1321	1562	1615								
	PG4		126	198	225	302	344	456	496	717	994	1216	1407	1461	1550	1907	1983								
10	PG1	44.1	61.4	81.0	96.6	112	129	157	167	235	289	331	378	375	390	418	419	508	492	572	535	1076	1119		
	PG2		83.0	115	137	171	197	234	249	388	478	552	637	629	664	820	850								
	PG3	66.4	96.9	152	179	231	266	359	401	537	783	955	1116	1177	1254	1493	1556								
	PG4		117	183	215	285	327	428	472	672	950	1146	1343	1379	1475	1819	1908								
11.2	PG1	41.7	58.8	77.6	93.5	113	125	149	162	238	277	337	373	370	390	426	437	530	530	607	589	1118	1163		
	PG2		79.4	110	132	172	189	221	240	389	452	556	618	606	647	799	840								
	PG3	62.2	91.7	143	171	229	251	335	378	533	720	941	1062	1100	1187	1411	1494								
	PG4		111	173	206	283	310	400	447	668	872	1133	1275	1292	1391	1717	1822								
12.5	PG1	40.8	56.7	76.3	88.1	111	119	146	156	238	267	323	364	372	384	444	443	555	550	641	621	1118	1163	1337	
	PG2		75.7	107	124	167	180	215	229	381	430	523	295	600	622	799	817								
	PG3	59.7	88.5	141	157	224	237	324	356	522	675	863	997	1078	1114	1370	1410								
	PG4		106	169	190	275	292	384	421	650	818	1036	1199	1261	1305	1665	1716								
14	PG1	38.2	53.7	72.1	84.2	102	120	142	149	226	270	310	369	359	385	434	459	551	574	643	653	1110	1194	1327	1393
	PG2		71.5	101	118	153	181	207	217	359	433	495	598	569	615	766	816								
	PG3	55.5	82.7	131	148	200	235	305	331	453	670	799	987	1001	1087	1280	1369								
	PG4		99.1	156	179	247	290	364	392	602	813	963	1187	1173	1276	1557	1665								
16	PG1	35.3	49.2	67.6	82.6	95.3	118	133	145	212	269	283	354	361	371	420	448	536	268	627	653	1084	1127	1296	1361
	PG2		65.2	93.7	114	142	175	193	210	334	424	449	563	565	583	725	781								
	PG3	51.3	74.5	120	146	184	229	280	321	440	653	707	900	978	1009	1188	1281								
	PG4		89.6	144	175	226	282	334	378	549	789	855	1084	1147	1183	1444	1559								
18	PG1	34.4	47.0	64.5	78.1	91.1	108	125	140	196	255	285	338	340	373	415	433	534	551	617	637	1050	1092	1256	1318
	PG2		62.0	89.4	108	136	160	181	202	310	398	450	533	527	579	702	739								
	PG3	50.2	70.0	113	135	175	206	261	302	410	602	709	836	901	987	1132	1185								
	PG4		84.2	136	163	216	253	312	357	513	729	854	1007	1059	1159	1373	1446								
20	PG1	32.1	46.0	60.4	73.1	84.9	102	121	132	189	238	267	308	326	351	406	429	517	548	598	634	1015	1056	1214	1274
	PG2		60.4	83.5	100	126	149	174	189	297	369	419	482	498	540	681	717								
	PG3	45.9	67.7	105	124	160	189	250	278	387	547	646	740	828	910	1085	1124								
	PG4		81.4	126	150	198	232	298	329	484	663	780	893	970	1069	1318	1368								
22.4	PG1	31.9	42.5	56.1	69.8	81.8	97	111	124	176	220	240	310	330	336	355	420	440	531	524	607	775	1005	928	1210
	PG2		55.8	77.1	95.8	121	143	161	177	275	343	301	482	443	510	460	695								
	PG3	45.3	61.7	95.4	118	153	180	225	259	352	512	525	740	844	834	844	1078								
	PG4		74.3	115	142	188	221	269	307	441	620	580	893	941	980	934	1311								
25	PG1			56.8	65.4	84.3	90.6	115	120	173	213	234	290	322	341	344	367	435	453	537	535	760	790	908	945
	PG2			69.2	89.3	105	132	145	171	224	329	292	448	429	456	445	474								
	PG3			98.7	108	158	165	231	248	392	480	499	676	795	854	796	847								
	PG4			110	131	177	203	258	294	436	583	550	815	888	953	881	940								
28	PG1			54.5	60.7	84.7	87.1	114	111	167	198	225	259	318	333	339	355	427	447	540	548	778	809	930	967
	PG2			66.5	82.6	106	127	143	158	215	304	281	323	421	441	436	456								
	PG3			93.2	98.8	157	157	224	224	367	435	468	548	767	804	766	799								
	PG4			104	119	176	193	250	267	410	530	518	605	858	898	850	887								
31.5	PG1			52.9	61.2	81.2	90.3	111	115	161	194	219	252	310	328	329	349	417	439	537	549	773	804	925	962
	PG2			64.3	73.9	101	112	139	144	207	247	272	312	409	433	422	447								
	PG3			89.4	102	148	162	215	268	350	403	449	520	732	775	734	772								
	PG4			100	114	167	181	240	293	391	450	496	574	819	867	813	856								
35.5	PG1			51.0	58.7	78.6	90.6	107	114	155	186	212	243	295	320	313	339	405	429	530	545	766	797	916	953
	PG2			62.0	70.9	98.1	112	134	141	199	236	262	301	388	420	399	433								
	PG3			85.4	96.3	142	160	205	260	331	377	427	489	678	741	678	738								
	PG4			95.4	108	160	180	230	284	371	423	472	541	759	831	753	819								

平行轴齿轮箱 HELICAL GEAR BOX
类型 H3..,H4... TYPEH 3..,H4

额定功率 NOMINAL POWER RATINGS
规格 5...26 SIZES 5...29

IN	n1	n2	5	6	7	8	9	10	11	12	13	14	15	16	17	18	19	20	21	22	23	24	25	26
			额定功率 Nominal Power Ratings																					
			齿轮箱规格 Gear box sizes																					
	r/min		额定功率 PN.KW Nominal power ratings PN in kW																					
40	1500	38	44	58	82	101	135	171	239	298	350	434	609	688	796	955	1194	1373	1671	1870	2228	2547	3183	3581
	1000	25	29	38	54	67	89	113	157	196	230	285	401	453	524	658	785	903	1099	1230	1466	1675	2094	2356
	750	18.8	22	29	40	50	67	85	118	148	173	215	301	341	394	472	591	679	827	925	1102	1260	1575	1772
45	1500	33	38	50	71	88	117	149	207	259	304	277	529	598	691	829	1037	1192	1451	1624	1935	2212	2764	3110
	1000	22	25	33	47	59	78	99	138	173	203	251	352	399	461	553	691	795	968	1083	1290	1474	1843	2073
	750	16.7	19	25	36	45	59	75	105	131	154	191	268	303	350	420	525	603	734	822	979	1119	1399	1574
50	1500	30	35	46	64	80	107	135	188	236	276	342	481	543	628	754	942	1084	1319	1476	1759	2010	2513	2827
	1000	20	23	30	43	53	71	90	126	157	184	228	320	362	419	503	628	723	880	984	1173	1340	1675	1885
	750	15	17	23	32	40	53	68	94	118	138	171	240	272	314	377	471	542	660	738	880	1005	1257	1414
56	1500	27	31	41	58	72	96	122	170	212	249	308	433	489	565	679	848	975	1187	1329	1583	1809	2262	2545
	1000	17.9	21	27	38	48	64	81	112	141	165	204	287	324	375	450	562	647	787	881	1050	1200	1499	1687
	750	13.4	15	20	29	36	48	60	84	105	123	153	215	243	281	337	421	484	589	659	786	898	1123	1263
63	1500	24	28	36	52	64	85	108	151	188	221	274	385	435	503	603	754	867	1055	1181	1407	1608	2010	2262
	1000	15.9	18	24	34	42	57	72	100	125	147	181	255	288	333	400	499	574	699	7853	932	1066	1332	1498
	750	11.9	14	18	26	32	42	54	75	93	110	136	191	216	209	299	374	430	523	586	698	797	997	1121
71	1500	21	24	32	45	56	75	95	132	165	194	240	336	390	440	528	660	759	924	1034	1231	1407	1759	1979
	1000	14.1	16	21	30	38	50	63	89	111	130	161	226	255	295	354	443	509	620	694	827	945	1181	1329
	750	10.6	12	16	23	28	38	48	67	83	98	121	170	192	222	266	333	383	466	522	622	710	888	999
80	1500	18.8	22	29	40	50	67	85	118	148	173	215	301	341	394	472	591	679	827	925	1102	1260	1575	1772
	1000	12.5	14	19	27	33	45	56	79	98	115	143	200	226	262	314	393	452	550	615	733	838	1047	1178
	750	9.4	11	14	20	25	33	42	59	74	87	107	151	170	197	236	295	340	413	463	551	630	787	886
90	1500	16.7	19	25	35	45	59	75	105	131	154	191	268	303	350	420	507	603	717	822	979	1119	1399	1574
	1000	11.1	13	17	23	30	39	50	70	87	102	127	178	201	232	279	337	401	477	546	651	744	903	1046
	750	8.3	10	13	17	22	29	37	52	65	76	95	133	150	174	209	252	300	356	408	487	556	695	782
100	1500	15		23	32	40	53	68	94	118	138	171	240	272	314	355	471	526	660	730	880	1005	1257	1414
	1000	10		15	21	27	36	45	63	79	92	114	160	181	209	237	314	351	440	487	586	670	838	942
	750	7.5		11	16	20	27	34	47	59	69	86	120	136	157	177	236	263	330	365	440	503	628	707
112	1500	13.4		20	29	35	48	59	84	105	123	153	215	243	281	337	421	484	589	659	786	898	1123	1263
	1000	8.9		13	19	23	32	39	56	70	82	102	143	161	186	224	280	322	391	438	522	596	746	839
	750	6.7		10	14	18	24	29	42	53	62	76	107	121	140	168	210	242	295	330	393	449	561	631
125	1500	12			26	32	43	54	75	94	111	137	192	217	251	302	377	434	528	591	704	804	1005	1131
	1000	8			17	21	28	36	50	63	74	91	128	145	168	201	251	289	352	394	469	536	670	754
	750	6			13	16	21	27	38	47	55	68	96	109	126	151	188	217	264	295	352	402	503	565
140	1500	10.7			23	29	38	48	67	84	99	122	171	194	224	269	336	387	471	527	627	717	896	1008
	1000	7.1			15	19	25	32	45	56	65	81	114	129	149	178	223	256	312	349	416	476	595	669
	750	5.4			12	14	19	24	34	42	50	62	87	98	113	136	170	195	237	266	317	362	452	509
160	1500	9.4			20	25	33	42	59	74	87	107	151	170	197	236	295	240	413	463	551	630	787	886
	1000	6.3			14	17	22	28	40	49	58	72	101	114	132	158	198	228	277	310	369	422	528	594
	750	4.7			10	13	17	21	30	37	43	54	75	85	98	118	148	170	207	231	276	315	394	443
180	1500	8.3			18	22	30	37	52	65	76	95	133	150	174	209	261	300	365	408	487	556	695	782
	1000	5.6			12	15	20	25	35	44	52	64	90	101	117	141	176	202	246	276	328	375	469	528
	750	4.2			9.0	11	15	19	26	33	39	48	67	76	88	106	132	152	185	207	264	281	352	396
200	1500	7.5			16	20	27	34	47	59	69	86	120	136	157	188	236	271	330	369	440	503	628	707
	1000	5			11	13	18	23	31	39	46	57	80	91	105	126	157	181	220	246	293	335	419	471
	750	3.8			8.2	10	14	17	24	30	35	43	61	69	80	95	119	137	167	187	223	255	318	358
224	1500	6.7			14	18	24	30	42	53	62	76	107	121	140	168	210	242	295	330	393	449	561	631
	1000	4.5			10	12	16	20	28	35	41	51	72	82	94	113	141	163	198	221	264	302	377	424
	750	3.3			7.1	8.8	12	15	21	26	30	38	53	60	69	83	104	119	145	163	194	221	276	311
250	1500	6			13	16	21	27	38	47	55	68	96	109	126	151	188	217	264	295	352	402	503	565
	1000	4			8.6	11	14	18	25	31	37	46	64	72	84	101	126	145	176	197	235	268	335	377
	750	3			6.4	8.0	11	14	19	24	28	34	48	54	63	75	94	108	132	148	176	201	251	283
280	1500	5.4			12	14	19	24	34	42	50	62	87	98	113	136	170	195	237	266	217	362	452	509
	1000	3.6			7.7	9.6	13	16	23	28	33	41	58	65	75	90	113	130	158	177	211	241	302	339
	750	2.7			5.8	7.2	10	12	17	21	25	31	43	49	57	68	85	98	119	133	158	181	226	254
315	1500	4.8			10.3	13	17	22	30	38	44	55	77	87	101	121	151	173	211	236	281	322	402	452
	1000	3.2			7	8.5	11	14	20	25	29	37	51	58	67	80	101	116	141	157	188	214	268	302
	750	2.4			5.2	64	8.5	11	15	19	22	27	38	43	50	60	75	87	106	118	141	161	201	226
355	1500	4.2			8.6	11	15	19	26	33	39	48	62	76	84	106	128	152	180	207	246	281	352	396
	1000	2.8			5.7	7.5	9.7	13	17	22	26	32	41	51	56	70	85	101	120	138	164	188	235	264
	750	2.1			4.3	5.6	7.3	9.5	13	16	19	24	31	38	42	53	64	76	90	103	123	141	176	198
400	1500	3.8				10.1		17		30		43		63		89		133		185		255		358
	1000	2.5				6.7		11		20		29		41		58		88		122		168		236
	750	1.9				5.1		8.6		15		22		31		44		67		93		127		179
450	1500	3.3				8.6		14		26		38												
	1000	2.2				5.7		9.6		17		25												
	750	1.7				4.4		7.4		13		19												

平行轴齿轮箱 HELICAL GEAR BOX
类型 H3..,H4... TYPES H3...,H4...

热容量 THERMAL CAPACITIES
规格 5...26 SIZES 5...26

热容量 Thermal Capacities PG in kW

齿轮箱规格 Gear box sizes

热容量PG（单位为KW）取决于冷却方式：PG1：无辅助冷却装置；PG2：带冷却风扇；PG3：带冷却盘管；PG4：带风扇和冷却盘管。
Thermal capacity Pc（in Kw）dependent on kind of cooling：
PG1：without auxiliary cooling .PG2：fan cooling ，PG3cooling coil，PG4：fan and cooling coil.

IN		5	6	7	8	9	10	11	12	13	14	15	16	17	18	19	20	21	22	23	24	25	26
40	PG1	48.1	56.6	74.6	86.8	101	110	149	180	204	236	284	304	300	322	390	416	517	537	754	784	902	938
	PG2	58.3	68.6	92.8	107	127	137	190	228	251	291	371	398	382	409								
	PG3	79.3	92.4	132	151	191	248	312	359	403	467	639	686	641	683								
	PG4	88.6	103	149	170	214	272	349	402	446	517	717	770	711	760								
45	PG1	46.0	54.9	71.8	84.0	97.2	107	148	173	195	227	282	293	297	309	386	401	501	524	745	775	891	927
	PG2	55.7	66.2	89	104	121	133	189	219	240	280	368	381	377	392								
	PG3	74.9	88.3	126	145	181	238	305	341	379	444	626	648	627	644								
	PG4	83.8	98.7	142	163	203	261	342	382	419	491	702	725	695	716								
50	PG1	44.4	51.7	67.6	79.8	94.9	101	145	166	191	219	281	291	292	306	379	395	500	508	736	765	880	915
	PG2	53.6	62.2	83.7	98.0	118	125	184	210	233	269	362	378	368	386								
	PG3	72.3	82	118	136	177	221	299	322	369	419	619	634	613	628								
	PG4	80.9	91.7	133	152	197	242	334	360	408	465	691	710	681	701								
56	PG1	42.1	49.6	64.4	76.7	90.3	97.0	134	165	184	209	267	289	278	300	362	388	477	506	720	749	861	895
	PG2	50.7	59.5	79.4	94.1	112	120	170	208	225	256	343	371	350	377								
	PG3	67.9	77.6	111	129	165	209	271	315	349	394	577	626	574	617								
	PG4	75.6	86.9	125	145	185	229	302	353	386	437	645	698	636	684								
63	PG1	39.6	47.7	60.0	72.4	85.3	94.7	127	161	174	204	252	275	262	286	338	371	456	482	697	724	834	867
	PG2	47.6	57.1	73.8	88.5	105	116	160	202	212	249	323	353	329	357								
	PG3	62.9	74.9	102	121	153	204	251	309	325	384	533	582	530	576								
	PG4	70.2	83.8	114	136	172	224	280	345	359	425	596	653	589	640								
71	PG1	39.2	45.2	58.2	68.9	83.4	90.1	124	150	169	197	245	260	252	270	333	346	431	461	669	696	800	832
	PG2	47.0	54.0	71.3	84.1	103	111	155	187	205	239	313	332	315	337								
	PG3	62.2	70.2	97.9	113	150	191	242	279	310	364	513	540	507	534								
	PG4	69.4	78.3	110	127	167	209	270	312	343	403	573	604	564	592								
80	PG1	37.2	42.6	56.8	64.3	78.9	85.1	117	141	164	186	236	252	242	259	315	341	411	435	655	681	783	814
	PG2	44.5	50.6	69.6	78.2	96.8	104	146	176	199	226	300	321	302	323								
	PG3	57.8	65.2	64.2	104	139	177	223	259	299	338	484	519	479	511								
	PG4	64.6	72.8	106	117	156	194	250	290	330	375	542	580	532	567								
90	PG1	36.7	42.2	53.7	62.2	74.9	83.0	113	138	153	180	222	243	228	248	299	322	399	415	627	652	750	780
	PG2	43.9	50.2	65.7	75.4	91.8	101	141	171	186	218	282	308	284	309								
	PG3	56.2	64.6	87.1	100	129	173	214	250	274	323	448	490	443	483								
	PG4	63.0	72.1	98.3	113	145	189	240	280	304	357	501	549	493	537								
100	PG1		40.0	48.1	60.9	67.1	78.8	99.5	130	133	175	179	228	201	234	282	306	388	403	509	632	611	756
	PG2		47.5		73.8		95.9		161		212		289		290								
	PG3		60.0		96.7		161		231		311		453		447								
	PG4		67.2		109		176		259		344		507		497								
112	PG1		39.5	46.3	57.6	64.2	74.9	98.7	126	130	164	171	184	192	206	270	289	379	392	498	518	596	620
	PG2		47.0		69.8		91.2		156		198												
	PG3		58.5		89.6		149		222		286												
	PG4		65.5		101		164		249		317												
125	PG1			44.9	51.6	62.1	67.3	94.6	110	126	142	165	177	185	197	261	276	367	383	488	508	584	607
140	PG1			42.6	49.5	60.1	64.4	91.5	109	122	138	159	170	178	190	251	267	347	371	475	494	568	591
160	PG1			41.0	48.0	56.8	62.4	87.0	105	115	134	153	164	171	183	241	257	333	351	455	473	544	566
180	PG1			39.4	45.6	54.4	60.4	83.9	101	111	130	150	157	167	175	230	247	328	336	439	457	525	546
200	PG1			37.9	43.9	52.6	57.0	79.2	96.4	108	123	146	154	161	172	222	236	309	331	432	449	516	537
224	PG1			35.7	42.0	50.5	54.6	75.9	92.8	103	118	136	150	150	166	213	227	295	312	428	445	512	532
250	PG1			34.1	40.7	48.2	53.0	72.1	87.6	98.0	115	129	139	143	155	202	218	279	297	409	425	489	509
280	PG1			33.1	38.2	46.8	50.8	69.4	84.3	94.9	109	125	132	139	147	194	207	268	281	388	404	467	486
315	PG1			32.4	36.6	44.6	48.5	67.7	79.9	91.0	105	119	128	133	143	190	199	257	270	374	389	447	465
355	PG1			30.9	35.5	43.8	47.1	64.4	76.9	86.8	101	117	123	130	137	181	195	245	260	363	278	435	452
400	PG1				34.8		44.9		75.1		97.1		120		134		185		248		359		459
450	PG1				33.1		44.1		71.4		92.6												

垂直轴齿轮箱 BEVEL-HELICAL GEAR BOX 额定功率 NOMINAL POWER RATINGS

类型 B2...,B3... TYPE B2..,B3 规格 1...26 SIZES 1...26

额定功率 Nominal Power Ratings																												
IN	n1	n2	齿轮箱规格 Gear box sizes																									
			1	2	3	4	5	6	7	8	9	10	11	12	13	14	15	16	17	18	19	20	21	22	23	24	25	26
	r/min		额定功率 PN.KW Nominal power ratings PN in kW																									
5	1500	300	36	63	97	182	295		559		880		1351		2073													
	1000	200	24	42	65	121	197		373		586		901		1382		2555											
	750	150	18	31	49	91	148		280		440		675		1037		1916											
5.6	1500	168	32	56	87	163	264		500		786		1263		1880													
	1000	179	22	37	58	109	176		334		525		843		1256		2287											
	750	134	16	28	43	81	132		250		393		631		940		1712	1894	2736									
6.3	1500	238	29	50	77	145	234	299	444	556	698	887	1171	1371	1769	2044												
	1000	159	19	33	52	97	157	200	296	371	466	593	783	916	1182	1365	2164	2348										
	750	119	14	25	39	72	117	150	222	278	349	444	586	685	885	1022	1620	1757	2430									
7.1	1500	211	25	44	68	128	208	265	393	493	619	787	1083	1259	1613	1856												
	1000	141	17	30	46	86	139	177	263	329	413	562	723	842	1078	1240	1949	2141	2879									
	750	106	13	22	34	64	104	133	198	248	311	395	544	633	810	932	1465	1609	2164	2553								
8	1500	188	23	39	61	114	185	236	350	439	551	701	944	1161	1516	1732	2598											
	1000	125	15	26	41	76	123	157	233	292	366	466	661	772	1008	1152	1728	1937	2552									
	750	94	11	20	31	57	93	118	175	219	276	350	497	581	758	866	1299	1457	1919	2264								
9	1500	167	20	35	54	101	164	210	311	390	490	623	883	1067	1364	1591	2309	2588										
	1000	111	13	23	36	67	109	139	207	259	325	414	587	709	907	1058	1534	1720	2266	2673								
	750	83	10	17	27	50	82	104	155	194	243	309	439	530	678	791	1147	1286	1695	1999								
10	1500	150	18	31	49	91	148	188	280	350	440	559	793	974	1225	1492	2073	2325										
	1000	100	12	21	32	61	98	126	186	234	293	373	529	649	817	995	1382	1550	2042	2408								
	750	75	9	16	24	46	74	94	140	175	220	280	397	487	613	746	1037	1162	1531	1806								
11.2	1500	134	16	28	43	81	132	168	250	313	393	500	709	870	1094	1368	1852	2077										
	1000	89	11	19	29	54	88	112	166	208	261	332	471	578	727	909	1230	1379	1817	2143								
	750	67	81	14	22	41	66	84	125	156	196	250	354	435	547	684	926	1038	1368	1614								
12.5	1500	120	14	25	39	69	118	151	214	280	352	447	635	779	980	1225	1659	1860	2450									
	1000	80	10	17	26	46	79	101	142	187	235	298	423	519	653	817	1106	1240	1634	1927	2094		2848					
	750	60	7.2	13	19	35	59	75	107	140	176	224	317	390	490	613	826	930	1225	1445	1571		2136					
14	1500	107	13	22	35	67	110	134	204	250	331	399	594	695	896	1092	1535	1658	2185	2577								
	1000	71	8.5	15	23	45	73	89	135	166	219	265	394	461	595	725	1019	1100	1450	1710	1948	2193	2676					
	750	54	6.5	11	18	34	55	68	103	126	167	301	300	351	452	551	775	837	1103	1301	1481	1668	2036	2290				
16	1500	94	11	19	31	61	100	118	188	212	305	350	551	610	817	960	1398	1516	1969	2264								
	1000	63	7.3	13	20	41	67	79	126	142	205	235	369	409	548	643	937	1016	1319	1517	1814	2032	2507	2784				
	750	47	5.4	9.6	15	31	50	59	94	106	153	175	276	305	408	480	699	758	984	1132	1353	1516	1870	2077				
18	1500	83	9	16	26	56	92	110	172	201	282	326	504	565	739	869	1286	1391	1738	2086								
	1000	56	6	11	18	38	62	74	116	135	191	220	340	381	498	586	868	938	1173	1407	1689	1876	2346	2568				
	750	42	4.5	7.9	13	28	47	55	87	102	143	165	255	286	374	440	651	704	880	1055	1267	1407	1759	1926				
20	1500	75			28	52	86	104	161	188	267	309	471	534	691	809	1202	1312	1571	1885								
	1000	50			19	35	58	69	107	125	178	206	314	356	461	539	801	874	1047	1257	1571	1738	2199	2382	2932			
	750	38			14	26	44	53	82	95	135	156	239	271	350	410	609	665	796	955	1194	1321	1671	1810	2228			
22.4	1500	67			25	46	77	97	144	174	239	288	421	500	617	744	1073	1214	1403	1684	2105	2420						
	1000	45			17	31	52	65	97	117	160	193	283	339	415	499	721	815	942	1131	1414	1626	1979	2215	2639	3015		
	750	33			12	23	38	48	71	86	117	142	207	249	304	366	529	598	691	829	1037	1192	1451	1624	1935	2212	2764	
25	1500	60			23	41	69	91	129	160	214	270	377	471	553	985	961	1087	1257	1508	1885	2168						
	1000	40			15	28	46	61	86	107	142	180	251	314	369	457	641	725	838	1005	1257	1445	1759	1969	2346	2681		
	750	30			11	21	35	46	64	80	107	135	188	236	276	342	481	543	628	754	942	1084	1319	1476	1759	2010	2010	2827
28	1500	54			20	37	62	82	116	144	192	204	339	424	498	616	865	978	1131	1357	1696	1950	2375					
	1000	36			14	25	41	55	77	96	128	162	226	283	332	411	577	652	754	905	1131	1301	1583	1772	2111	2413	3016	
	750	27			10.2	19	31	41	58	72	96	122	170	212	249	308	433	489	565	679	848	975	1187	1329	1583	1809	2262	2545

垂直轴齿轮箱 HELICAL GEAR BOX
类型 B2..,B3... TYPES B2...,B3...

热容量 THERMAL CAPACITIES
规格 1...26 SIZES 1...26

热容量 Thermal Capacities PG in kW

齿轮箱规格 Gear box sizes

热容量PG（单位为KW）取决于冷却方式：PG1：无辅助冷却装置；PG2：带冷却风扇；PG3：带冷却盘管；PG4：带风扇和冷却盘管。
Thermal capacity Pc（in Kw）dependent on kind of cooling；
PG1：without auxiliary cooling .PG2：fan cooling ，PG3cooling coil，PG4：fan and cooling coil.

IN		1	2	3	4	5	6	7	8	9	10	11	12	13	14	15	16	17	18	19	20	21	22	23	24	25	26
5	PG1	34.9	45.6	59.7	66.3	86.9		122		150		233		286		330											
	PG2	38.1	50.6	73.1	101	140		223		272		458		662		797											
	PG3	41.1	59.2	109	135	202		313		391		664		1318		1786											
	PG4	45.0	67.5	118	166	250		403		500		862		1632		2158											
5.6	PG1	33.4	44.0	27.6	64.1	85.2		117		144		233		295		349		328									
	PG2	36.0	48.5	70.4	96.9	137		209		256		446		653		789		862									
	PG3	41.6	58.4	104	130	196		288		360		631		1264		1729		2015									
	PG4	45.0	64.8	112	160	242		371		261		821		1573		2084		2427									
6.3	PG1	32.0	29.7	52.2	62.4	81.9	96.5	110	134	137	155	218	277	282	337	351	374	353									
	PG2	34.7	42.7	63.5	93.8	130	152	194	235	240	272	406	316	597	726	752	815	836									
	PG3	38.1	51.2	91.8	124	182	259	261	381	327	451	555	957	1110	1384	1596	1748	1872									
	PG4	41.0	57.3	99.0	153	225	307	337	471	421	554	723	1166	1377	1712	1922	2105	2262									
7.1	PG1	30.7	39.4	51.5	58.8	77.7	94.7	104	127	130	148	217	275	284	341	346	372	364	388								
	PG2	35.4	43.5	62.7	84.6	122	148	182	221	255	256	397	501	589	712	715	775	804	867								
	PG3	37.0	50.4	90.9	114	168	252	240	250	300	414	535	913	1076	1326	1479	1613	1752	1882								
	PG4	39.0	57.0	97.8	140	208	298	310	433	387	510	697	1106	1339	1349	1781	1941	2109	2269								
8	PG1	28.5	36.6	48.0	55.4	73.3	90.6	98.9	120	124	141	201	254	268	322	330	365	356	393								
	PG2	31.2	40.2	58.2	82.1	114	140	171	205	212	240	362	454	539	648	659	736	750	832								
	PG3	33.8	48.0	83.5	105	154	233	222	317	278	376	473	801	959	1162	1330	1501	1590	1758								
	PG4	35.8	52.5	89.8	130	192	277	287	393	359	464	619	974	1190	1441	1598	1802	1909	2115								
9	PG1	25.0	34.2	45.8	52.7	69.8	85.8	94.6	113	119	134	193	252	260	322	321	347	351	381								
	PG2	26.6	37.6	55.2	77.5	108	132	162	192	202	225	345	444	515	638	633	678	723	773								
	PG3	29.9	43.2	78.4	96.9	142	214	208	292	262	346	446	776	897	1130	1258	1342	1512	1593								
	PG4	33.0	48.3	84.0	120	176	255	270	362	339	428	583	941	1118	1403	1513	1614	1815	1915								
10	PG1	22.2	28.6	38.4	44.3	64.6	80.6	88.6	107	112	127	183	232	249	301	307	337	342	374								
	PG2	23.0	31.2	46.4	64.2	98.9	123	150	180	189	212	323	403	485	583	591	650	684	745								
	PG3	25.0	36.0	64.3	77.4	127	197	189	269	240	319	409	687	830	999	1148	1271	1403	1516								
	PG4	26.2	39.8	69.1	95.9	158	235	246	335	310	395	537	835	1033	1244	1383	1528	1684	1818								
11.2	PG1	21.3	27.8	37.6	42.8	57.9	76.6	79.3	102	101	122	164	223	224	290	280	322	315	363								
	PG2	22.1	30.4	44.8	61.9	88.0	116	133	171	167	202	285	384	431	555	532	608	618	705								
	PG3	24.0	34.7	62.1	73.9	111	180	165	252	208	301	354	647	720	934	1010	1159	1243	1411								
	PG4	27.2	38.6	66.4	91.7	138	215	215	314	270	374	465	788	900	1167	1221	1400	1494	1688								
12.5	PG1	20.5	29.4	37.3	45.0	61.1	70.9	97.2	95.7	129	115	183	210	238	277	334	293	377	334								
	PG2	21.4	32.0	45.1	58.5	83.0	106	133	159	182	189	288	359	379	522	533	546	684	636								
	PG3	25.9	38.1	62.2	72.5	117	160	206	230	305	275	431	593	67.4	865	1054	1019	1264	1251								
	PG4	27.5	40.6	66.7	85.2	137	192	239	287	353	342	526	724	795	1078	1222	1235	1518	1500								
14	PG1	19.4	25.6	33.3	43.7	59.2	63.4	93.9	85.8	125	103	180	187	240	248	322	349	363	411								
	PG2	21.0	27.8	39.7	56.8	80.3	94.4	128	141	176	168	282	316	382	462	512	552	657	734								
	PG3	22.6	32.8	54.4	70.3	113	140	199	201	296	239	422	512	679	749	1006	1066	1214	1331								
	PG4	23.8	38.0	58.1	82.6	132	167	230	250	341	297	514	627	801	937	1166	1241	1455	1598								
16	PG1	18.6	24.0	31.2	41.5	57.2	66.4	89.2	105	122	137	171	203	221	259	318	334	365	379								
	PG2	19.8	25.9	37.1	54.0	77.3	88.6	122	140	172	190	268	311	349	404	503	528	652	672								
	PG3	21.8	30.4	50.2	66.8	109	121	189	211	287	324	401	526	617	699	984	1018	1194	1219								
	PG4	23.0	32.5	53.6	78.3	127	141	219	243	331	371	487	621	727	824	1142	1181	1433	1460								
18	PG1	17.1	21.8	28.3	40.3	55.4	64.3	86.4	101	118	126	168	203	222	261	306	322	351	399								
	PG2	18.2	23.7	33.6	52.4	74.9	85.8	118	136	166	175	262	311	352	407	482	521	626	698								
	PG3	19.5	27.5	45.1	64.7	105	116	182	205	277	298	393	527	621	703	945	1003	1142	1257								
	PG4	20.8	29.3	48.0	76.0	123	136	211	236	320	341	477	622	732	829	1091	1161	1371	1506								
20	PG1			33.0	38.0	53.1	61.9	82.8	96	113	129	460	189	209	239	296	317	340	366	411		475		795			
	PG2			37.1	49.4	71.8	82.6	113	129	159	180	250	289	329	371	464	497	602	639	745		838		993			
	PG3			58.4	61.2	101	112	174	193	265	308	374	487	581	639	907	953	1099	1146								
	PG4			61.1	71.6	118	131	201	223	307	350	454	575	684	753	1047	1104	1316	1375								
22.4	PG1			32.8	37.1	52.2	60.0	80.0	93.2	110	119	153	189	201	242	289	306	337	354	409	431	473	492	814	847	974	
	PG2			37.1	48.1	70.6	80.1	109	125	155	165	237	289	313	374	450	478	586	614	725	762	818	849	993	1033	1188	
	PG3			58.6	59.5	99.8	109	168	187	257	279	347	486	542	645	859	912	1051	1099								
	PG4			61.1	69.8	117	127	193	216	297	320	423	574	639	759	994	1057	1261	1318								
25	PG1			30.7	35.2	49.4	57.5	77.3	89.3	105	114	145	181	190	226	273	300	322	350	399	427	461	487	783	814	936	983
	PG2			34.7	45.5	66.6	76.6	105	119	147	158	222	275	294	249	419	462	548	598	692	741	778	828	955	993	1142	1199
	PG3			54.1	56.1	93.8	104	160	179	239	268	318	462	498	602	777	867	956	1053								
	PG4			56.5	65.7	109	121	185	207	276	306	388	547	588	708	899	1004	1147	1264								
28	PG1			29.9	33.8	47.7	56.5	73.4	86.3	100	111	138	173	181	217	226	283	318	334	388	415	446	473	762	793	912	958
	PG2			33.6	43.5	64.0	75.3	98.8	115	139	154	211	262	278	332	406	430	535	559	659	706	740	786	952	991	1140	1197
	PG3			51.8	52.9	88.7	103	148	173	222	259	296	431	462	260	745	785	925	958								
	PG4			54.2	62.1	103	120	171	199	257	297	362	509	547	660	863	909	1109	1148								

垂直轴齿轮箱 BEVEL-HELICAL GEAR BOX
类型 B3..,B4... TYPES B3..,B4

额定功率 NOMINAL POWER RATINGS
规格 3...26 SIZES 3...26

额定功率 Nominal Power Ratings																										
IN	n1	n2	齿轮箱规格 Gear box sizes																							
			3	4	5	6	7	8	9	10	11	12	13	14	15	16	17	18	19	20	21	22	23	24	25	26
	r/min		额定功率 PN.KW Nominal power ratings PN in kW																							
31.5	1500	48	18	33	55	73	103	128	171	216	302	377	442	548	769	870	1005	1206	1508	1734	2111					
	1000	32	121	22	37	49	69	85	114	144	201	251	295	365	513	580	670	804	1005	1156	1407	1575	1876	2145	2681	3016
	750	24	9.0	17	28	36	52	64	85	108	151	188	221	274	385	435	503	603	754	867	1055	1181	1407	1608	2010	2262
35.5	1500	42	15.8	29	48	64	90	112	150	189	264	330	387	479	673	761	880	1055	1319	1517	1847	2067	2463	2815		
	1000	28	11	19	32	43	60	75	100	126	176	220	258	320	449	507	286	704	880	1012	1231	1378	1642	1876	2346	2639
	750	21	79	15	24	32	45	56	75	95	132	165	194	240	336	380	440	523	660	759	924	1034	1231	1407	1759	1979
40	1500	38	14	26	44	58	82	101	135	171	239	298	350	434	609	688	796	955	1194	1373	1671	1870	2228	2597		
	1000	25	9	17	29	38	54	67	89	113	157	196	230	285	401	453	524	628	785	903	1099	1230	1466	1675	2094	2356
	750	18.8	71.1	13	22	29	40	50	67	85	118	148	173	215	301	341	394	472	591	679	827	925	1102	1260	1575	1772
45	1500	33	12	23	38	50	71	88	117	14.9	207	259	304	377	529	598	691	859	1037	1192	1451	1924	1935	2212	2764	
	1000	22	8.3	15	25	33	47	59	78	99	138	172	203	251	352	399	461	553	691	795	968	1083	1290	1474	1843	2073
	750	16.7	6.3	12	19	25	36	45	59	75	105	131	124	191	268	303	350	420	525	603	734	822	979	1119	1399	1574
50	1500	30	11	21	35	46	64	80	107	135	188	236	276	342	481	543	628	754	942	1083	1319	1476	1759	2010	2513	2827
	1000	20	8	14	23	30	43	53	71	90	126	157	184	228	320	362	419	503	628	723	880	984	1173	1340	1675	1885
	750	15	6	10.4	17	23	32	40	53	68	94	118	138	171	240	272	314	377	471	542	660	738	880	1005	1257	1414
56	1500	27	10.2	19	31	41	58	72	96	122	170	212	249	308	433	489	565	679	848	975	1187	1329	1583	1809	2262	2545
	1000	17.9	6.7	12	21	27	38	48	64	81	112	141	165	204	287	324	375	450	562	647	787	881	1050	1200	1499	1687
	750	13.4	5.1	9.3	15	20	29	36	48	60	84	105	123	153	215	243	481	227	421	484	589	659	786	898	1123	1263
63	1500	24	9	17	28	36	50	64	85	108	151	188	221	274	385	435	503	603	754	867	1055	1181	1407	1608	2010	2262
	1000	15.9	6	11	18	24	33	42	57	72	100	125	147	181	255	288	333	400	499	574	699	783	932	1066	1332	1498
	750	11.9	4.5	8.2	14	18	25	32	42	54	75	93	110	136	191	216	249	299	374	430	523	586	698	797	997	1121
71	1500	21	7.9	14.5	24	32	44	56	75	95	132	165	194	240	226	380	440	538	660	759	924	1034	1231	1407	1759	1979
	1000	14.1	5.3	9.7	16	21	30	38	50	63	89	111	130	161	226	255	295	384	443	509	620	694	827	945	1181	1329
	750	10.6	4	7.3	12	16	22	28	38	48	67	83	98	121	170	192	222	266	333	383	166	522	622	710	888	999
80	1500	18.8			22	28	40	50	67	85	118	148	173	215	301	341	394	472	591	679	827	925	1102	1260	1575	1772
	1000	12.5			14	18	27	33	45	56	79	98	115	143	200	226	262	314	393	452	550	615	733	838	1047	1178
	750	9.4			11	14	20	25	33	42	59	74	87	107	151	170	197	236	295	340	413	463	551	630	787	886
90	1500	16.7			19	24	36	44	59	75	105	131	154	191	268	303	350	420	525	603	734	822	979	1119	1399	1574
	1000	11.1			13	16	24	29	40	50	70	87	102	127	178	201	232	279	349	401	488	546	651	744	930	1046
	750	8.3			9.6	12	18	22	30	37	52	65	76	95	133	150	174	209	261	300	365	408	487	556	695	782
100	1500	15			17.3	23	32	40	53	68	94	118	138	171	240	272	314	377	471	542	660	+738	880	1005	1257	1414
	1000	10			12	15	21	27	36	45	63	79	92	114	160	181	209	251	314	361	440	492	586	670	838	942
	750	7.5			8.6	11.4	16	20	27	34	47	59	69	86	120	136	157	188	236	271	330	369	440	503	628	707
112	1500	13.4			15	20	29	36	48	60	84	105	123	153	215	243	281	337	421	484	589	659	786	898	1123	1263
	1000	8.9			10.3	13.5	19	24	32	40	56	70	82	102	143	161	186	224	280	322	391	438	522	596	746	839
	750	6.7			7.7	10	14	18	24	30	42	53	62	76	107	121	140	168	210	242	295	330	393	449	561	631
125	1500	12			14	18	26	32	43	54	75	94	111	137	192	217	251	302	377	434	528	591	704	804	1005	1131
	1000	8			9.2	12	17	21	23	36	50	63	74	91	128	145	168	201	251	289	352	394	469	536	670	754
	750	6			6.9	9.1	13	16	21	27	38	47	55	68	96	109	126	151	188	217	264	295	352	402	503	565
140	1500	10.7			12	16.2	23	29	38	48	67	84	99	122	171	194	224	269	336	387	471	327	627	717	896	1008
	1000	7.1			8.2	11	15	19	25	32	45	56	65	81	114	129	149	178	223	256	312	349	416	476	595	669
	750	5.4			6.2	8.2	12	14.4	19	24	34	42	50	62	87	98	113	136	170	195	237	266	317	362	452	509
160	1500	9.4			11	14.3	20	25	33	42	59	74	87	107	151	170	197	236	295	340	413	463	551	630	787	886
	1000	6.3			7.3	9.6	14	17	22	28	40	49	58	72	101	114	132	158	198	228	277	310	369	422	528	594
	750	4.7			5.4	7.1	10	13	17	21	30	37	43	54	75	85	98	118	148	170	207	231	276	315	394	443
180	1500	8.3			9.6	13	18	22	30	37	52	65	76	95	133	150	174	209	261	330	365	408	487	556	695	782
	1000	5.6			6.5	8.5	12	15	20	25	35	44	52	64	90	101	117	141	175	202	246	276	328	375	469	528
	750	4.2			4.8	6.4	9.0	11.2	15	19	26	33	39	48	67	76	88	106	132	152	185	207	246	281	352	396
200	1500	7.5			8.6	11.4	16	20	27	34	47	59	69	86	120	136	157	188	236	271	330	369	440	503	628	707
	1000	5			5.8	7.6	11	13.4	18	23	31	39	46	57	80	91	105	126	157	181	220	246	293	335	419	471
	750	3.8			4.4	5.8	8.2	10	14	17	24	30	35	43	61	69	80	95	119	137	167	187	223	255	318	358
224	1500	6.4			7.7	10	14.4	18	24	30	42	53	62	76	107	121	140	168	210	242	295	330	393	449	561	631
	1000	4.5			5.2	6.8	9.7	12	16	20	28	35	41	51	72	82	94	113	141	163	198	221	264	302	377	424
	750	3.3			3.8	5.0	7.1	9	12	15	21	26	30	38	53	60	69	83	104	119	145	162	194	221	276	311
250	1500	6			6.9	9.1	13	16	21	27	38	47	55	68	96	109	126	151	188	217	264	295	352	402	503	565
	1000	4			4.6	6.1	8.6	11	14	18	25	31	37	46	64	72	84	101	126	145	176	197	235	268	335	377
	750	3			3.5	4.6	6.4	8.0	11	14	19	24	28	34	48	54	63	75	94	108	132	148	176	201	251	283
280	1500	5.4			6.2	8.2	12	14.4	19	24	34	42	50	62	87	98	113	136	170	195	237	266	317	362	452	509
	1000	3.6			4.1	5.5	7.7	9.6	18	16	23	28	33	41	58	65	75	90	113	130	158	177	211	241	302	339
	750	2.7			3.1	4.1	5.8	7.2	10	12	17	21	25	31	43	49	57	68	85	98	119	133	158	181	226	254
315	1500	4.8			5.5	7.3	10.3	13	17	22	30	38	44	55	77	87	101	121	151	173	211	236	281	322	402	452
	1000	3.2			3.7	4.9	6.9	8.5	11	14	20	25	29	37	51	58	67	80	101	116	141	157	188	214	268	302
	750	2.4			2.8	3.6	5.2	6.4	8.5	11	15.1	19	22	27	38	43	50	60	75	87	106	118	141	161	201	226
355	1500	4.2				6.4		11.2		19		33		48		77		106		152		207		281		396
	1000	2.8				4.3		7.5		13		22		32		51		70		101		138		188		264
	750	2.1				3.2		5.6		9.5		16		24		38		53		76		103		141		198
400	1500	3.8				5.8		10		17		30		43												
	1000	2.5				3.8		6.7		11.3		20		29												
	750	1.5				2.9		5.1		8.6		15		22												

采用强制润滑 Forced lubrication required

垂直轴齿轮箱 HELICAL GEAR BOX
类型 B3...,B4... TYPES B3...,B4...

热容量 THERMAL CAPACITIES
规格 3...26 SIZES 3...26

热容量 Thermal Capacities PG in kW																									
齿轮箱规格 Gear box sizes																									
IN		3	4	5	6	7	8	9	10	11	12	13	14	15	16	17	18	19	20	21	22	23	24	25	26
		热容量PG（单位为KW）取决于冷却方式：PG1：无辅助冷却装置；PG2：带冷却风扇；PG3：带冷却盘管；PG4：带风扇和冷却盘管。 Thermal capacity Pc (in Kw) dependent on kind of cooling ; PG1 : without auxiliary cooling .PG2 : fan cooling , PG3cooling coil , PG4 : fan and cooling coil.																							
31.5	Pg1	28.2	32.0	45.2	53.4	69.7	83.1	95.6	106	131	163	172	205	250	276	301	328	370	403	423	458	742	772	888	932
	PG2	31.7	41.2	60.5	71.0	93.6	111	132	146	199	245	263	311	378	418	499	545	618	673	688	748	927	965	1110	1165
	PG3	48.0	49.6	82.7	96.7	138	165	208	240	275	394	428	513	675	752	846	927								
	PG4	50.2	58.2	96.5	113	160	189	240	276	337	467	508	606	784	873	1014	1111								
35.5	PG1	26.7	30.1	42.6	51.5	66.2	78.9	90.8	101	126	155	166	195	241	259	291	311	361	383	409	433	726	755	868	911
	PG2	29.8	38.5	56.6	68.2	88.4	105	125	138	190	232	252	295	363	388	480	509	596	630	660	695	885	921	1059	1111
	PG3	44.8	45.6	75.7	91.4	128	153	190	224	261	367	407	478	642	684	805	847								
	PG4	47.0	53.6	88.7	107	148	176	221	257	318	434	483	565	746	794	966	1017								
40	PG1	23.5	26.3	37.0	48.9	57.9	75.3	84.9	96.4	119	147	156	186	228	250	278	301	343	373	388	419	703	731	841	883
	PG2	26.2	33.5	48.8	64.5	76.7	99.4	116	132	178	218	237	297	341	373	453	489	560	607	618	667	844	877	1009	1060
	PG3	38.9	38.4	63.0	85.3	106	143	172	210	239	340	375	445	592	649	749	805								
	PG4	40.8	45.2	73.9	99.8	123	164	200	241	293	403	446	526	690	755	900	968								
45	PG1	23.2	25.7	36.0	45.9	56.2	71.4	78.0	91.5	109	141	144	178	211	236	285	287	321	355	359	396	665	692	796	836
	PG2	25.6	32.7	47.5	60.3	74.0	93.8	106	124	163	209	216	267	313	351	418	463	519	570	569	624	778	810	931	978
	PG3	38.4	37.3	60.7	78.3	102	132	155	192	215	321	336	421	533	599	679	753								
	PG4	40.0	44.0	71.3	91.6	118	152	180	221	265	382	398	499	621	698	816	903								
50	PG1	22.7	25.9	35.8	40.0	55.4	62.5	76.6	85.6	109	133	146	169	216	218	268	266	317	331	386	367	611	635	730	767
	PG2	25.3	32.9	46.9	52.2	72.6	81.4	103	116	160	195	216	250	315	322	424	427	498	529	596	574	670	724	832	874
	PG3	37.0	37.3	59.1	65.3	98.6	110	148	174	210	295	333	389	535	539	686	684								
	PG4	38.7	43.8	69.5	76.6	114	127	173	201	256	350	397	462	620	629	820	821								
56	PG1	20.3	23.9	33.0	39.0	51.4	60.6	70.7	78.9	99.1	122	134	155	198	223	247	276	305	326	365	393	599	623	717	753
	PG2	22.4	30.2	43.3	50.8	67.4	78.8	95.3	106	145	179	197	228	287	323	388	432	478	506	560	601	683	710	817	858
	PG3	32.3	33.6	53.3	63.0	89.4	105	133	157	186	264	298	346	479	541	617	688								
	PG4	33.9	39.7	62.9	74.0	104	122	155	181	228	315	354	413	555	628	738	823								
63	PG1	20.0	23.0	31.7	38.7	49.7	59.8	68.2	77.4	95.5	121	129	157	189	204	237	254	295	314	353	371	567	590	697	713
	PG2	21.8	29.1	41.6	50.2	65.1	77.4	91.9	103	139	175	189	229	273	294	370	395	460	486	540	563	635	661	760	798
	PG3	31.5	31.8	50.3	61.4	84.8	102	125	150	175	256	280	345	449	482	581	620								
	PG4	32.8	37.6	59.5	72.2	99.0	119	147	173	215	304	334	409	521	561	698	740								
71	PG1	18.6	21.3	30.2	35.7	47.3	55.5	63.9	71.7	88.4	111	121	144	180	195	224	244	297	304	333	360	547	569	654	687
	PG2	20.0	27.0	39.5	46.2	62	71.8	86.0	95.6	129	159	177	208	285	281	347	377	431	486	505	544	602	626	719	756
	PG3	28.6	28.9	46.6	55.5	78.4	92.8	113	135	157	227	253	30.9	413	454	537	585								
	PG4	29.8	34.3	55.3	65.4	92.1	108	134	156	194	271	303	366	482	528	644	701								
80	PG1			32.5	34.2	48.2	53.6	68.2	69.2	103	106	138	138	185	186	208	231	285	287	399	339	560	538	670	650
	PG2				44.5		69.4		92.3		153		200		266		353		438		509		592		715
	PG3				52.3		88.0		127		212		290		417		538								
	PG4				61.8		103		148		255		346		487		647								
90	PG1			31.8	32.6	46.7	51.0	66.7	64.9	99.9	98.7	135	129	177	190	199	214	273	292	386	404	554	576	662	695
	PG2				42.3		66.0		86.5		142		187												
	PG3				48.5		81.5		115		190		262												
	Pg4				57.6		95.4		135		230		314												
100	Pg1			30.3	34.8	44.2	51.5	63.2	68.7	90.6	115	128	148	167	182	187	205	258	280	363	391	549	571	657	690
112	Pg1			29.2	34.0	42.5	50.0	60.8	67.1	91.4	111	122	144	159	172	179	193	246	264	352	367	497	517	595	625
125	Pg1			27.9	32.5	40.6	47.3	58.0	63.7	87.5	106	117	136	151	159	170	184	234	252	331	356	497	517	595	625
140	Pg1			26.6	31.3	38.6	45.6	54.7	61.3	82.8	101	111	130	146	151	164	175	225	240	320	325	467	486	559	587
160	Pg1			24.5	29.9	35.2	43.5	50.0	58.4	75.5	96.8	105	125	138	146	155	169	213	231	302	323	453	471	542	569
180	Pg1			24.0	28.6	34.3	41.4	48.8	55.4	73.5	91.6	99.2	118	130	138	146	159	199	218	282	306	433	450	518	544
200	Pg1			23.2	26.3	34.0	37.8	47.8	50.7	71.9	83.7	96.9	112	128	130	144	151	198	204	273	286	401	417	480	504
224	Pg1			21.6	25.8	31.7	36.9	44.7	49.4	67.6	81.6	90.8	106	120	128	134	148	186	191	255	277	400	416	478	502
250	Pg1			21.1	24.8	30.6	36.5	43.1	48.4	65.4	79.7	87.9	103	116	120	130	139	180	184	247	259	371	386	444	466
280	PG1			20.1	23.2	28.7	34.1	41.1	45.3	62.5	74.8	83.0	96.9	108	116	122	134	169	174	236	250	354	368	398	444
315	Pg1			18.8	22.6	26.9	32.8	386	43.7	58.4	72.4	79.2	93.7	102	108	115	126	160	164	220	239	333	346		418
355	Pg1				21.6		30.8		41.7		69.1		88.5		105		119				223		317		383
400	PG1				20.2		28.9		39.3		64.5		84.3												

平行轴齿轮箱 HELICAL GEAR BOX　　额定输出扭矩 NOMINAL OUTPU TORQUES

类型 H1...,H2...,H3...,H4... TYPES H1..,H2..,H3..,..,H4..　规格 1..26 SIZES 1...36

传动比iN,额定输出扭矩T_{2N} Transmission ratios iN,nomonal output torques T_{2n}																									
IN	齿轮箱规格 Gear box sizes																								
	1	3	4	5	6	7	8	9	10	11	12	13	14	15	16	17	18	19	20	21	22	23	24	25	26
额定输出扭矩 T2N (KNm) Nominal output torques T2N																									
1.25	0.79	2.6		7		13.3		21.5																	
1.4	0.83	2.7		7.2		13.9		22.3																	
1.6	0.87	2.9		7.5		14.2		23.6		40		63													
1.8	0.91	2.4		7.7		15.2		24.4		41.4		663													
2	0.93	2.5		8.2		15.5		25		42.7		68.2		121											
2.24	0.96	2.5		8.4		15.5		25		44		70.3		122											
2.5	1	2.6		8.4		15.5		25		44		72		110											
2.8	1	2.7		8.4		14.9		23.7		44		72		113		171									
3.15	1	2.7		8.4		15.2		24.5		41.9		68.4		116		173									
3.55	1	2.8		8.3		15.5		24.9		43.7		69.6		118		173									
4	1	2.8		8.4		15.5		25		44		70.8		122		173		245							
4.5	0.82	2.2		6.7		13.8		21.4		40		57.6		102		146		216							
5	0.78	2.1		6.3		12		20.5		33.7		54.5		88.8		124		174							
5.6	0.62	2		6		11.4		17.5		31.8		51.8		84.5		118		150							
6.3		3.5	6.3	10.5		19		31.5		55.5		86		143		195		292							
7.1		3.5	6.3	10.5		19		31.5		55.5		86		143	160	195	230	292	335	410					
8		3.5	6.3	10.5	13.5	19	24	31.5	39.5	55.5	69	86	107	143	160	195	230	292	335	410	458				
9		3.5	6.3	10.5	13.5	19	24	31.5	39.5	55.5	69	86	107	143	160	195	230	292	335	410	458	540			
10		3.5	6.3	10.5	13.5	19	24	31.5	39.5	55.5	69	86	107	143	160	195	230	292	335	410	458	540	620		
11.2		3.5	6.3	10.5	13.5	19	24	31.5	39.5	55.5	69	86	107	143	160	195	230	292	335	410	458	540	620	780	
12.5		3.5	6.3	10.5	13.5	19	24	3.1.5	39.5	55.5	69	86	107	143	160	195	230	292	335	410	458	540	620	780	880
14		3.5	6.3	10.5	13.5	19	24	31.5	39.5	55.5	69	86	107	143	160	195	230	292	335	410	458	540	620	780	880
16		3.5	6.3	10.5	13.5	19	24	31.5	39.5	55.5	69	86	107	143	160	195	230	292	335	410	458	540	620	780	880
18		3.5	6.3	10.5	13.5	19	24	31.5	39.5	55.5	69	86	107	143	160	195	230	292	335	410	458	540	620	780	880
20		3.5	6.3	10.5	13.5	19	24	31.5	39.5	55.5	69	86	107	143	160	195	230	292	335	410	458	540	620	780	880
22.4		3.5	6.2	10.2	13.5	18.6	24	31	39.5	54.5	69	88	107	153	160	200	230	300	335	420	458	560	620	800	880
25				11	13.5	20.5	24	34	39.5	60	69	88	107	153	173	200	240	300	345	420	470	560	640	800	900
28				11	13	20.5	23.5	34	38.9	60	67.8	88	109	153	173	200	240	300	345	420	470	560	640	800	900
31.5				11	14.5	20.5	25.5	34	43	60	75	88	109	153	173	200	240	300	345	420	470	560	640	800	900
35.5				11	14.5	20.5	25.5	34	43	60	75	88	109	153	173	200	240	300	345	420	470	560	640	800	900
40				11	14.5	20.5	25.5	34	43	60	75	88	109	153	173	200	240	300	345	420	470	560	640	800	900
45				11	14.5	20.5	25.5	34	43	60	75	88	109	153	173	200	240	300	345	420	470	560	640	800	900
50				11	14.5	20.5	25.5	34	43	60	75	88	109	153	173	200	240	300	345	420	470	560	640	800	900
56				11	14.5	20.5	25.5	34	43	60	75	88	109	153	173	200	240	300	345	420	470	560	640	800	900
63				11	14.5	20.5	25.5	34	43	60	75	88	109	153	173	200	240	300	345	420	470	560	640	800	900
71				11	14.5	20.5	25.5	34	43	60	75	88	109	153	173	200	240	300	345	420	470	560	640	800	900
80				11	14.5	20.5	25.5	34	43	60	75	88	109	153	173	200	240	300	345	420	470	560	640	800	900
90				11	14.5	20	25.5	33.5	43	60	75	88	109	153	173	200	240	290	345	410	470	560	640	800	900
100					14.5	20.5	25.5	34	43	60	75	88	109	153	173	200	240	300	335	420	465	560	640	800	900
112					14.1	20.5	25.2	34	42	60	75	88	109	153	173	200	240	300	345	420	470	560	640	800	900
125						20.5	25.5	34	43	60	75	88	109	153	173	200	240	300	345	420	470	560	640	800	900
140						20.5	25.5	34	43	60	75	88	109	153	173	200	240	300	345	420	470	560	640	800	900
160						20.5	25.5	34	43	60	75	88	109	153	173	200	240	300	345	420	470	560	640	800	900
180						20.5	25.5	34	43	60	75	88	109	153	173	200	240	300	345	420	470	560	640	800	900
200						20.5	25.5	34	43	60	75	88	109	153	173	200	240	300	345	420	470	560	640	800	900
224						20.5	25.5	34	43	60	75	88	109	153	173	200	240	300	345	420	470	560	640	800	900
250						20.5	25.5	34	43	60	75	88	109	153	173	200	240	300	345	420	470	560	640	800	900
280						20.5	25.5	34	43	60	75	88	109	153	173	200	240	300	345	420	470	560	640	800	900
315						20.5	25.5	34	43	60	75	88	109	153	173	200	240	300	345	420	470	560	640	800	900
355						19.6	25.5	33	43	59	75	88	109	140	173	192	240	290	345	410	470	560	640		900
400							25.5		43		75		109		158		223		335		465		640		900
450							24.8		41.6		74		109												

垂直轴齿轮箱 BEVEL-HELICAL GEAR BOX 额定输出扭矩 NOMINAL OUTPU TORQUES

类型 B2..,B3..,B4... TYPES B2..,B3...,B4... 规格 1...26 SIZES 1...26

传动比iN,额定输出扭矢巨T_{2N} Transmission ratios iN,nomonal output torques T_{2N}																										
齿轮箱规格 Gear box sizes																										
IN	1	2	3	4	5	6	7	8	9	10	11	12	13	14	15	16	17	18	19	20	21	22	23	24	25	26
	额定输出扭矩 T2N (KNm) Nominal output torques T2N																									
5	1.15	2	3.1	5.8	9.4		17.8		28		43		66		122											
5.6	1.15	2	3.1	5.8	9.4		17.8		28		45		67		122	135	195									
6.3	1.15	2	3.1	5.8	9.4	12	17.8	22.3	28	35.6	47	55	71	82	130	141	195									
7.1	1.15	2	3.1	5.8	9.4	12	17.8	22.3	28	35.6	49	57	73	84	132	145	195	230								
8	1.15	2	3.1	5.8	9.4	12	17.8	22.3	28	35.6	50.5	59	77	88	132	148	195	230								
9	1.15	2	3.1	5.8	9.4	12	17.8	22.3	28	35.6	50.5	61	78	91	132	148	195	230								
10	1.15	2	3.1	5.8	9.4 -	12	17.8	22.3	28	35.6	50.5	62	78	95	132	148	195	230								
11.2	1.15	2	3.1	5.8	9.4	12	17.8	22.3	28	35.6	50.5	62	78	97.5	132	148	195	230								
12.5	1.15	2	3.1	5.5	9.4	12	17.0	22.3	28	35.6	50.5	62	78	97.5	132	148	195	230	250		340					
14	1.15	2	3.1	6	9.8	12	18.2	22.3	29.5	35.6	53	62	80	97.5	137	148	195	230	262	295	360	405				
16	1.1	1.95	3.1	6.2	10.2	12	19.1	21.5	31	35.6	56	62	83	97.5	142	154	200	230	275	308	380	422				
18	1.03	1.8	3	6.4	10.6	12.6	19.8	23.1	32.5	37.5	58	65	85	100	142	160	200	240	288	320	400	438				
20			3.6	6.6	11	13.2	20.5	23.9	34	39.3	60	68	88	103	153	167	200	240	300	332	420	455	560		800	
22.4			3.6	6.6	11	13.8	20.5	24.8	34	41	60	72	88	106	153	173	200	240	300	345	420	470	560	640	800	900
25			3.6	6.6	11	14.5	20.5	25.5	34	43	60	75	88	109	153	173	200	240	300	345	420	470	560	640	800	900
28			3.6	6.6	11	14.5	20.5	25.5	34	43	60	75	88	109	153	173	200	240	300	345	420	470	560	640	800	900
31.5			3.6	6.6	11	14.5	20.5	25.5	34	43	60	75	88	109	153	173	200	240	300	345	420	470	560	640	800	900
35.5			3.6	6.6	11	14.5	20.5	25.5	34	43	60	75	88	109	153	173	200	240	300	345	420	470	560	640	800	900
40			3.6	6.6	11	14.5	20.5	25.5	34	43	60	75	88	109	153	173	200	240	300	345	420	470	560	640	800	900
45			3.6	6.6	11	14.5	20.5	25.5	34	43	60	75	88	109	153	173	200	240	300	345	420	470	560	640	800	900
50			3.6	6.6	11	14.5	20.5	25.5	34	43	60	75	88	109	153	173	200	240	300	345	420	470	560	640	800	900
56			3.6	6.6	11	14.5	20.5	25.5	34	43	60	75	88	109	153	173	200	240	300	345	420	470	560	640	800	900
63			3.6	6.6	11	14.5	20	25.5	34	43	60	75	88	109	•153	173	200	240	300	345	420	470	560	640	800	900
71			3.6	6.6	11	14.5	20	25.5	34	43	60	75	88	109	153	173	200	240	300	345	420	470	560	640	800	900
80					11	14.5	20.5	25.5	34	43	60	75	88	109	153	173	200	240	300	345	420	470	560	640	800	900
90					11	14.5	20.5	25.5	34	43	60	75	88	109	153	173	200	240	300	345	420	470	560	640	800	900
100					11	14.5	20.5	25.5	34	43	60	75	88	109	153	173	200	240	300	345	420	470	560	640	800	900
112					11	14.5	20.5	25.5	34	43	60	75	88	109	153	173	200	240	300	345	420	470	560	640	800	900
125					11	14.5	20.5	25.5	34	43	60	75	88	109	153	173	200	240	300	345	420	470	560	640	800	900
140					11	14.5	20.5	25.5	34	43	60	75	88	109	153	173	200	240	300	345	420	470	560	640	800	900
160					11	14.5	20.5	25.5	34	43	60.	75	88	109	153	173	200	240	300	345	420	470	560	640	800	900
180					11	14.5	20.5	25.5	34	43	60	75	88	109	153	173	200	240	300	345	420	470	560	640	800	900
200					11	14.5	20.5	25.5	34	43	60	75	88	109	153	173	200	240	300	345	420	470	560	640	800	900
224					11	14.5	20.5	25.5	34	43	60	75	88	109	153	173	200	240	300	345	420	470	560	640	800	900
250					11	14.5	20.5	25.5	34	43	60	75	88	109	153	173	200	240	300	345	420	470	560	640	800	900
280					11	14.5	20.5	25.5	34	43	60	75	88	109	153	173	200	240	300	345	420	470	560	640	800	900
315					11	14.5	20.5	25.5	34	43	60	75	88	109	153	173	200	240	300	345	420	470	560	640	800	900
355						14.5		25.5		43		75		109		173		240		345		470		640		900
400						14.5		25.5		43		75		109												

齿轮箱 GEAR BOX

输出轴d2上允许的附加径向力1)

PERMISSIBLE ADDITIONAL RADIAL FORCES ON OUTPUT SHAFT D2 1)

类型 H1S.,H2S., H3S.,H4S.,B2S., B3S., B4S

TYPES H1S., H2S., H3S., H4S., B2S., B3S., B4S

作用力在轴端中部
Application of force on centre of shaft end

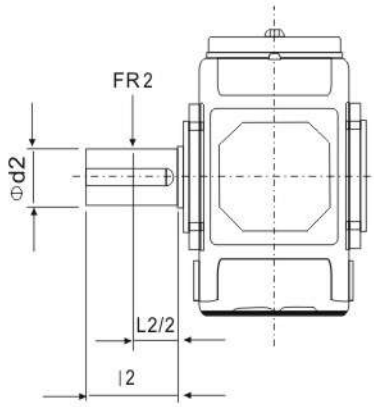

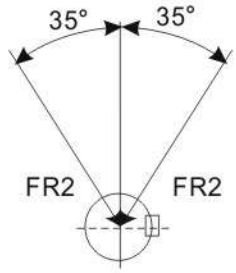

允许的作用力方向
Permissible direction of force

允许的附加径向力FR2 (KN)，作用于输出轴端中部3)
Permissible additional radial forces FR2 in kN with application of force on center of shatt end

类型 type	布置形式 Design	齿轮箱规格1) ，4) Gear box sizes 1) ，4																	
		1	2	3	4	5	6	7	8	9	10	11	12	13	14	15	16	17	18
H1SH	A/B	2)	-	2)	-	2)	-	2)	-	2)	-	2)	-	2)	-	2)		2)	
H2S.	A/B/G/H	-	-	8	10	22	22	30	30	30	45	64	64	150	150	140	205	205	205
	C/D	-	-	8	10	13	13	18	18	10	28	35	35	112	112	85	135	135	135
H3S.	A/B/G/H	-	-	-	-	29	29	40	40	40	60	85	85	190	190	185	265	265	265
	C/D	-	-	-	-	18	18	26	26	18	40	50	50	150	150	120	185	185	190
H4S.	A/B	-	-	-	-	-	-	26	26	18	40	50	50	150	150	120	185	185	190
	C/D	-	-	-	-	-	-	40	40	40	60	85	85	190	190	185	265	265	265
B2S.	A/C	7	10	10	13	27	27	37	37	38	55	78	78	160	160	150	210	210	210
	B/D	4	7	9	12	15	15	17	17	10	30	38	38	110	110	75	145	100	100
B3S.	A/C	-	-	9	14	29	29	40	40	40	60	85	85	190	190	185	265	265	265
	B/D	-	-	7	9	18	18	26	26	18	40	50	50	150	150	120	185	185	190
B4S.	A/C	-	-	-	-	29	29	40	40	40	60	85	85	190	190	185	265	265	265
	B/D	-	-	-	-	18	18	26	26	18	40	50	50	150	150	120	185	185	190

1) 表中数据为最小值。如果给定了力的作用角和旋转方向，通常情况下，可允许承受较大的附加力。请与我们取得联系。
Values in lables are mininum vralues. If the angle of application of torce and the dlirection of rotation are given, signif-icantyhigher additional forces can mostly beallowed.Please consult us.

2) 根据用户要求供货。On request.

3) 当作用力不在轴端中部时，请参见第27页。
For aplication of force outside the center of the shaft end ,see page 27.

4) 基础螺栓的最低性能等级为8.8级。基础必须干燥，不得有油脂。如用户要求，允许输入轴d1上附加径向力。
Use foundation bolis of mirn. Properly class 8.8.Foundation must be dry and grease-free, Permissible additional radial forceson input shaft d1 on request.

齿轮箱 GEAR BOX

输出轴d2上允许的附加径向力

PERMISSIBLE ADDITIONAL RADIAL FORCES ON OUTPUT SHAFT D2

类型 H1S.,H2S., H3S.,H4S.,B2S., B3S., B4S

TYPES H1 S., H2S., H3S., H4S., B2S., B3S., B4S

作用力不在轴端中部
Application of force outside the centre of the shaft end

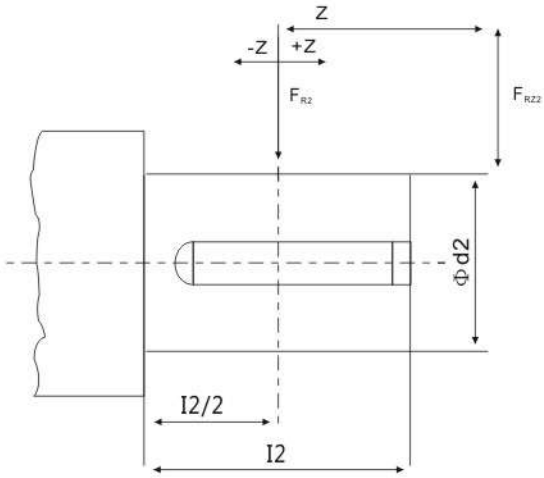

$F_{RZ2} = F_{R2} X K$

FRZ2允许的轴端外部径向力
FRZ2 Permissible external radial force

Fr2 允许的附加径向力根据78页上的表确定
FR2 Permissible additional radial force acc.to toble page 78

K作用力系数根据下表确定
K Factor of application of force acc.to table

作用力系数 K Factor of application of farce K															
规格 Size	距离Z (mm) Distance Z in mm														
	-200	-150	-100	-75	-50	-25	0	25	50	75	100	105	200	250	300
1						1.11	1.00	0.81	0.68	0.58	0.51				
2						1.11	1.00	0.83	0.71	0.63	0.56				
3					1.21	1.09	1.00	0.85	0.74	0.65	0.58	0.48			
4					1.17	1.08	1.00	0.86	0.76	0.68	0.62	0.52	0.44		
5+6				1.22	1.14	1.06	1.00	0.88	0.79	0.72	0.66	0.56	0.49	0.43	
7+8				1.19	1.12	1.06	1.00	0.89	0.81	0.74	0.68	0.58	0.51	0.46	0.41
9+10			1.22	1.15	1.10	1.05	1.00	0.90	0.82	0.76	0.70	0.61	0.54	0.48	0.44
11+12			1.18	1.13	1.08	1.04	1.00	0.91	0.84	0.78	0.73	0.64	0.57	0.51	0.47
13+14		1.24	1.15	1.11	1.07	1.03	1.00	0.92	0.86	0.80	0.75	0.67	0.60	0.55	0.50
15+16		1.20	1.12	1.09	1.06	1.03	1.00	0.93	0.87	0.82	0.77	0.69	0.63	0.58	0.53
17+18	1.25	1.17	1.11	1.08	1.05	1.03	1.00	0.94	0.88	0.84	0.79	0.72	0.66	0.60	0.56

H1SH

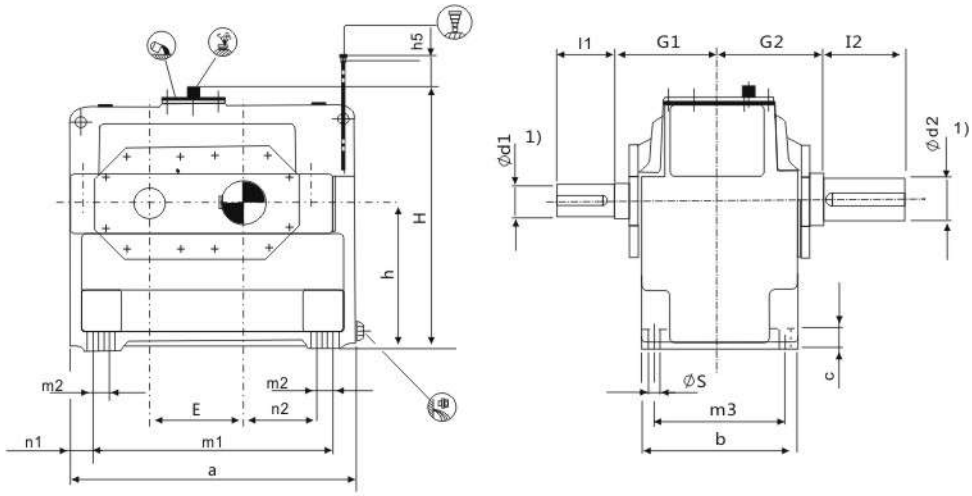

H1SH
规格3...11带冷却风扇 Sizes 3...1 1 with fan

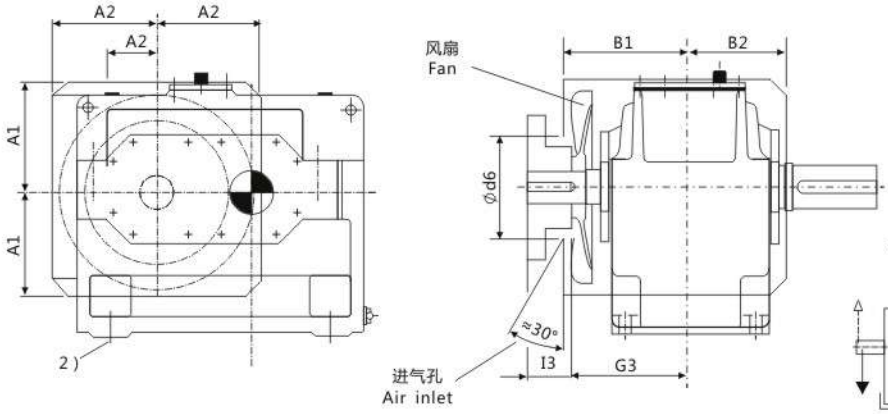

布置形式 Design

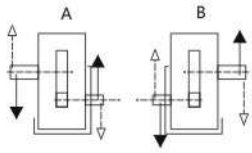

规格 Sizes1...11 3)

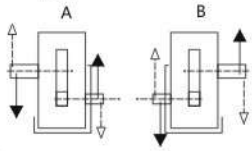

规格 Sizes13...19

H1SH
规格13...19带冷却风扇 Sizes 13...1 9with fan

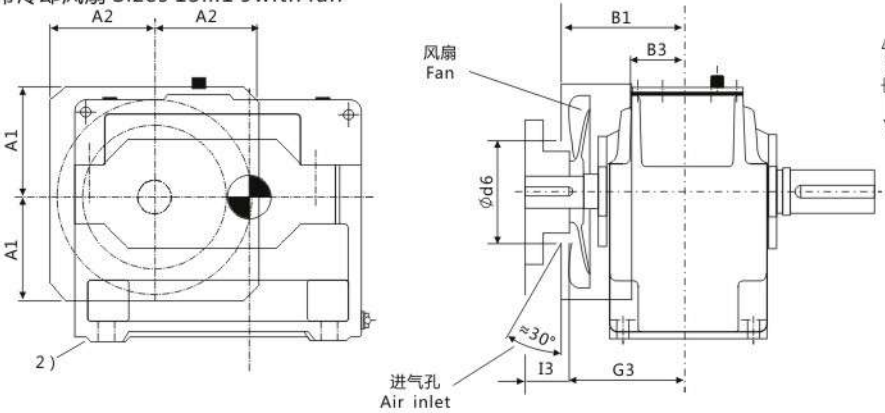

1) $k_6 \leq \Phi 50$ $m_6 > \Phi 50$
有关平键GB/T1095-1979型和中心孔，参见第88-89页。
For parailel key GB/T1095-1979 and for centre hole,see page 88-89.
2) 在安装基础螺栓前，应拆下风扇罩。Remove air guide cover before fitting the foundation bolts.
3) 规格1号不带风扇。Sizes 1 without fan.

平行轴齿轮箱 HELICAL GEAR BOX　　单级传动 SINGLE STAGE　　卧式安装 Horizontal

类型 H1SH TYPE H1SH　　规格 1...19 SIZE 1...19

规格 Size	尺寸 mm Dimensions in mm																
	输入轴 Input																
	iN=1.25-2.8			iN=1.6-2.8			iN=2-2.8			iN=3.15-4			iN=4.5-5.6			G1	G3
	d1[1]	I1	I3	d1[1]	I1	I3	d1[1]	I1	I3	d1[1]	I1	I3	d1[1]	I1	I3		
1	40	70	-							30	50		24	40	-	110	
3	60	125	105							45	100	80	32	80	60	170	190
5	85	160	130							60	135	105	50	110	80	210	240
7	100	200	165							75	140	105	60	140	105	250	285
9	110	200	165							90	165	130	75	140	105	280	315
11				130	240	205				110	205	170	90	170	135	325	360
13				150	245	200				130	245	200	100	210	165	365	410
15							180	290	240	150	250	200	125	250	200	360	410
17							200	330	280	170	290	240	140	250	200	400	450
19							220	340	290	190	340	290	160	300	250	440	490

规格 Size	尺寸 mm Dimensions in mm																			
	齿轮箱 Gear box																			
	a	A1	A2	A3	b	B1	B2	B3	c	d6	E	h	h5	H	m1	m2	m3	n1	n2	s
1	295	-	-	-	150	-	-	-	18	-	90	140	55	275	220	-	120	37.5	80	12
3	420	150	145	80	200	205	130	-	28	130	130	200	82	375	310	-	160	55	110	19
5	580	225	215	115	285	255	185	-	35	190	185	290	100	525	440	-	240	70	160	24
7	690	255	250	120	375	300	230	-	45	245	225	350	75	625	540	-	315	75	195	28
9	805	300	265	140	425	330	265	-	50	280	265	420	50	735	625	-	350	90	225	35
11	960	360	330	190	515	375	320	-	60	350	320	500	40	875	770	-	440	95	280	35
13	1100	415	350		580	430		150	70	350	370	580	40	1020	870	-	490	115	315	42
15	1295	500	430	-	545	430	-	120	80	450	442	600	10	1115	1025	-	450	135	370	48
17	1410	550	430	-	615	470	-	150	80	445	490	670	-	1235	1170	130	530	120	425	42
19	1590	630	475	-	690	510	-	190	90	445	555	760	-	1395	1290	150	590	150	465	48

规格 Size	尺寸 mm Dimensions in mm			润滑油 Lubrication	重量 Weight (kg)
	输出轴 Output			(L)	
	d2[1]	G2	I_2		
1	45	110	80	2.5	55
3	60	170	125	7	128
5	85	210	160	22	302
7	105	250	200	42	547
9	125	270	210	68	862
11	150	320	240	120	1515
13	180	360	310	175	2395
15	220	360	350	190	3200
17	240	400	400	270	4250
19	270	440	450	390	5800

H2SH H2HH H2DH

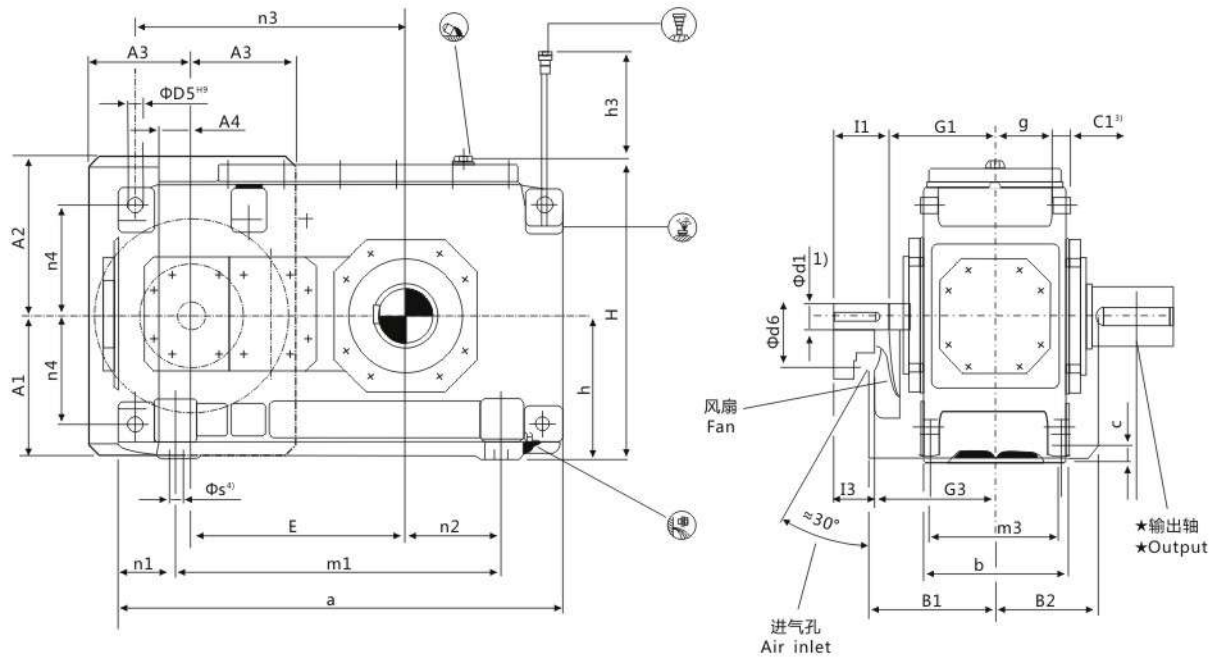

★ 输出轴 Output			布置形式 Design
H2SH 实心轴 Solid shaft	H2HH 空心轴 Hollow shaft	H2DH 带胀紧盘的空心轴 Hollow shaft for shrink disk	

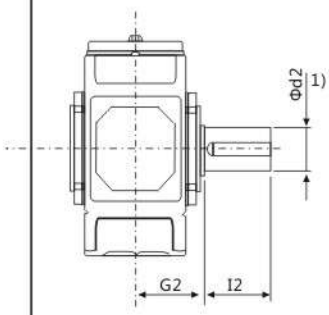

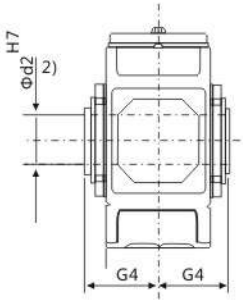

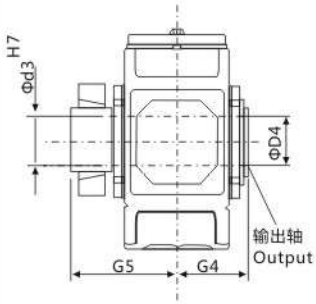

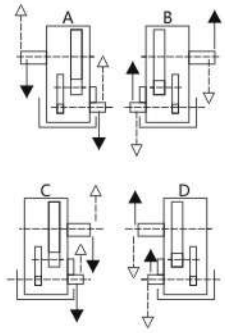

1) $k_6 \leq \Phi 50$ $m_6 > \Phi 50$
有关平键GB/T1095-1979型和中心孔，参见第88-89页。
For paraiel key GB/T1095-1979 and for centre hole,see page 88-89.
2) 键槽GB/T1095-1979。Keyway GB/T1095-1979.
3) 扭力支撑位于工作机侧。Torque support on driven machine side.
4) 在安装螺栓前，应先拆下风扇罩。Remove air guide cover before fittng the foundation bolts.

平行轴齿轮箱 HELICAL GEAR BOX　两级传动 TWO STAGE　卧式安装 Horizontal

类型 H2.H TYPE H2.H　规格 3...12 SIZE 3...12

规格 Size	尺寸 mm Dimensions in mm													
	输入轴 Input													
	iN=6.3-11.2			iN=8-14			iN=12.5-22.4			iN=16-28			G1	G3
	d1[1]	I1	I3	d1[1]	I1	I3	d1[1]	I1	I3	d1[1]	I1	I3		
3	35	60	-				28	50					135	-
4	45	100	80				32	80	60				170	190
5	50	100	80				38	80	60				195	215
6				50	100	80				38	80	60	195	215
7	60	135	105				50	110	80				210	240
8				60	135	105				50	110	80	210	240
9	75	140	110				60	140	110				240	270
10				75	140	110				60	140	110	240	270
11	90	165	130				70	140	105				275	310
12				90	165	130				70	140	105	275	310

规格 Size	尺寸 mm Dimensions in mm											
	齿轮箱 Gear box											
	a	A1	A2	A3	A4	b	B1	B2	c	C1	D5	d6
3	450	-	-	-	-	190	-	-	22	24±1	18	-
4	565	195	225	150	30	215	205	158	28	30±1	24	136
5	640	225	260	175	55	255	230	177.5	28	30±1	24	150
6	720	225	260	175	55	255	230	177.5	28	30±1	24	150
7	785	272	305	210	70	300	255	210	35	36±1	28	200
8	890	272	305	210	70	300	255	210	35	36±1	28	200
9	925	312	355	240	100	370	285	245	40	45±1.5	36	200
10	1025	312	355	240	100	370	285	245	40	45±1.5	36	200
11	1105	372	420	285	135	430	325	285	50	54±1.5	40	210
12	1260	372	420	285	135	430	325	285	50	54±1.5	40	210

规格 Size	尺寸 mm Dimensions in mm											
	齿轮箱 Gear box											
	E	g	h	h5	H	m1	m3	n1	n2	n3	n4	s
3	220	71	175	110	360	290	160	80	65	285	132.5	15
4	270	77.5	200	110	415	355	180	105	85	345	150	19
5	315	97.5	230	150	482	430	220	105	100	405	180	19
6	350	97.5	230	150	482	510	220	105	145	440	180	19
7	385	114	280	190	572	545	260	120	130	500	215	24
8	430	114	280	190	582	650	260	120	190	545	215	24
9	450	140	320	205	662	635	320	145	155	585	245	28
10	500	140	320	215	662	735	320	145	205	635	245	28
11	545	161	380	250	782	775	370	165	180	710	300	35
12	615	161	380	250	790	930	370	165	265	780	300	35

规格 Size	尺寸 mm Dimensions in mm									润滑油 Lubrication	重量 Weight (kg)
	输出轴 Output									(L)	
	H2SH			H2HH		H2DH					
	d2[1]	G2	I2	D2[2]	G4	D3	D4	G4	G5		
3	65	125	140	65	125	70	70	125	180	6	115
4	80	140	170	80	140	85	85	140	205	10	190
5	100	165	210	95	165	100	100	165	240	15	300
6	110	165	210	105	165	110	110	165	240	16	355
7	120	195	210	115	195	120	120	195	280	27	505
8	130	195	250	125	195	130	130	195	285	30	590
9	140	235	250	135	235	140	145	235	330	42	830
10	160	235	300	150	235	150	155	235	350	45	960
11	170	270	300	165	270	165	170	270	400	71	1335
12	180	270	300	180	270	180	185	270	405	76	1615

H2SH H2HH H2DH

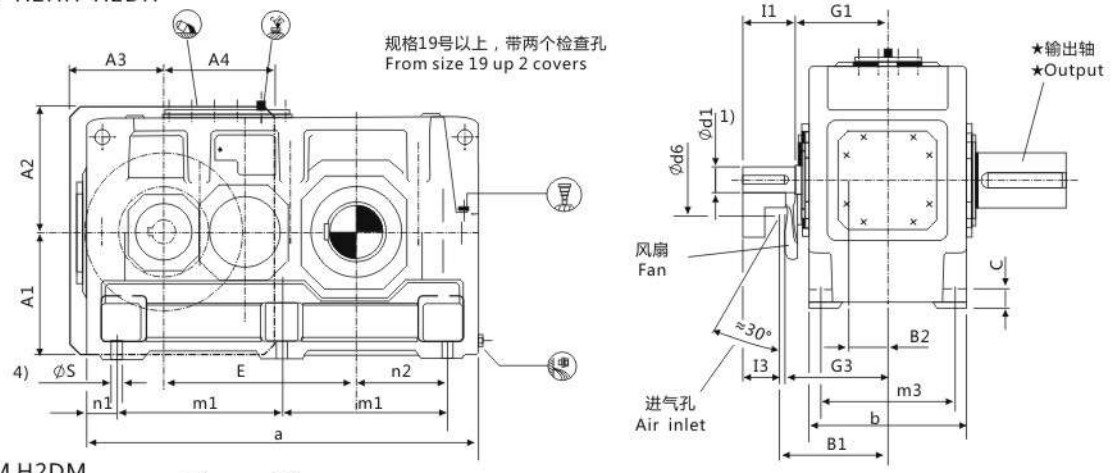

H2HM H2DM

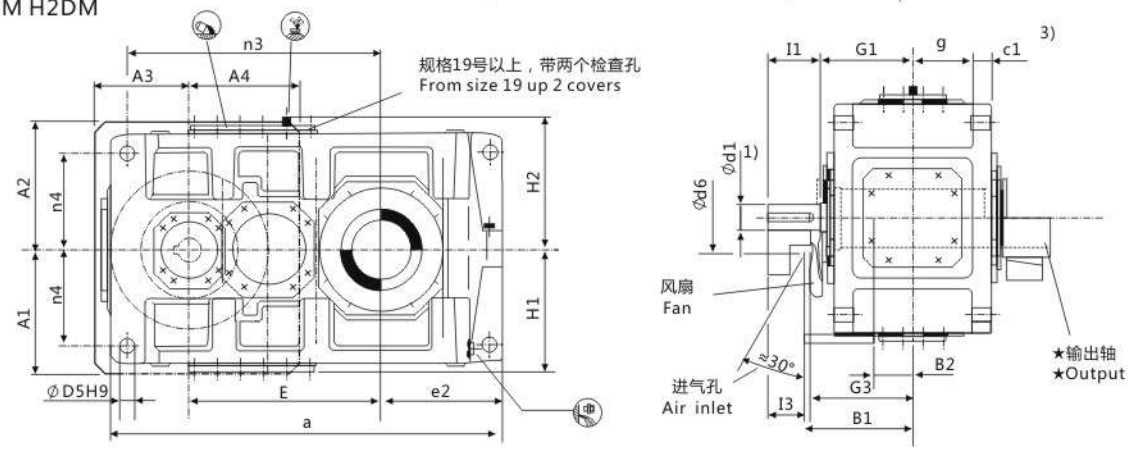

★ 输出轴 Output			布置形式 Design
H2SH 实心轴 Solid shaft	H2HH [5]，H2HM [5] 空心轴 Hollow shaft	H2DH [5]，H2DM [5] 带胀紧盘的空心轴 Hollow shaft for shrink disk	

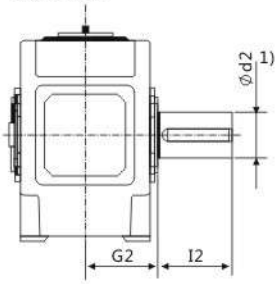

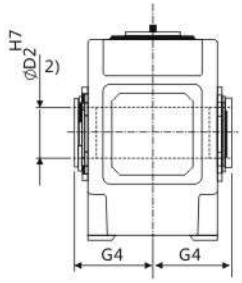

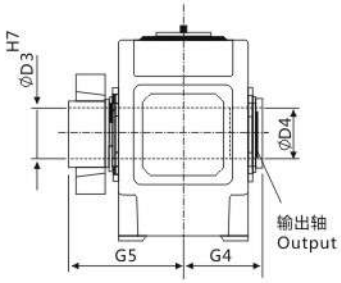

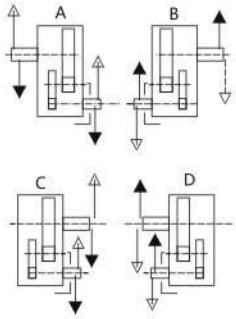

1）$k_6 \leq \Phi 50$　$m_6 > \Phi 50$
有关平键GB/T1095-1979型和中心孔，参见第88-89页。
For parailel key GB/T1095-1979 and for centre hole,see page 88-89.
2）键槽GB/T1095-1979。Keyway GB/T1095-1979.
3）扭力支撑位于工作机侧，Torque support on driven machine side.
4）在安装螺栓前，应拆下风扇罩。Remove air guide cover before fittng the foundation bolts.
5）规格13和15：速比只有iN=6.3-18；规格17号和19号：速比只有iN=6.3-16
Size 13 and 15: only iN=6.3-18；Size 17 and 19: only iN=6.3-16.

平行轴齿轮箱 HELICAL GEAR BOX　两级传动 TWO STAGE　卧式安装 Horizontal

类型 H2.H，H2.M TYPES H2.H,H2.M　规格 13...22 SIZE 13...12

规格 Size	尺寸 mm Dimensions in mm																			
	输入轴 Input																			
	iN=6.3-11.2			iN=7.1-12.5			iN=8-4			iN=12.5-20			iN=14-22.4			iN=16-25			G1	G3
	d1[1]	l1	l3	d1[1]	l1	l3	d1[1]	l1	l3	d1[1]	l1	l3	d1[1]	l1	l3	d1[1]	l1	l3		
13	100	205	170							85	170	135							330	365
14							100	205	170							85	170	135	330	365
15	120	210	165							100	210	165							365	410
16				120	210	165							100	210	165				365	410
17	125	245	200							110	210	165							420	465
18				125	245	200							110	210	165				420	465
19	150	245	200							120	210	165							475	520
20				150	245	200							120	210	165				475	520
21	170	290	240							140	250	200							495	545
22				170	290	240							140	250	200				495	545

规格 Size	尺寸 mm Dimensions in mm													
	齿轮箱 Gear box													
	a	A1	A2	A3	A4	b	B1	B2	c	C1	d6	D5	e2	E
13	1290	430	460	330	365	550	385	135	60	61±2	250	48	405	635
14	1430	430	460	330	365	550	385	135	60	61±2	250	48	475	705
15	1550	490	500	370	440	625	430	155	70	72±2	280	55	485	762
16	1640	490	500	370	440	625	430	155	70	72±2	280	55	530	808
17	1740	540	565	435	505	690	485	140	80	81±2	280	55	525	860
18	1860	540	565	435	505	690	485	140	80	81±2	280	55	585	920
19	2010	600	600	500	450	790	540	190	90	91±2	310	65	590	997
20	2130	600	600	500	450	790	540	190	90	91±2	210	65	650	1057
21	2140	680	680	500	610	830	565	200	100	100±2	450	75	655	1067
22	2250	680	680	500	610	830	565	200	100	100±2	450	75	710	1122

规格 Size	尺寸 mm Dimensions in mm												
	齿轮箱 Gear box												
	g	h	h1	h2	H	m1	m2	m3	n1	n2	n3	n4	s
13	211.5	440	450	460	900	545	545	475	100	305	835	340	35
14	211.5	440	450	460	900	545	685	475	100	375	905	340	35
15	238	500	490	500	1000	655	655	535	120	365	1005	375	42
16	238	500	490	500	1000	655	745	535	120	410	1050	375	42
17	259	550	555	560	1110	735	735	600	135	390	1145	425	42
18	259	550	555	560	1110	735	855	600	135	450	1205	425	42
19	299	620	615	620	1240	850	850	690	155	435	1345	475	48
20	299	620	615	620	1240	850	970	690	155	495	1405	475	48
21	310	700	685	690	1390	900	900	720	170	485	1400	520	56
22	310	700	685	690	1390	900	1010	720	170	540	1455	520	56

规格 Size	尺寸 mm Dimensions in mm									润滑油 Lubrication		重量 Weight	
	输出轴 Output												
	H2SH			H2HH[5] H2HM[5]		H2DH[5] H2DM[5]				H2.H	H2.M	H2.H	H2.M
	d2[1]	G2	L2	D2[2]	G4	D3	D4	G4	G5	(L)		(kg)	(kg)
13	200	335	350	190	335	190	195	335	480	135	110	2000	1880
14	210	335	350	210	335	210	215	335	480	140	115	2570	2430
15	230	380	410	230	380	230	235	380	550	210	160	3430	3240
16	240	380	410	240	380	240	245	380	550	215	165	3655	3465
17	250	415	410	250	415	250	260	415	600	290	230	4650	4420
18	270	415	470	275	415	280	285	415	600	300	240	5125	4870
19	290	465	470	-	-	285	295	465	670	320	300	6600	6300
20	300	465	500	-	-	310	315	465	670	340	320	7500	7200
21	320	490	500	-	-	330	335	490	715	320	350	8900	8400
22	340	490	550	-	-	340	345	490	725	340	370	9600	9200

H2SH H2DH

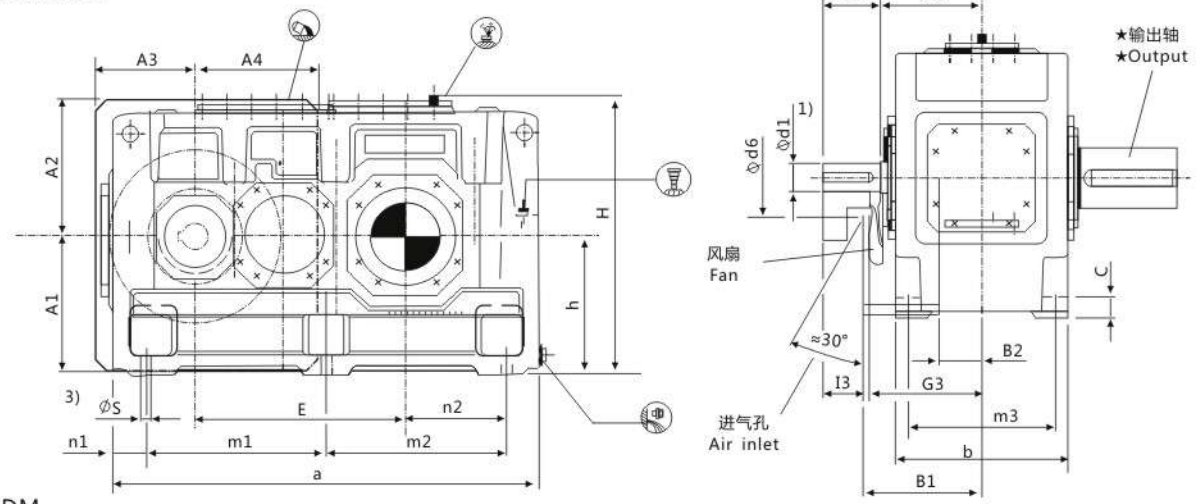

H2DM

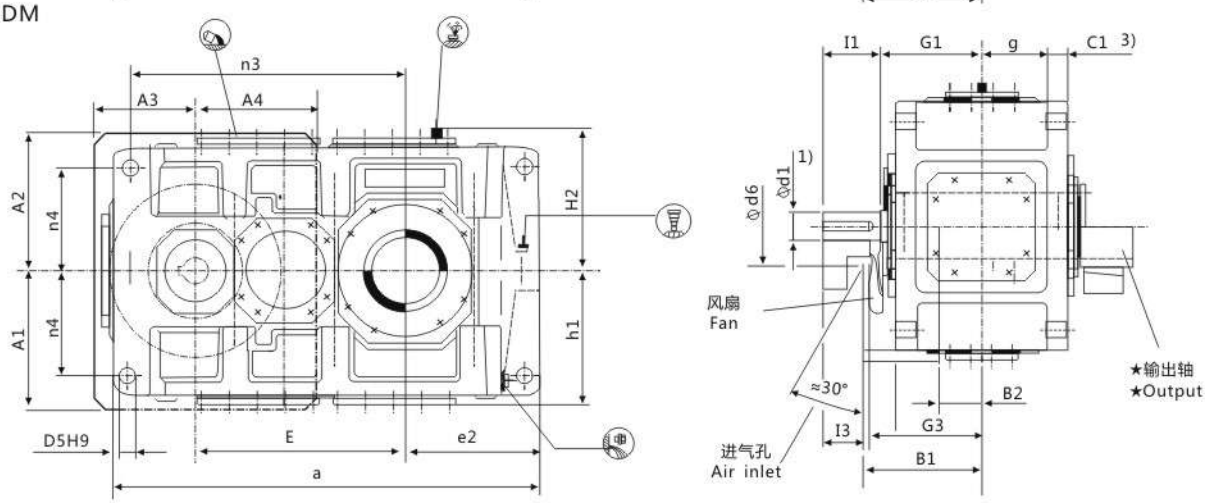

★ 输出轴 Output		布置形式 Design
H2SH 实心轴 Solid shaft	H2DH，H2DM 带胀紧盘的空心轴 Hollow shaft for shrink disk	

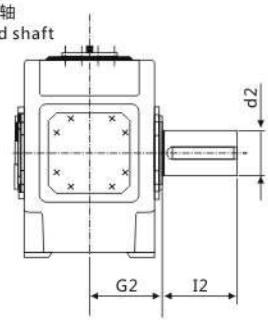

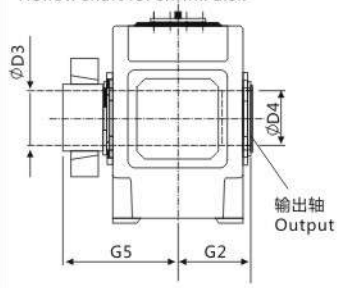

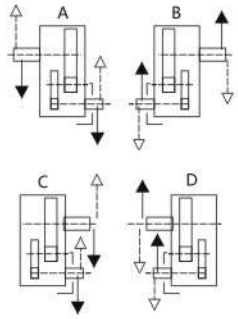

1）$k_6 \leq \Phi 50$ $m_6 > \Phi 50$
有关平键GB/T1095-1979型和中心孔，参见第88-89页。
For parailel key GB/T1095-1979 and for centre hole,see page 88-89.
2）键槽GB/T1095-1979。Keyway GB/T1095-1979.
3）扭力支撑位于工作机侧。Torque support on driven machine side.

平行轴齿轮箱 HELICAL GEAR BOX　两级传动 TWO STAGE　卧式安装 Horizontal
类型 H2.H , H2.M TYPES H2.H,H2.M　规格 23...26 SIZE 23...26

规格 Size	尺寸 mm Dimensions in mm													
	输入轴 Input													
	iN=6.3-11.2			iN=7.1-11.5			iN=12.5-20			iN=14-22.4			G1	G3
	d1[1]	l1	l3	d1[1]	l1	l3	d1[1]	l1	l3	d1[1]	l1	l3		
23	190	330	280				150	250	200				560	610
24				190	330	280				150	250	200	560	610
25	200	340	290				170	300	250				600	650
26				200	340	290				170	300	250	600	650

规格 Size	尺寸 mm Dimensions in mm													
	齿轮箱 Gear box													
	a	A1	A2	A3	A4	b	B1	B2	c	c1	d6	D5	e2	E
23	2380	770	770	550	550	930	630	220	115	120±2	450	80	730	1185
24	2510	770	770	550	550	930	630	220	115	120±2	450	80	795	1250
25	2580	845	865	550	550	1045	670	240	130	120±2	450	90	790	1325
26	2760	845	865	550	550	1045	670	240	130	120±2	450	90	880	1415

规格 Size	尺寸 mm Dimensions in mm												
	齿轮箱 Gear box												
	g	h	h1	h2	H	m1	m2	m3	n1	n2	n3	n4	s
23	342	780	770	770	1550	1010	1010	810	180	550	1560	580	56
24	342	780	770	770	1550	1010	1140	810	180	615	1625	580	56
25	400	860	860	860	1720	1090	1090	910	200	590	1685	660	66
26	400	860	860	860	1720	1090	1270	910	200	680	1775	660	66

规格 Size	尺寸 mm Dimensions in mm							润滑油 Lubrication		重量 Weight	
	输出轴 Out put										
	H2SH			H2DH H2DM				H2.H	H2.M	H2.H	H2.M
	d2[1]	G2	l2	D3	D4	G4	G5	(L)	(L)	(kg)	(kg)
23	360	540	590	360	365	540	785	430	470	11600	11000
24	380	540	590	380	385	540	805	450	500	13000	12300
25	400	605	650	400	405	605	875	600	660	15500	14700
26	420	605	650	430	435	605	900	640	700	17200	16200

H3SH H3HH H3DH

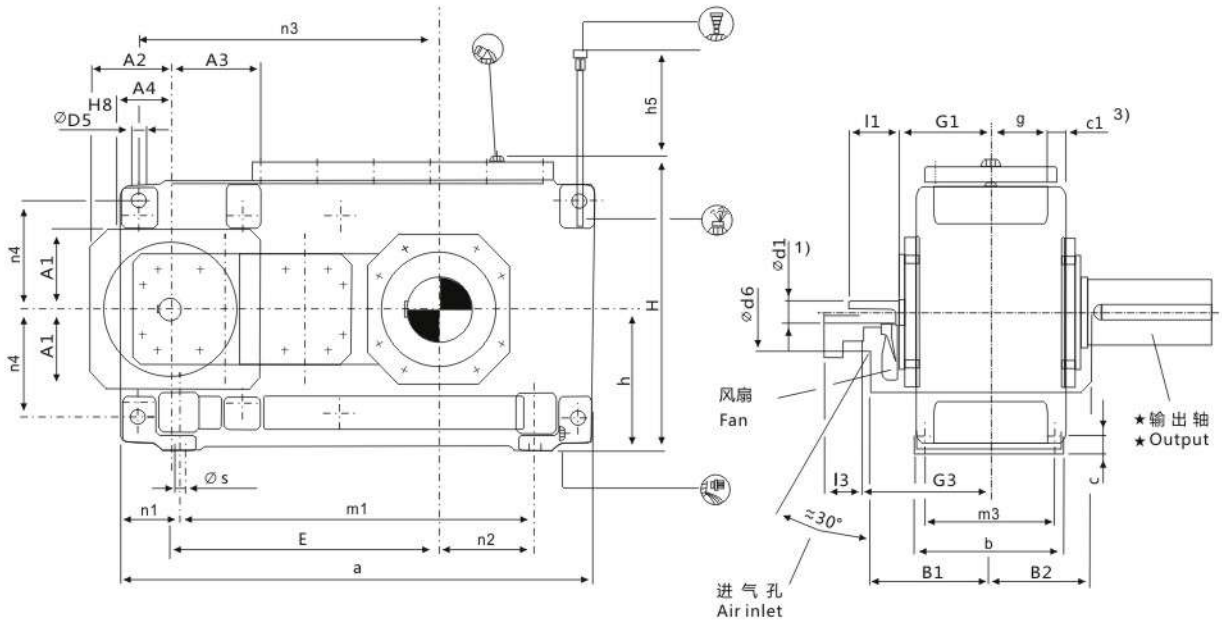

★ 输出轴 Output			布置形式 Design
H3SH 实心轴 Solid shaft	H3HH 空心轴 Hollow shaft	H3DH 带胀紧盘的空心轴 Hollow shaft for shrink disk	
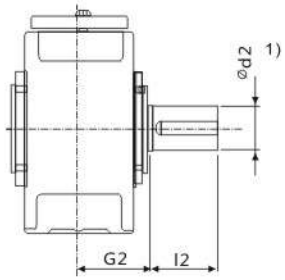	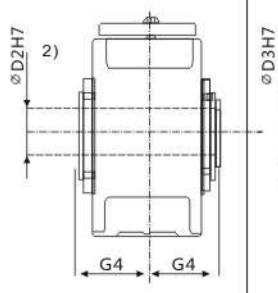	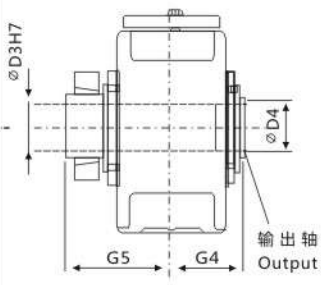	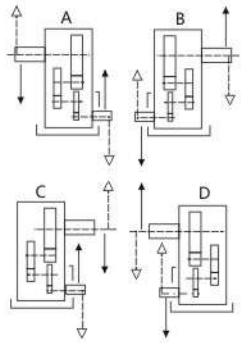

1) $k_6 \leq \Phi 50$ $m_6 > \Phi 50$
有关平键GB/T1095-1979型和中心孔，参见第88-89页。
For parailel key GB/T1095-1979 and for centre hole,see page 88-89.
2) 键槽GB/T1095-1979。Keyway GB/T1095-1979.
3) 扭力支撑位于工作机侧。Torque support on driven machine side.

平行轴齿轮箱 HELICAL GEAR BOX　三级传动 THREE STAGE　卧式安装 Horizontal
类型 H3.H TYPES H3.H　规格 5...12 SIZE 5...12

规格 Size	尺寸 mm Dimensions in mm																			
	输入轴 Input																			
	iN=24-45			iN=31.5-56			iN=50-63			iN=63-80			iN=71-90			iN=90-112			G1	G3
	d1[1]	I1	I3	d1[1]	I1	I3	d1[1]	I1	I3	d1[1]	I1	I3	d1[1]	I1	I3	d1[1]	I1	I3		
5	40	70	70				30	50	50				24	40	40				160	220
6				40	70	70				30	50	50				24	40	40	160	220
7	45	80	80				35	60	60				28	50	50				185	250
8				45	80	80				35	60	60				28	50	50	185	250
9	60	125	105				45	100	80				32	80	60				230	300
10				60	125	105				45	100	80				32	80	60	230	300
11	70	120	120				50	80	80				42	70	70				255	330
12				70	120	120				50	80	80				42	70	70	255	330

规格 Size	尺寸 mm Dimensions in mm											
	齿轮箱 Gear box											
	a	A1	A2	A3	A4	b	B1	B2	c	C1	d6	D5
5	690	137	135	140	80	255	215	175	28	30±1	60	24
6	770	137	135	140	80	255	215	175	28	30±1	60	24
7	845	157	160	180	100	300	245	205	35	36±1	75	28
8	950	157	160	180	100	300	245	205	35	36±1	75	28
9	1000	182	190	205	120	370	295	240	40	45±1.5	90	36
10	1100	182	190	205	120	370	295	240	40	45±1.5	90	36
11	1200	218	220	255	150	430	325	280	50	54±1.5	100	40
12	1355	218	220	255	150	430	325	280	50	54±1.5	100	40

规格 Size	尺寸 mm Dimensions in mm											
	齿轮箱 Gear box											
	E	g	h	h5	H	m1	m3	n1	n2	n3	n4	s
5	405	97.5	230	130	482	480	220	105	100	455	180	19
6	440	97.5	230	130	482	560	220	105	145	490	180	19
7	495	114	280	170	572	605	260	120	130	560	215	24
8	540	114	280	160	582	710	260	120	190	605	215	24
9	580	140	320	185	662	710	320	145	155	660	245	28
10	630	140	320	185	662	810	320	145	205	710	245	28
11	705	161	380	180	782	870	370	165	180	805	300	35
12	775	161	380	170	790	1025	370	165	265	875	300	35

规格 Size	尺寸 mm Dimensions in mm									润滑油 Lubrication	重量 Weight(kg)
	输出轴 Output										
	H3SH			H3HH		H3DH				(L)	
	d2[1]	G2	I2	D2[2]	G4	D3	D4	G4	G5		
5	100	165	210	95	165	100	100	165	240	15	320
6	110	165	210	105	165	110	110	165	240	17	365
7	120	195	210	115	195	120	120	195	280	28	540
8	130	195	250	125	195	130	130	195	285	30	625
9	140	235	250	135	235	140	145	235	330	45	875
10	160	235	300	150	235	150	155	235	350	46	1020
11	170	270	300	165	270	165	170	270	400	85	1400
12	180	270	300	180	270	180	185	270	405	90	1675

平行轴齿轮箱 HELICAL GEAR BOX　三级传动 THREE STAGE　卧式安装 Horizontal

类型 H3.H，H3.M TYPES H3.H,H3.M　规格 13...22 SIZE 13...12

H3SH H3HH H3DH

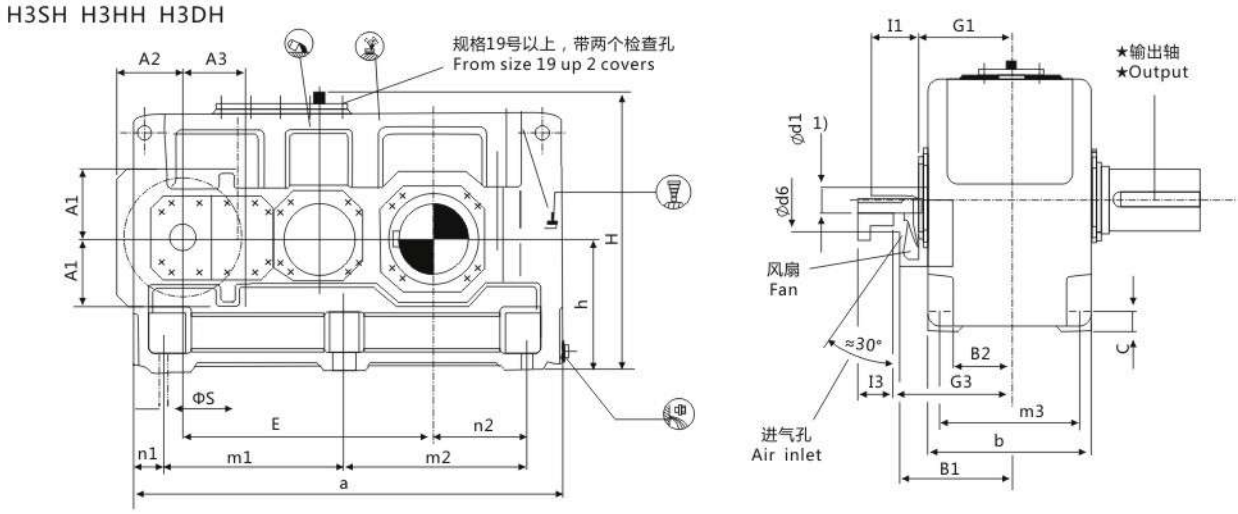

H3HM H3DM

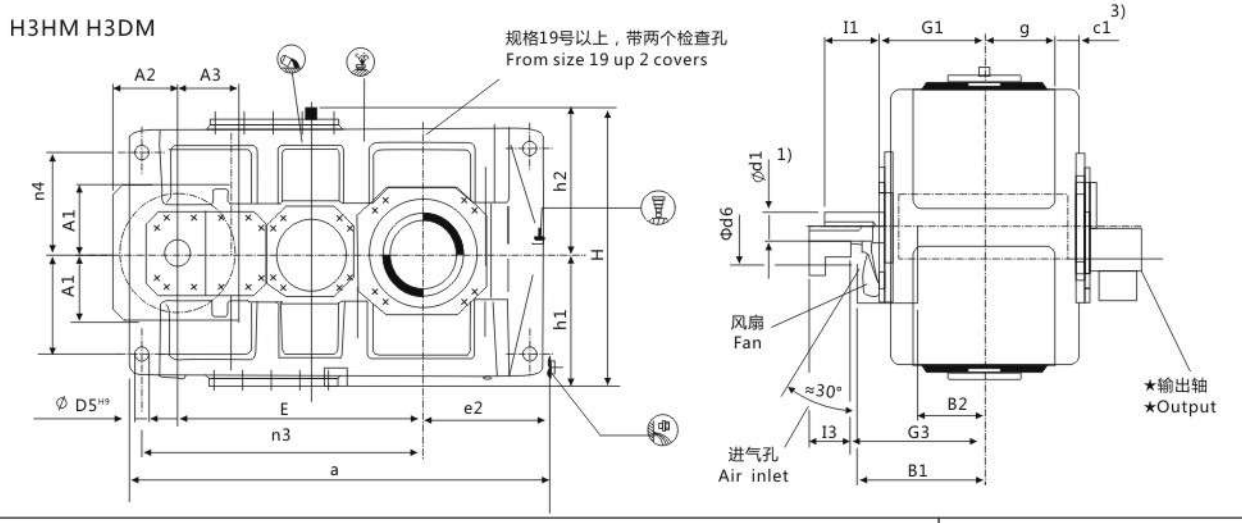

★ 输出轴 Output

H3SH
实心轴
Solid shaft

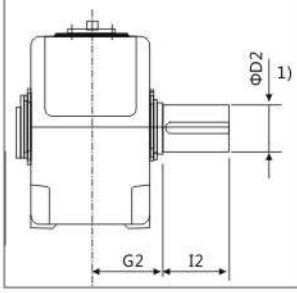

H3HH，H3HM
空心轴
Hollow shaft

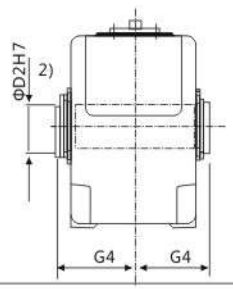

H3DH，H3DM
带胀紧盘的空心轴
Hollow shaft for shrink disk

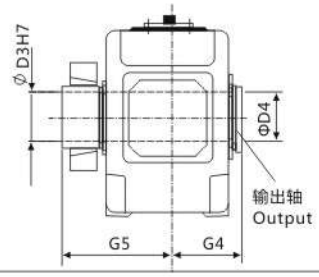

布置形式 Design

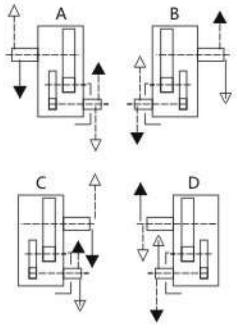

1）$k_6 \le \Phi 50$　$m_6 > \Phi 50$

有关平键GB/T1095-1979型和中心孔，参见第88-89页。

For parailel key GB/T1095-1979 and for centre hole,see page 88-89.

2）键槽GB/T1095-1979。Keyway GB/T1095-1979.

3）扭力支撑位于工作机侧。Torque support on driven machine side.

平行轴齿轮箱 HELICAL GEAR BOX　三级传动 THREE STAGE　卧式安装 Horizontal

类型 H3.H，H3.M TYPES H3.H,H3.M　规格 13...22 SIZE 13...12

规格 Size	尺寸 mm Dimensions in mm																			
	输入轴 Input																			
	iN=22.4-45			iN=25-50 iN=28-56 *)			iN=50-63			iN=56-71 iN=63-80 *)			iN=71-90			iN=80-100 iN=90-112 *)			G1	G3
	d1[1]	I1	I3	d1[1]	I1	I3	d1[1]	I1	I3	d1[1]	I1	I3	d1[1]	I1	I3	d1[1]	I1	I3		
13	85	160	130				60	135	105				50	110	80				310	385
14				85	160	130				60	135	105				50	110	80	310	385
15	100	200	165				75	140	105				60	140	105				350	420
16				100	200	165				75	140	105				60	140	105	350	420
17	100	200	165				75	140	105				60	140	105				380	450
18				100	200	165				75	140	105				60	140	105	380	450
19	110	200	4)				90	165	4)				75	140	4)				430	4)
20				110	200	4)				90	165	4)				75	140	4)	430	4)
21	130	240	4)				110	205	4)				90	170	4)				470	4)
22				130	240	4)				110	205	4)				90	170	4)	470	4)

*仅指规格14号齿轮箱Only size 14

规格 Size	尺寸 mm Dimensions in mm												
	齿轮箱 Gear box												
	a	A1	A2	A3	b	B1	B2	c	C1	d6	D5	e2	E
13	1395	225	225	212	550	380	195	60	61±2	120	48	405	820
14	1535	225	225	212	550	380	195	60	61±2	120	48	475	890
15	1680	270	265	252	625	415	205	70	72±2	150	55	485	987
16	1770	270	265	252	625	415	205	70	72±2	150	55	530	1033
17	1770	270	265	252	690	445	235	80	81±2	150	55	525	1035
18	1890	270	265	252	690	445	235	80	81±2	150	55	585	1095
19	2030	4)	4)	4)	790	4)	4)	90	91±2	4)	65	590	1190
20	2150				790			90	91±2		65	650	1250
21	2340				830			100	100±2		75	655	1387
22	2450				830			100	100±2		75	710	1442

规格 Size	尺寸 mm Dimensions in mm												
	齿轮箱 Gear box												
	g	h	h1	h2	H	m1	m2	m3	n1	n2	n3	n4	s
13	211.5	440	450	460	900	597.5	597.5	475	100	305	940	340	35
14	211.5	440	450	460	900	597.5	737.5	475	100	375	1010	340	35
15	238	500	490	500	1000	720	720	535	120	365	1135	375	42
16	238	500	490	500	1000	720	810	535	120	410	1180	375	42
17	259	550	555	560	1110	750	750	600	135	390	1175	425	42
18	259	550	555	560	1110	750	870	600	135	450	1235	425	42
19	299	620	615	620	1240	860	860	690	155	435	1365	475	48
20	299	620	615	620	1240	860	980	690	155	495	1425	475	48
21	310	700	685	690	1390	1000	1000	720	170	485	1615	520	56
22	310	700	685	690	1390	1000	1110	720	170	540	1670	520	56

规格 Size	尺寸 mm Dimensions in mm									润滑油 Lubrication		重量 Weight	
	输出轴 Output												
	H3SH			H3HH H3HM		H3DH H2DM				H3.H	H3.M	H3.H	H3.M
	d2[1]	G2	I2	D2[2]	G4	D3	D4	G4	G5	(L)		(kg)	
13	200	335	350	190	335	190	195	335	480	160	125	2295	2155
14	210	335	350	210	335	210	215	335	480	165	130	2625	2490
15	230	380	410	230	380	230	235	380	550	235	190	3475	3260
16	240	380	410	240	380	240	245	380	550	245	195	3875	3625
17	250	415	410	250	415	250	260	415	600	305	240	4560	4250
18	270	415	470	275	415	280	285	415	600	315	250	5030	4740
19	290	465	470	-	-	285	295	465	670	420	390	6700	6200
20	300	465	500	-	-	310	315	465	670	450	415	8100	7600
21	320	490	500	-	-	330	335	490	715	470	515	9100	8500
22	340	490	550	-	-	340	345	490	725	490	540	9800	9300

H3SH H3DM

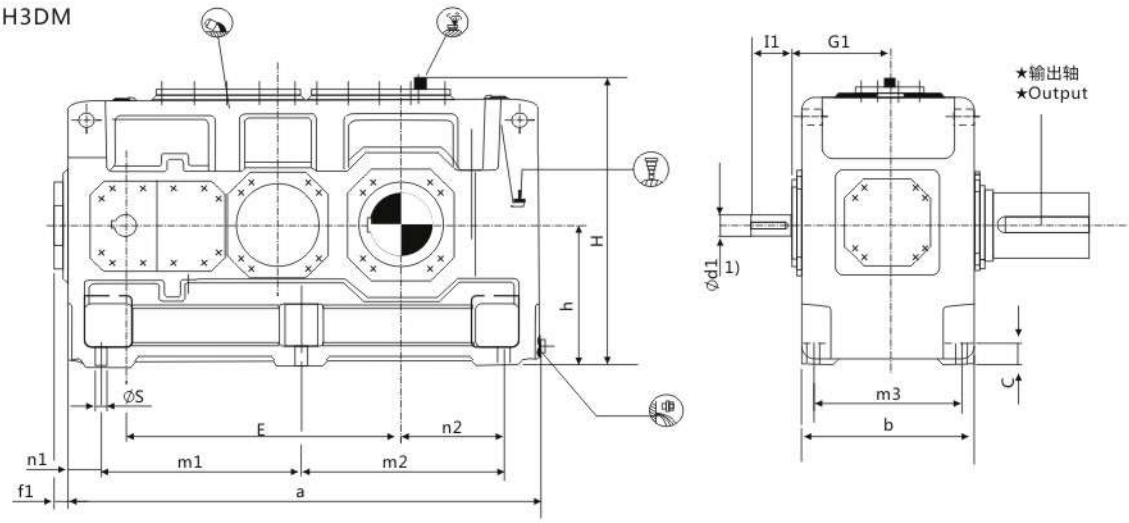

H3DM

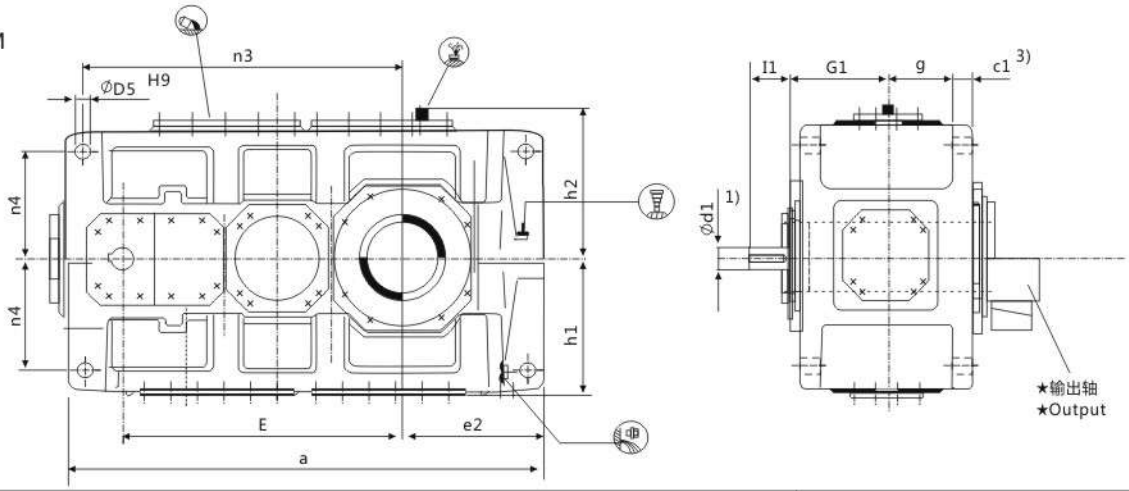

布置形式 Design

H3SH
实心轴
Solid shaft

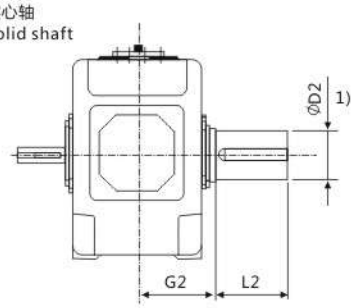

H3DH，H3DH
带胀紧盘的空心轴
Hollow shaft for shrink disk

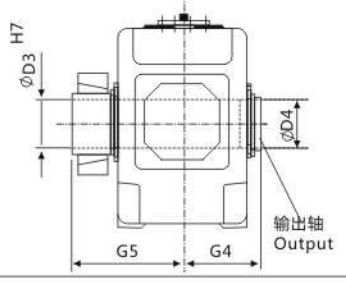

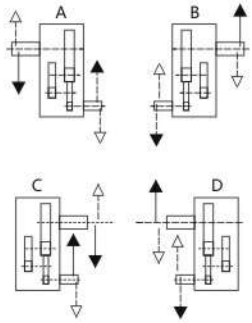

1）$k_6 \leq \Phi 50$　$m_6 > \Phi 50$
有关平键GB/T1095-1979型和中心孔，参见第88- 89页。
For parailel key GB/T1095-1979 and for centre hole,see page 88-89.
2）键槽GB/T1095-1979。Keyway GB/T1095-1979.
3）扭力支撑位于工作机侧。Torque support on driven machine side.

平行轴齿轮箱 HELICAL GEAR BOX　三级传动 THREE STAGE　卧式安装 Horizontal

类型 H3.H , H3.M TYPES H3.H,H3.M　规格 23...26 SIZE 23...26

规格 Size	尺寸 mm Dimensions in mm												
	输入轴 Input												
	iN=22.4-45		iN=25-50		iN=50-63		iN=56-71		iN=71-90		iN=80-100		G1
	d1[1]	l1	d1[1]	l1	d1[1]	l1	d1[1]	l1	d1[1]	l1	d1[1]	l1	
23	130	240			110	205			90	170			510
24			130	240			110	205			90	170	510
25	150	245			130	245			100	210			570
26			150	245			130	245			100	210	570

规格 Size	尺寸 mm Dimensions in mm										
	齿轮箱 Gear box										
	a	b	c	c1	D5	e2	E	f1	g	h	h1
23	2530	930	115	120±2	80	730	1505	35	342	780	770
24	2660	930	115	120±2	80	795	1570	35	342	780	770
25	2830	1045	130	120±2	90	790	1695	65	400	860	860
26	3010	1045	130	120±2	90	880	1785	65	400	860	860

规格 Size	尺寸 mm Dimensions in mm									
	齿轮箱 Gear box									
	h2	H	m1	m2	m3	n1	n2	n3	n4	s
23	790	1570	1085	1085	810	180	550	1725	580	56
24	790	1570	1085	1215	810	180	615	1790	580	56
25	860	1720	1215	1215	910	200	590	1965	660	66
26	860	1720	1215	1395	910	200	680	2055	660	66

规格 Size	尺寸 mm Dimensions in mm							润滑油 Lubrication		重量 Weight	
	输出轴 Out put										
	H3SH			H3DH H3DM				H3.H	H3.M	H3.H	H3.M
	D2[1]	G2	l2	D3	D4	G4	G5	(L)	(L)	(kg)	(kg)
23	360	540	590	360	365	540	785	620	690	11500	10600
24	380	540	590	380	385	540	805	650	725	13400	12500
25	400	605	650	400	405	605	875	880	970	16100	15200
26	420	605	650	430	435	605	900	935	1030	17600	16500

H4SH H4HH H4DH

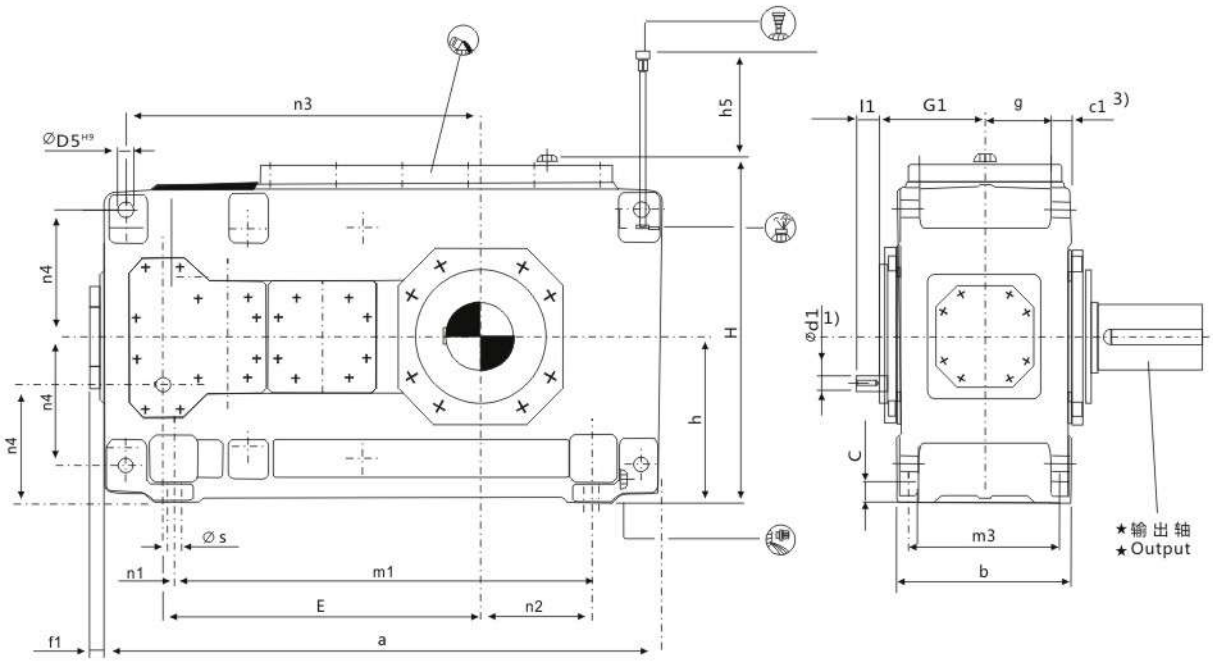

★ 输出轴 Output			布置形式 Design
H4SH 实心轴 Solid shaft	H4HH 空心轴 Hollow shaft	H4DH 带胀紧盘的空心轴 Hollow shaft for shrink disk	

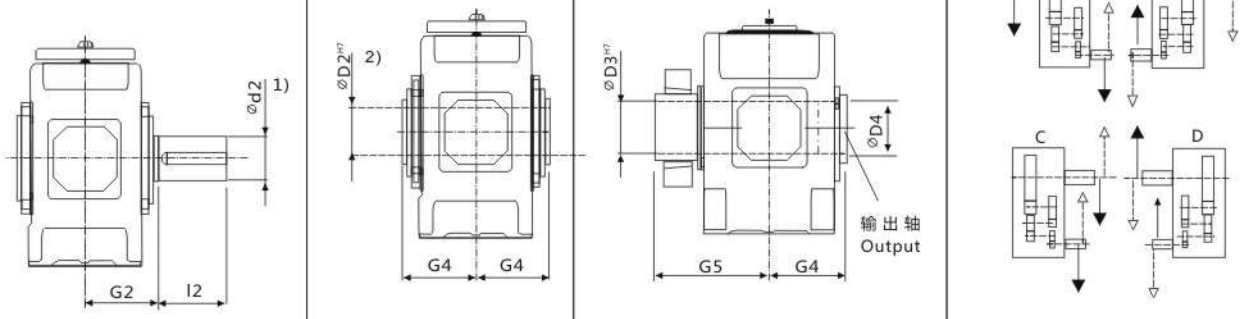

1) $k_6 \leq \Phi 50$ $m_6 > \Phi 50$
有关平键GB/T1095-1979型和中心孔，参见第88-89页。
For parailel key GB/T1095-1979 and for centre hole,see page 88-89.
2) 键槽GB/T1095-1979。Keyway GB/T1095-1979.
3) 扭力支撑位于工作机侧。Torque support on driven machine side.

平行轴齿轮箱 HELICAL GEAR BOX　四级传动 FOUR STAGE　卧式安装 Horizontal
类型 H4.H TYPES H4.H　规格 7...12 SIZE 7...12

规格 Size	尺寸 mm Dimensions in mm								
	输入轴 Input								
	iN=100-180		iN=125-224		iN=200-355		iN=250-450		G1
	d1[1]	I1	d1[1]	I1	d1[1]	I1	d1[1]	I1	
7	30	50			24	40			180
8			30	50			24	40	180
9	35	60			28	50			215
10			35	60			28	50	215
11	45	100			32	80			250
12			45	100			32	80	250

规格 Size	尺寸 mm Dimensions in mm																		
	齿轮箱 Gear box																		
	a	b	c	c1	D5	E	f1	g	h	h4	h5	H	m1	m3	n1	n2	n3	n4	s
7	845	300	35	36±1	28	495	37	114	280	200	140	572	605	260	120	130	560	215	24
8	950	300	35	36±1	28	540	37	114	280	200	140	582	710	260	120	190	605	215	24
9	1000	370	40	45±1.5	36	580	43	140	320	230	150	662	710	320	145	155	660	245	28
10	1100	370	40	45±1.5	36	630	43	140	320	230	150	662	810	320	145	205	710	245	28
11	1200	430	50	54±1.5	40	705	47	161	380	270	165	782	870	370	165	180	805	300	35
12	1355	430	50	54±1.5	40	775	47	161	380	270	165	790	1025	370	165	265	875	300	35

规格 Size	尺寸 mm Dimensions in mm									润滑油 Lubrication (L)	重量 Weight (kg)
	输出轴 Out put										
	H4SH			H4HH		H4DH					
	d2[1]	G2	I2	d2[2]	G4	D3	D4	G4	G5		
7	120	195	210	115	195	120	120	195	280	25	550
8	130	195	250	125	195	130	130	195	285	27	645
9	140	235	250	135	235	140	145	235	330	48	875
10	160	235	300	150	235	150	155	235	350	50	1010
11	170	270	300	165	270	165	170	270	400	80	1460
12	180	270	300	180	270	180	185	270	405	87	1725

H4SH H4HH H4DH

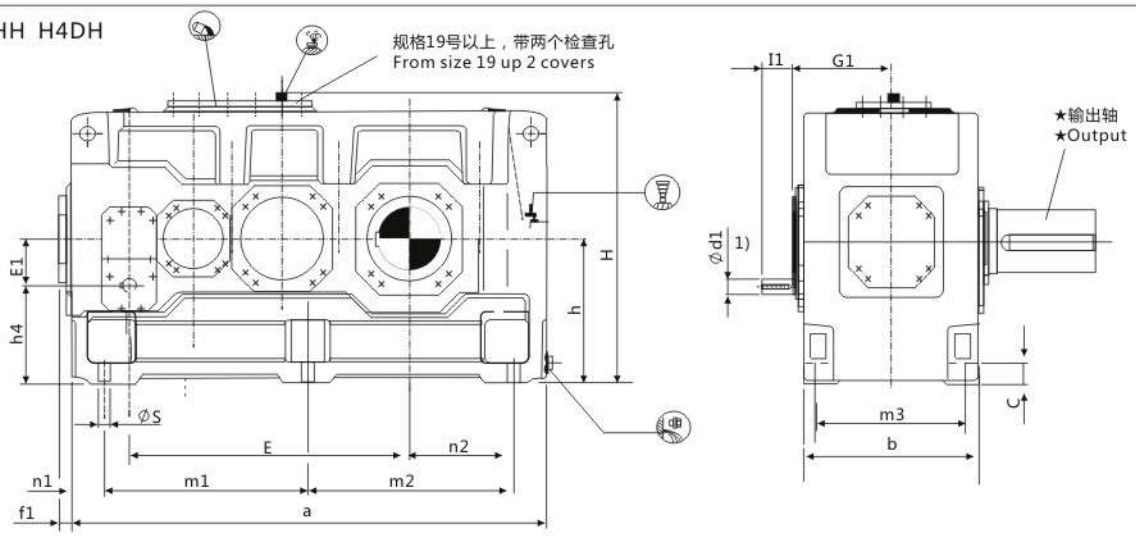

H4HM H4DM

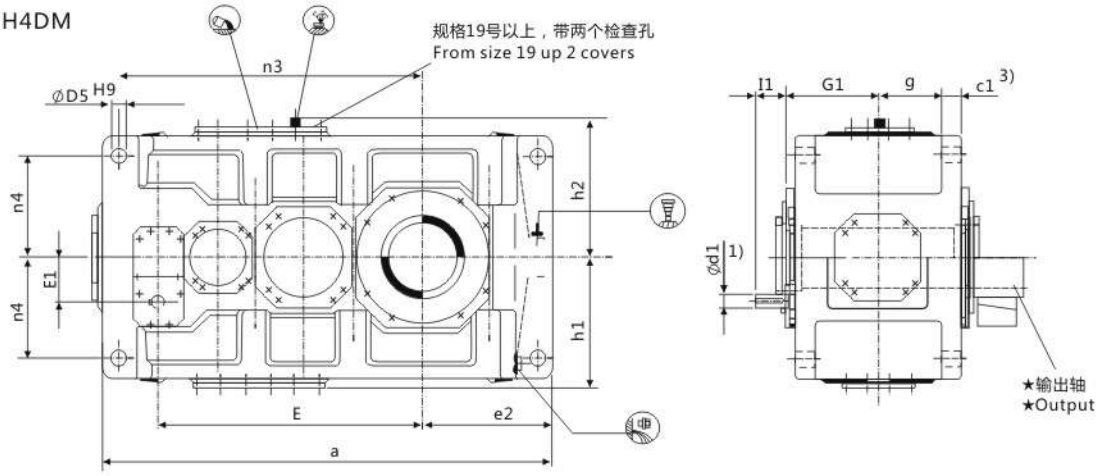

★ 输出轴 Output			布置形式 Design
H4SH 实心轴 Solid shaft	H4HH，H4HH 空心轴 Hollow shaft	H4DH，H4DM 带胀紧盘的空心轴 Hollow shaft for shrink disk	

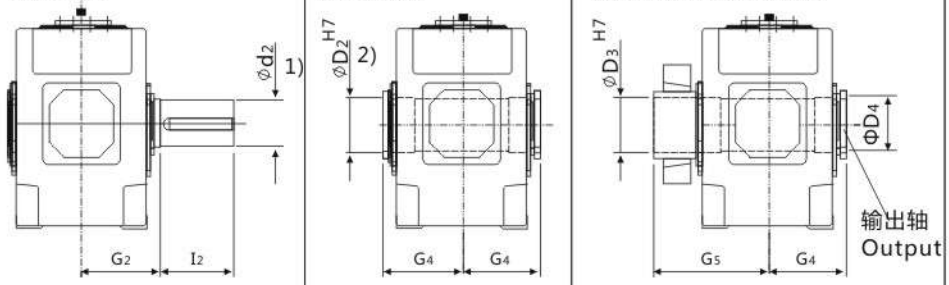

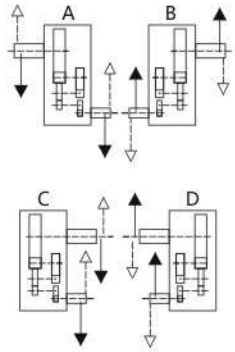

1）$k_6 \le \Phi 50$ $m_6 > \Phi 50$ $m_6 \le 100$ $u_6 > 100$
有关平键GB/T1095-1979型和中心孔，参见第88-89页。
For parailel key GB/T1095-1979 and for centre hole,see page 88-89.
2）键槽GB/T1095-1979。Keyway GB/T1095-1979.
3）扭力支撑位于工作机侧。Torque support on driven machine side.

平行轴齿轮箱 HELICAL GEAR BOX　四级传动 FOUR STAGE　卧式安装 Horizontal

类型 H4.H , H4.M TYPES H4.H,H4.M　规格 13...22 SIZE 13...22

规格 Size	尺寸 mm Dimensions in mm 输入轴 Input												
	iN=100-180		iN=112-200		iN=125-224		iN=200-355		iN=224-400		iN=250-450		G1
	d1[1]	l1	d1[1]	l1	d1[1]	l1	d1[1]	l1	d1[1]	l1	d1[1]	l1	
13	50	100					38	80					305
14					50	100					38	80	305
15	60	135					50	110					345
16			60	135					50	110			345
17	60	105					50	80					380
18			60	105					50	80			380
19	75	105					60	105					440
20			75	105					60	105			440
21	90	165					70	140					460
22			90	165					70	140			460

规格 Size	尺寸 mm Dimensions in mm 齿轮箱 Gear box										
	a	b	c	C1	D5	e2	E	E1	f1	g	h
13	1395	550	60	61±2	48	405	820	130	47	211.5	440
14	1535	550	60	61±2	48	475	890	130	47	211.5	440
15	1680	625	70	72±2	55	485	987	160	56	238	500
16	1770	625	70	72±2	55	530	1033	160	56	238	500
17	1770	690	80	81±2	55	525	1035	160	53	259	550
18	1890	690	80	81±2	55	585	1095	160	53	259	550
19	2030	790	90	91±2	65	590	1190	185	53	299	620
20	2150	790	90	91±2	65	650	1250	185	53	299	620
21	2340	830	100	100±2	75	655	1387	225	62	310	700
22	2450	830	100	100±2	75	710	1442	225	62	310	700

规格 Size	尺寸 mm Dimensions in mm 齿轮箱 Gear box											
	h1	h2	h4	H	m1	m2	m3	n1	n2	n3	n4	s
13	450	460	310	900	597.5	597.5	475	100	305	940	340	35
14	450	460	310	900	597.5	737.5	475	100	375	1010	340	35
15	490	500	340	1000	720	720	535	120	365	1135	375	42
16	490	500	340	1000	720	810	535	120	410	1180	375	42
17	555	560	390	1110	750	750	600	135	390	1175	425	42
18	555	560	390	1110	750	870	600	135	450	1235	425	42
19	615	620	435	1240	860	860	690	155	435	1365	475	48
20	615	620	435	1240	860	980	690	155	495	1425	475	48
21	685	690	475	1390	1000	1000	720	170	485	1615	520	56
22	685	690	475	1390	1000	1110	720	170	540	1670	520	56

规格 Size	尺寸 mm Dimensions in mm 输出轴 Output									润滑油 Lubrication		重量 Weight	
	H4SH			H4HH	H4HM	H4DH H4DM				H4.H	H4.M	H4.H	H4.M
	d2[1]	G2	l2	D2[2]	G4	D3	D4	G4	G5	(L)		(kg)	
13	200	335	350	190	335	190	195	335	480	130	120	2390	2270
14	210	335	350	210	335	210	215	335	480	140	125	2730	2600
15	230	380	410	230	380	230	235	380	550	230	170	3635	3440
16	240	380	410	240	380	240	245	380	550	235	175	3965	3740
17	250	415	410	250	415	250	260	415	600	290	225	4680	4445
18	270	415	470	275	415	280	285	415	600	305	230	5685	4915
19	290	465	470	-	-	285	295	465	670	360	310	6800	6300
20	300	465	500	-	-	310	315	465	670	380	330	8200	7700
21	320	490	500	-	-	330	335	490	715	395	430	9200	8600
22	340	490	550	-	-	340	345	490	725	420	450	9900	9400

H4SH H4DH

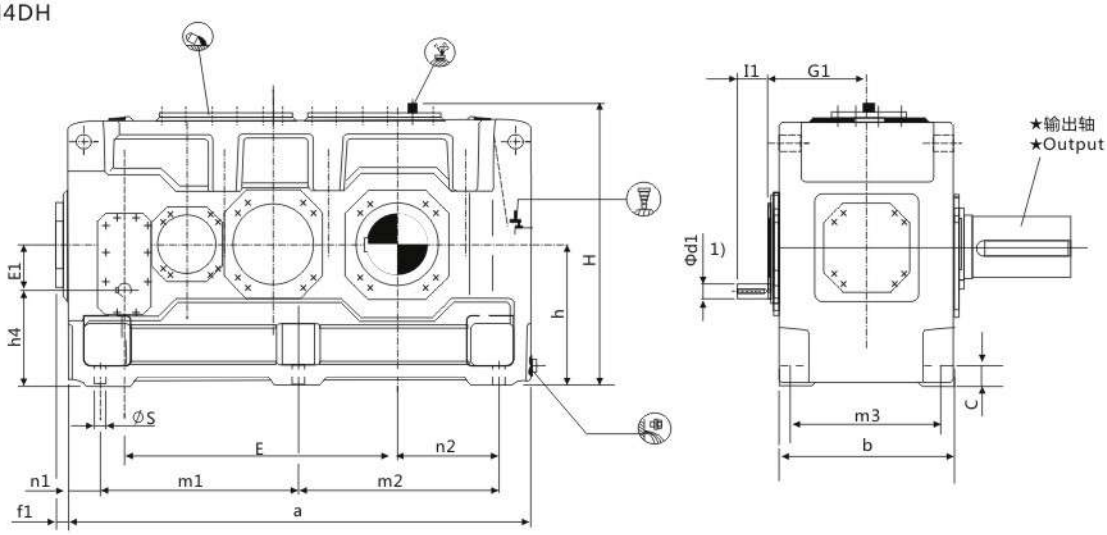

H4DM

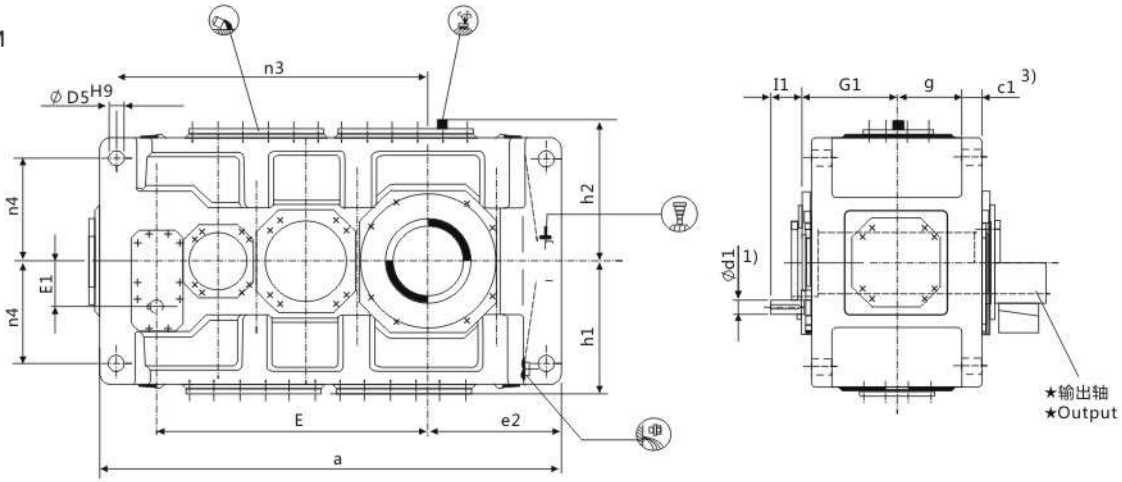

★ 输出轴 Output		布置形式 Design
H4SH 实心轴 Solid shaft	H4DH，H4DM 带胀紧盘的空心轴 Hollow shaft for shrink disk	

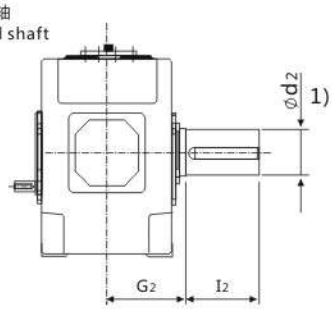

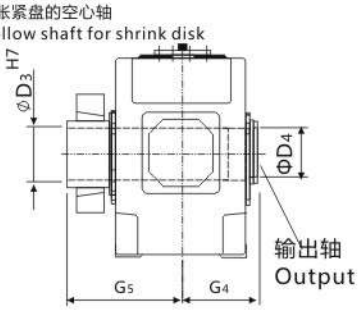

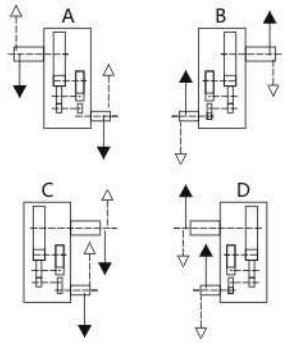

1）$k_6 \le \Phi 50$　$m_6 > \Phi 50$
有关平键GB/T1095-1979型和中心孔，参见第88-89页。
For parailel key GB/T1095-1979 and for centre hole,see page 88-89.
2）键槽GB/T1095-1979。Keyway GB/T1095-1979.
3）扭力支撑位于工作机侧。Torque support on driven machine side.

平行轴齿轮箱 HELICAL GEAR BOX　四级传动 FOUR STAGE　卧式安装 Horizontal

类型 H4.H , H4.M TYPES H4.H,H4.M　规格 23...26 SIZE 23...26

规格 Size	尺寸 mm Dimensions in mm								
	输入轴 Input								
	iN=100-180		iN=112-200		iN=200-355		iN=224-400		G1
	d1[1]	I1	d1[1]	I1	d1[1]	I1	d1[1]	I1	
23	90	130			70	105			505
24			90	130			70	105	505
25	100	205			85	170			565
26			100	205			85	170	565

规格 Size	尺寸 mm Dimensions in mm										
	齿轮箱 Gear box										
	a	b	c	c1	D5	e2	E	E1	f1	g	h
23	2530	930	115	120±2	80	730	1505	225	35	342	780
24	2660	930	115	120±2	80	795	1570	225	35	342	780
25	2830	1045	130	120±2	90	790	1695	265	65	400	860
26	3010	1045	130	120±2	90	880	1785	265	65	400	860

规格 Size	尺寸 mm Dimensions in mm											
	齿轮箱 Gear box											
	h1	h2	h4	H	m1	m2	m3	n1	n2	n3	n4	s
23	770	790	555	1570	1085	1085	810	180	550	1725	580	56
24	770	790	555	1570	1085	1215	810	180	615	1790	580	56
25	860	860	595	1720	1215	1215	910	200	590	1965	660	66
26	860	860	595	1720	1215	1395	910	200	680	2055	660	66

规格 Size	尺寸 mm Dimensions in mm							润滑油 Lubrication		重量 Weight(kg)	
	输出轴 Out put										
	H4SH			H4DH H4DM				H4.H	H4.M	H4.H	H4.M
	d2[1]	G2	I2	D3	D4	G4	G5	(L)	(L)	(kg)	(kg)
23	360	540	590	360	365	540	785	520	500	11600	10700
24	380	540	590	380	385	540	805	550	600	13500	12600
25	400	605	650	400	405	605	875	735	800	16100	15200
26	420	605	650	430	435	605	900	780	850	17600	16500

B2SH B2HH B2DH

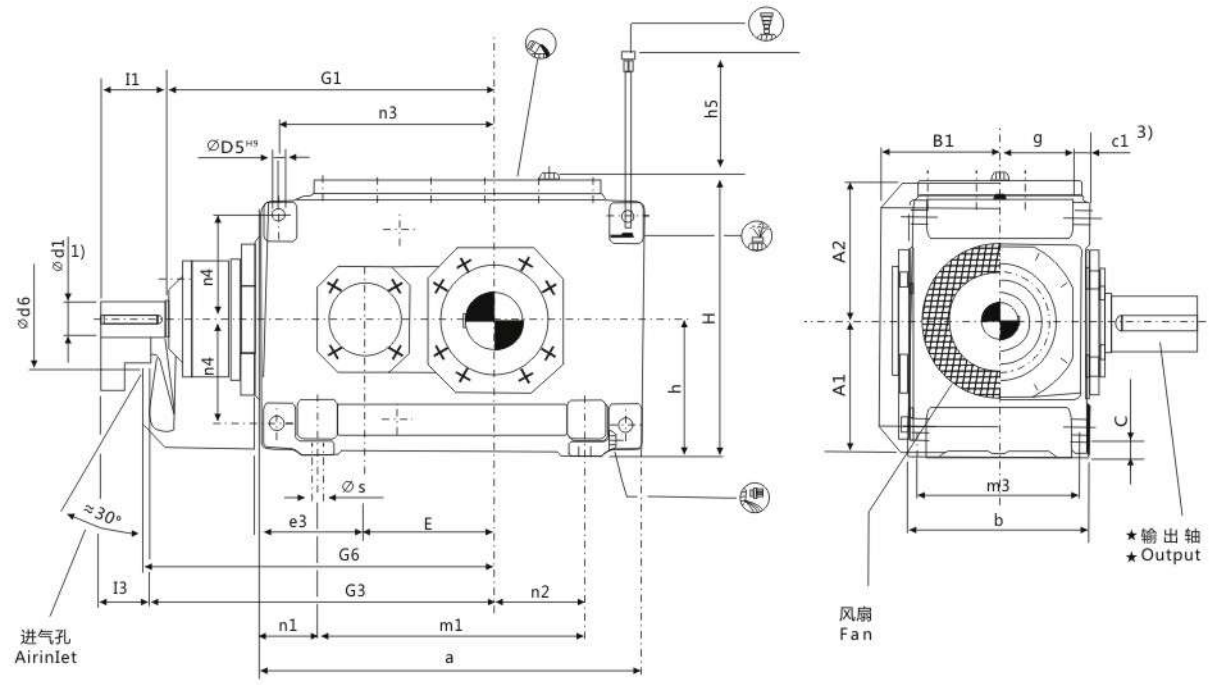

★ 输出轴 Output			布置形式 Design
B2SH 实心轴 Solid shaft	B2HH 空心轴 Hollow shaft	B2DH 带胀紧盘的空心轴 Hollow shaft for shrink disk	
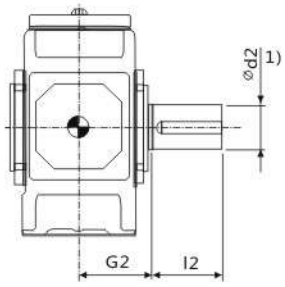	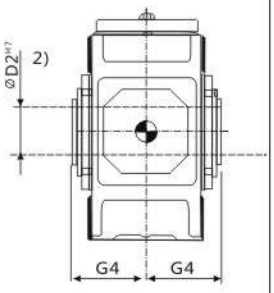	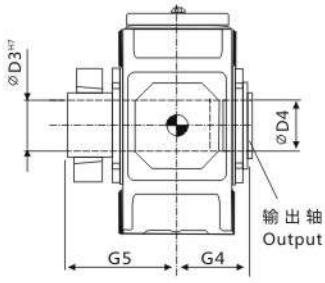	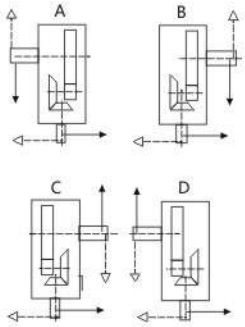

1) $k_6 \leq \Phi 50$ $m_6 > \Phi 50$
有关平键GB/T1095-1979型和中心孔，参见第88-89页。
For parailel key GB/T1095-1979 and for centre hole,see page 88-89.
2) 键槽GB/T1095-1979。Keyway GB/T1095-1979.
3) 扭力支撑位于工作机侧。Torque support on driven machine side.

垂直轴齿轮箱 BEVEL-HELICAL GEAR BOX　二级传动 TWO STAGE　卧式安装 Horizontal

类型 B2.H TYPES B2.H　规格 1...12 SIZE 1...12

规格 Size	尺寸 mm Dimensions in mm										
	输入轴 Input										
	iN=5-11.2			iN=6.3-14			iN=12.5-18			G1	G3
	d1[1]	I1	I3	d1[1]	I1	I3	d1[1]	I1	I3		
1	28	55	40				20	50	35	300	315
2	30	70	50				25	60	40	340	360
3	35	80	60				28	60	40	390	410
4	45	100	80							465	485
5	55	110	80							535	565
6				55	110	80				570	600
7	70	135	105							640	670
8				70	135	105				685	715
9	80	165	130							755	790
10				80	165	130				805	840
11	90	165	130							925	960
12				90	165	130				995	1030

规格 Size	尺寸 mm Dimensions in mm											
	齿轮箱 Gear box											
	a	A1	A2	b	B1	c	C1	D5	d6	e3	E	g
1	305	125	130	180	128	18	16±1	12	110	90	90	74
2	355	140	145	205	143	18	20±1	14	110	110	110	82.5
3	405	170	170	225	163	22	24±1	18	120	130	130	88.5
4	505	195	200	270	188	28	30±1	24	150	160	160	105
5	565	220	235	320	215	28	30±1	24	160	185	185	130
6	645	220	235	320	215	28	30±1	24	160	185	220	130
7	690	270	285	380	250	35	36±1	28	210	225	225	154
8	795	270	285	380	250	35	36±1	28	210	225	270	154
9	820	310	325	440	270	40	48±1.5	36	195	265	265	172
10	920	310	325	440	270	40	48±1.5	36	195	265	315	172
11	975	370	385	530	328	50	54±1.5	40	210	320	320	211
12	1130	370	385	530	328	50	54±1.5	40	210	320	390	211

规格 Size	尺寸 mm Dimensions in mm										
	齿轮箱 Gear box										
	G6	h	h5	H	m1	m3	n1	n2	n3	n4	s
1	325	130	80	275	185	155	60	70	160	105	12
2	370	145	80	305	225	180	65	75	195	115	12
3	420	175	90	360	245	195	80	85	235	132.5	15
4	195	200	80	415	295	235	105	85	285	150	19
5	575	230	150	482	355	285	105	100	330	180	19
6	610	230	150	482	435	285	105	145	365	180	19
7	685	280	180	582	450	340	120	130	405	215	24
8	730	280	190	582	555	340	120	190	450	215	24
9	805	320	205	662	530	390	145	155	480	245	28
10	855	320	215	662	630	390	145	205	530	245	28
11	980	380	240	790	645	470	165	180	580	300	35
12	1050	380	250	790	800	470	165	265	650	300	35

规格 Size	尺寸 mm Dimensions in mm									润滑油 Lubrication (L)	重量 Weight (kg)
	输出轴 Output										
	B2SH			B2HH		B2DH					
	d2[1]	G2	I2	D2[2]	G4	D3	D4	G4	G5		
1	45	120	80	-	-	-	-	-	-	2	65
2	55	135	110	55	135	60	60	135	180	4	90
3	65	145	140	65	145	70	70	145	200	6	140
4	80	170	170	80	170	85	85	170	235	10	235
5	100	200	210	95	200	100	100	200	275	16	360
6	110	200	210	105	200	110	110	200	275	19	410
7	120	235	210	115	235	120	120	235	320	31	615
8	130	235	250	125	235	130	130	235	325	34	700
9	140	270	250	135	270	140	145	270	365	48	1000
10	160	270	300	150	270	150	155	270	385	50	1155
11	170	320	300	165	320	165	170	320	450	80	1640
12	180	320	300	180	320	180	185	320	455	95	1910

B2SH B2HH B2DH

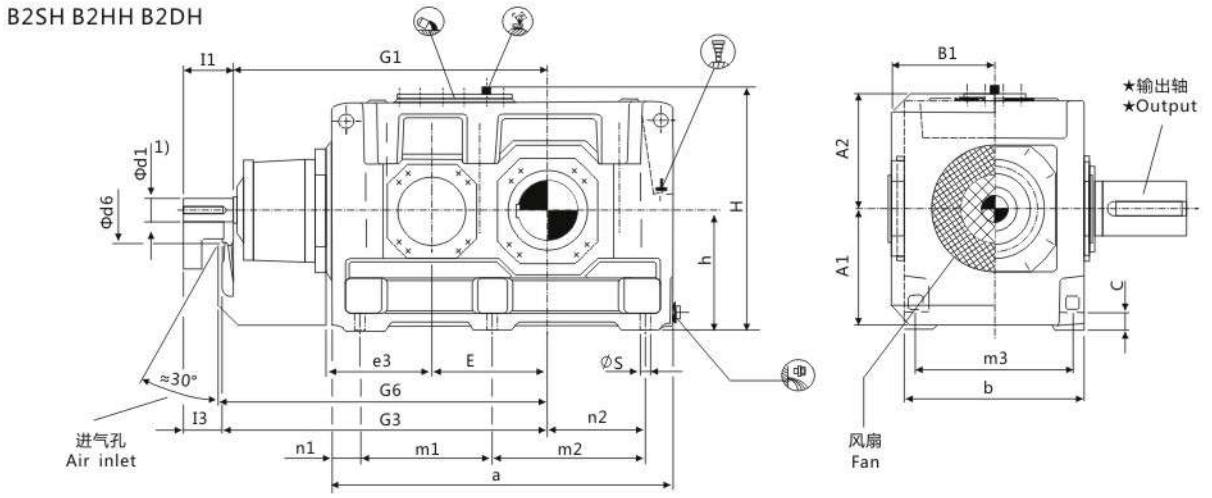

B2HM B2DM

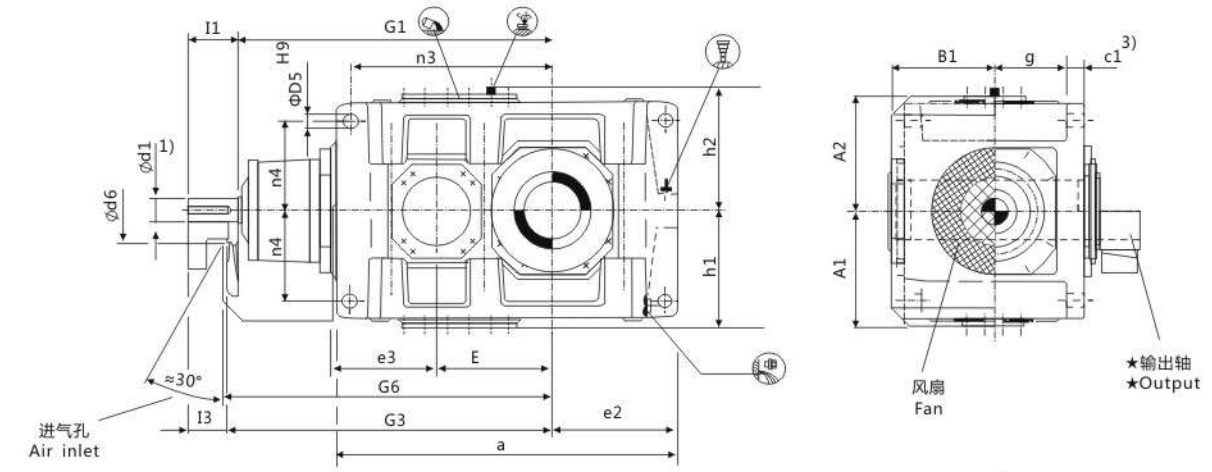

★ 输出轴 Output			布置形式 Design
B2SH 实心轴 Solid shaft	B2HH B2HM 空心轴 Hollow shaft	B2DH B2DM 带胀紧盘的空心轴 Hollow shaft for shrink disk	
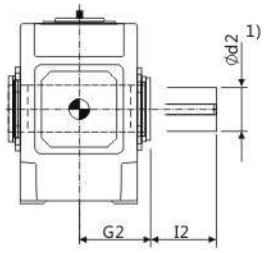	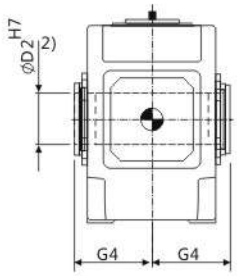	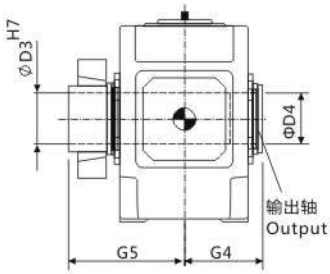	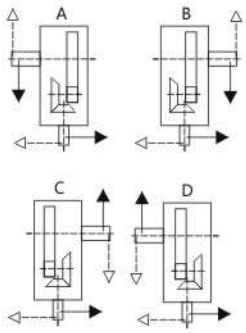

1）$k_6 \leq \Phi 50$ $m_6 > \Phi 50$
有关平键GB/T1095-1979型和中心孔，参见第88-89页。
For parailel key GB/T1095-1979 and for centre hole,see page 88-89.
2）键槽GB/T1095-1979。Keyway GB/T1095-1979.
3）扭力支撑位于工作机侧。Torque support on driven machine side.

垂直轴齿轮箱 BEVEL-HELICAL GEAR BOX　二级传动 TWO STAGE　卧式安装 Horizontal
类型 B2.H，B2.M TYPES B2.H,B2.M　规格 13...18 SIZE 13...18

规格 Size	尺寸 mm Dimensions in mm																
	输入轴 Input																
	iN=5-11.2			iN=5.6-11.2			iN=5.6-12.5			iN=6.3-14			iN=7.1-12.5			G1	G3
	d1[1]	I1	I3	d1[1]	I1	I3	d1[1]	I1	I3	d1[1]	I1	I3	d1[1]	I1	I3		
13	110	205	165													1070	1110
14										110	205	165				1140	1180
15	130	245	200													1277	1322
16							130	245	200							1323	1368
17				150	245	200										1435	1480
18													150	245	200	1495	1540

规格 Size	尺寸 mm Dimensions in mm												
	齿轮箱 Gear box												
	a	A1	A2	b	B1	c	c1	d6	D5	e2	e3	E	g
13	1130	430	450	655	375	60	61±2	245	48	405	380	370	264
14	1270	430	450	655	375	60	61±2	245	48	475	380	440	264
15	1350	490	495	765	435	70	72±2	280	55	485	450	442	308
16	1440	490	495	765	435	70	72±2	280	55	530	450	488	308
17	1490	540	555	885	505	80	81±2	380	65	525	510	490	356
18	1610	540	555	885	505	80	81±2	380	65	585	510	550	356

规格 Size	尺寸 mm Dimensions in mm												
	齿轮箱 Gear box												
	G6	h	h1	h2	H	m1	m2	m3	n1	n2	n3	n4	s
13	1130	440	450	460	900	465	465	580	100	305	675	340	35
14	1200	440	450	460	900	465	605	580	100	375	745	340	35
15	1340	500	490	500	1000	555	555	670	120	365	805	375	42
16	1385	500	490	500	1000	555	645	670	120	410	850	375	42
17	1500	550	555	560	1110	610	610	780	135	390	895	420	48
18	1560	550	555	560	1110	610	730	780	135	450	955	420	48

规格 Size	尺寸 mm Dimensions in mm									润滑油 Lubrication		重量 Weight (kg)	
	输出轴 Out put												
	B2SH			B2HH B2HM		B2DH B2DM				B2.H	B2.M		
	d2[1]	G2	I2	d2[2]	G4	D3	D4	G4	G5	轴封 (L) Shaft seal			
13	200	390	350	-	-	-	-	-	-	140	120	2450	2350
14	210	390	350	210	390	210	215	390	535	155	130	2825	2725
15	230	460	410	-	-	-	-	-	-	220	180	3990	3795
16	240	460	410	240	450	240	245	450	620	230	190	4345	4160
17	250	540	410	-	-	-	-	-	-	350	260	5620	5320
18	270	540	470	275	510	280	285	510	700	335	275	6150	5860

B3SH B3HH B3DH

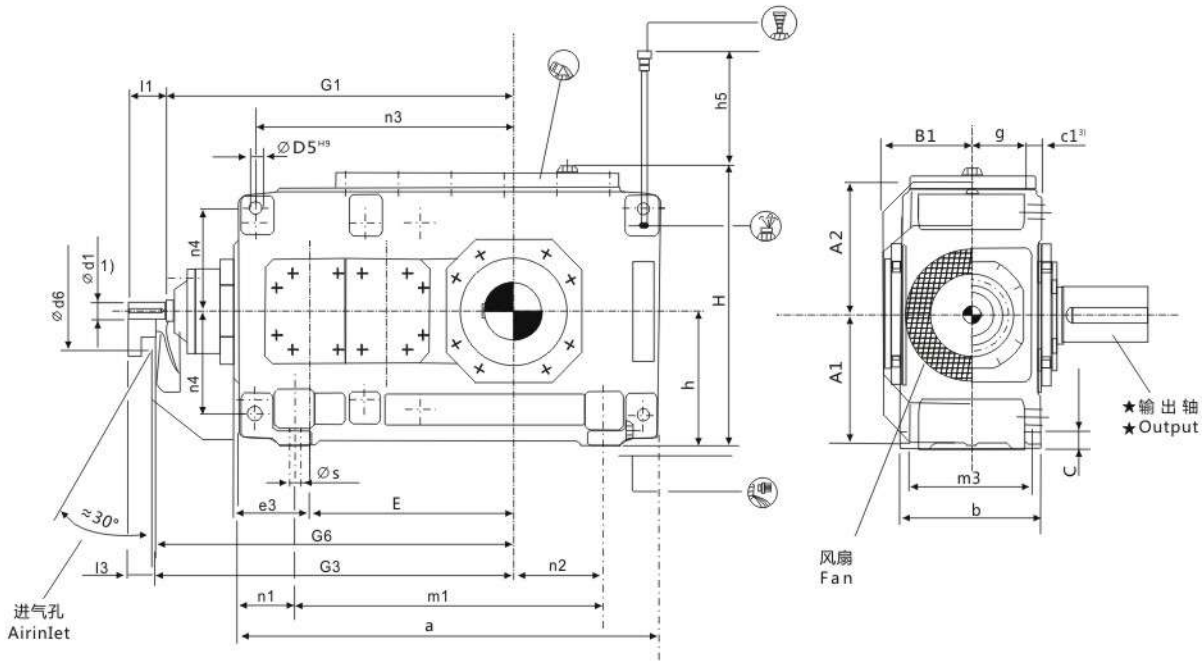

★ 输出轴 Output			布置形式 Design
B3SH 实心轴 Solid shaft	B3HH 空心轴 Hollow shaft	B3DH 带胀紧盘的空心轴 Hollow shaft for shrink disk	
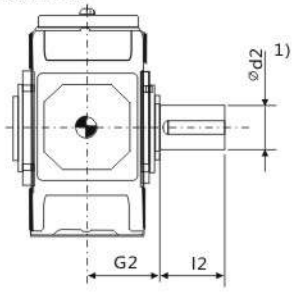	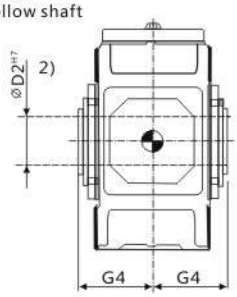	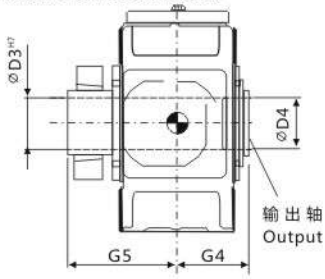	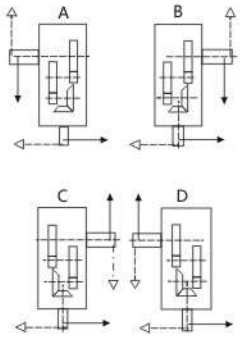

1) $k_6 \leq \Phi 50$ $m_6 > \Phi 50$
有关平键GB/T1095-1979型和中心孔，参见第88-89页。
For parailel key GB/T1095-1979 and for centre hole,see page 88-89.
2) 键槽GB/T1095-1979。Keyway GB/T1095-1979.
3) 扭力支撑位于工作机侧。Torque support on driven machine side.

垂直轴齿轮箱 BEVEL-HELICAL GEAR BOX　三级传动 THREE STAGE　卧式安装 Horizontal

类型 B3.H TYPES B3.H　规格 3...12 SIZE 3...12

规格 Size	尺寸 mm Dimensions in mm																
	输入轴 Input																
	iN=12.5-45			iN=16-56			iN=20-45			iN=50-71			iN=63-90			G1	G3
	d1[1]	l1	l3	d1[1]	l1	l3	d1[1]	l1	l3	d1[1]	l1	l3	d1[1]	l1	l3		
3							28	55	40	20	50	35				430	445
4	30	70	50							25	60	40				500	520
5	35	80	60							28	60	40				575	595
6				35	80	60							28	60	40	610	630
7	45	100	80							35	80	60				690	710
8				45	100	80							35	80	60	735	755
9	55	110	80							40	100	70				800	830
10				55	110	80							40	100	70	850	880
11	70	135	105							50	110	80				960	990
12				70	135	105							50	110	80	1030	1060

规格 Size	尺寸 mm Dimensions in mm											
	齿轮箱 Gear box											
	a	A1	A2	b	B1	c	C1	d6	D5	e3	E	g
3	450	170	170	190	128	22	24±1	90	18	90	220	71
4	565	195	200	215	143	28	30±1	110	24	110	270	77.5
5	640	220	235	255	168	28	30±1	130	24	130	315	97.5
6	720	220	235	255	168	28	30±1	130	24	130	350	97.5
7	785	275	275	300	193	35	36±1	165	28	160	385	114
8	890	275	275	300	193	35	36±1	165	28	160	430	114
9	925	315	325	370	231	40	45±1.5	175	36	185	450	140
10	1025	315	325	370	231	40	45±1.5	175	36	185	500	140
11	1105	370	385	430	263	50	54±1.5	190	40	225	545	161
12	1260	370	385	430	263	50	54±1.5	190	40	225	615	161

规格 Size	尺寸 mm Dimensions in mm										
	齿轮箱 Gear box										
	G6	h	h5	H	m1	m3	n1	n2	n3	n4	s
3	455	175	100	360	290	160	80	65	285	132.5	15
4	530	200	100	415	355	180	105	85	345	150	19
5	605	230	130	482	430	220	105	100	405	180	19
6	640	230	130	482	510	220	105	145	440	180	19
7	720	280	170	572	545	260	120	130	500	215	24
8	765	280	160	582	650	260	120	190	545	215	24
9	845	320	175	662	635	320	145	155	585	245	28
10	895	320	175	662	735	320	145	205	635	245	28
11	1010	380	220	782	775	370	165	180	710	300	35
12	1080	380	210	790	930	370	165	265	780	300	35

规格 Size	尺寸 mm Dimensions in mm									润滑油 Lubrication (L)	重量 Weight (kg)
	输出轴 Output										
	B3SH			B3HH		B3DH					
	d2[1]	G2	l2	D2[2]	G4	D3	D4	G4	G5		
3	65	125	140	65	125	70	70	125	180	6	130
4	80	140	170	80	140	85	85	140	205	9	210
5	100	165	210	95	165	100	100	165	240	14	325
6	110	165	210	105	165	110	110	165	240	15	380
7	120	195	210	115	195	130	120	195	280	25	550
8	130	195	250	125	195	130	130	195	285	28	635
9	140	235	250	135	235	140	145	235	330	40	890
10	160	235	300	150	235	150	155	235	350	42	1020
11	170	270	300	165	270	165	170	270	400	66	1455
12	180	270	300	185	270	180	185	270	405	72	1730

垂直轴齿轮箱 BEVEL-HELICAL GEAR BOX　三级传动 THREE STAGE　卧式安装 Horizontal

类型 B3.H，B3.M TYPES B3.H，B3.M　规格 13...22 SIZE 13...22

B3SH B3HH B3DH

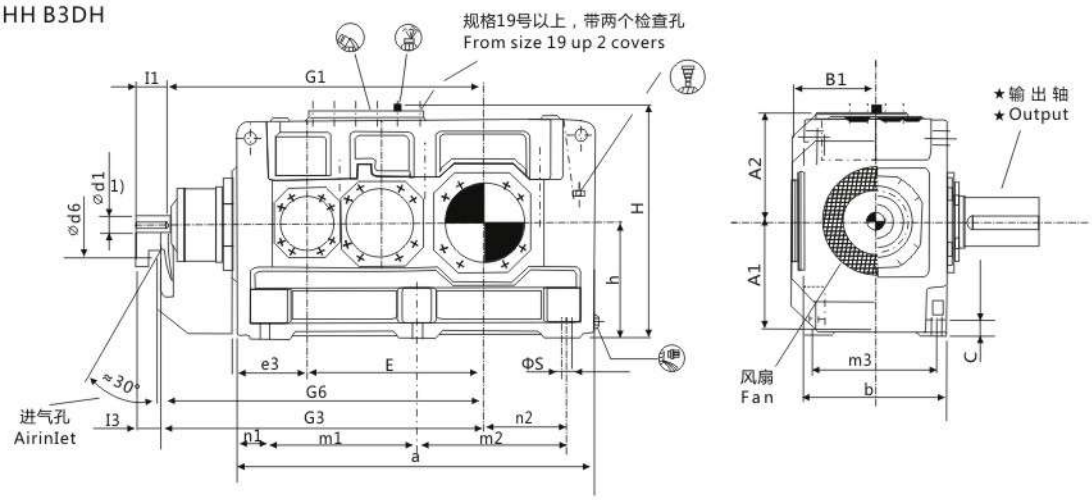

B3HM B3DM

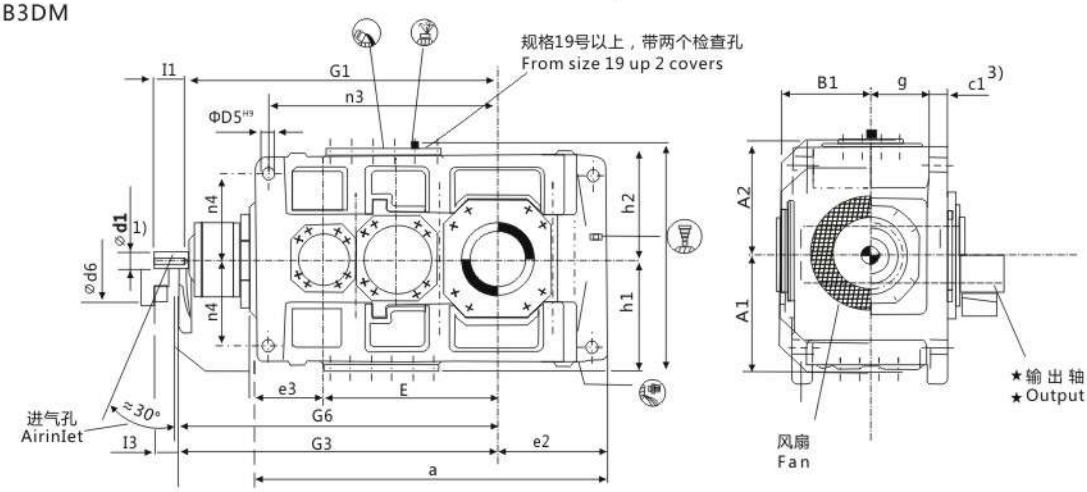

★ 输出轴 Output			布置形式 Design
B3SH 实心轴 Solid shaft	B3HH B3HM 空心轴 Hollow shaft	B3DH B3DM 带胀紧盘的空心轴 Hollow shaft for shrink disk	
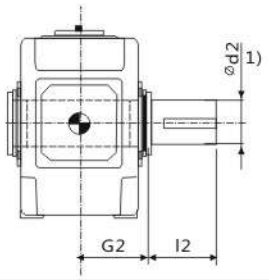	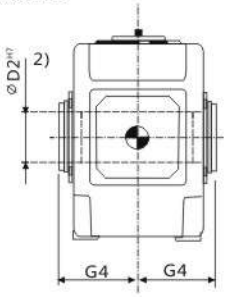	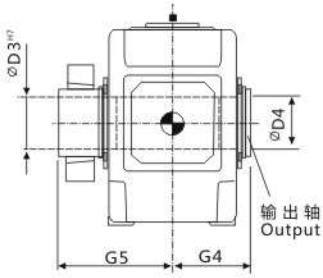	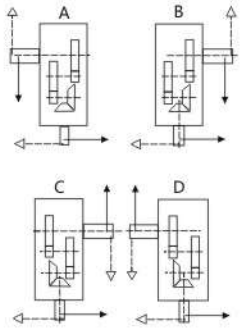

1）$k_6 \leq \Phi 50$　$m_6 > \Phi 50$

有关平键GB/T1095-1979型和中心孔，参见第88-89页。

For parailel key GB/T1095-1979 and for centre hole,see page 88-89.

2）键槽GB/T1095-1979。Keyway GB/T1095-1979.

3）扭力支撑位于工作机侧。Torque support on driven machine side.

垂直轴齿轮箱 BEVEL-HELICAL GEAR BOX　三级传动 THREE STAGE　卧式安装 Horizontal

类型 B3.H，B3.M TYPES B3.H，B3.M　规格 13...22 SIZE 13...22

规格 Size	尺寸 mm Dimensions in mm																			
	输入轴 Input																			
	iN=12.5-45			iN=14-50			iN=16-56			iN=50-71			iN=56-80			iN=63-90			G1	G3
	d1[1]	l1	l3	d1[1]	l1	l3	d1[1]	l1	l3	d1[1]	l1	l3	d1[1]	l1	l3	d1[1]	l1	l3		
13	80	165	130							60	140	105							1125	1160
14							80	165	130							60	140	105	1195	1203
15	90	165	130							70	140	105							1367	1402
16				90	165	130							70	140	105				1413	1448
17	110	205	165							80	170	130							1560	1600
18				110	205	165							80	170	130				1620	1660
19	130	245	200							100	210	165							1832	1877
20				130	245	200							100	210	165				1892	1937
21	130	245	200							100	210	165							1902	1947
22				130	245	200							100	210	165				1957	2002

规格 Size	尺寸 mm Dimensions in mm												
	齿轮箱 Gear box												
	a	A1	A2	b	B1	c	c1	d6	D5	e2	e3	E	g
13	1290	425	435	550	325	60	61±2	210	48	405	90	635	211.5
14	1430	425	435	550	325	60	61±2	210	48	475	110	705	211.5
15	1550	485	520	625	365	70	72±2	210	55	485	130	762	238
16	1640	485	520	625	365	70	72±2	210	55	530	130	808	238
17	1740	535	570	690	395	80	81±2	230	55	525	160	860	259
18	1860	535	570	690	395	80	81±2	230	55	585	160	920	259
19	2021	610	630	790	448	90	91±2	245	65	590	185	997	299
20	2130	610	630	790	448	90	91±2	245	65	650	185	1057	299
21	2140	690	690	830	473	100	100±2	280	75	655	225	1067	310
22	2250	690	690	830	473	100	100±2	280	75	710	225	1122	310

规格 Size	尺寸 mm Dimensions in mm												
	齿轮箱 Gear box												
	G6	h	h1	h2	H	m1	m2	m3	n1	n2	n3	n4	s
13	1180	440	450	460	900	545	545	475	100	305	835	340	35
14	1250	440	450	460	900	545	685	475	100	375	905	340	35
15	1420	500	490	500	1000	655	655	535	120	365	1005	375	42
16	1470	500	490	500	1000	655	745	535	120	410	1050	375	42
17	1620	550	555	560	1110	735	735	600	135	390	1145	425	42
18	1680	550	555	560	1110	735	855	600	135	450	1205	425	42
19	1900	620	615	620	1240	850	850	690	155	435	1345	475	48
20	1960	620	615	620	1240	850	970	690	155	495	1405	475	48
21	1970	700	685	690	1390	900	900	720	170	485	1400	520	56
22	2025	700	685	690	1390	900	1010	720	170	540	1455	520	56

规格 Size	尺寸 mm Dimensions in mm									润滑油 Lubrication		重量 Weight	
	输出轴 Output												
	B3SH			B3HH B3HM		B3DH B3DM				B3.H	B3.M	B3.H	B3.M
	d2[1]	G2	l2	D2[2]	G4	D3	D4	G4	G5	(L)	(L)	(kg)	(kg)
13	200	335	350	190	335	190	195	335	480	130	10	2380	2260
14	210	335	350	210	335	210	215	335	480	140	115	2750	2615
15	230	380	410	230	380	230	235	380	550	210	160	3730	3540
16	240	380	410	240	380	240	245	380	550	220	165	3955	3765
17	250	415	410	250	415	250	260	415	600	290	230	4990	4760
18	270	415	470	275	415	280	285	415	600	300	235	5495	5240
19	290	465	470			285	295	465	670	380	360	7000	6500
20	300	465	500			310	315	465	670	440	420	8100	7600
21	320	490	500			330	335	490	715	370	420	9200	8600
22	340	490	550			340	345	490	725	430	490	9900	9400

B3SH B3DH

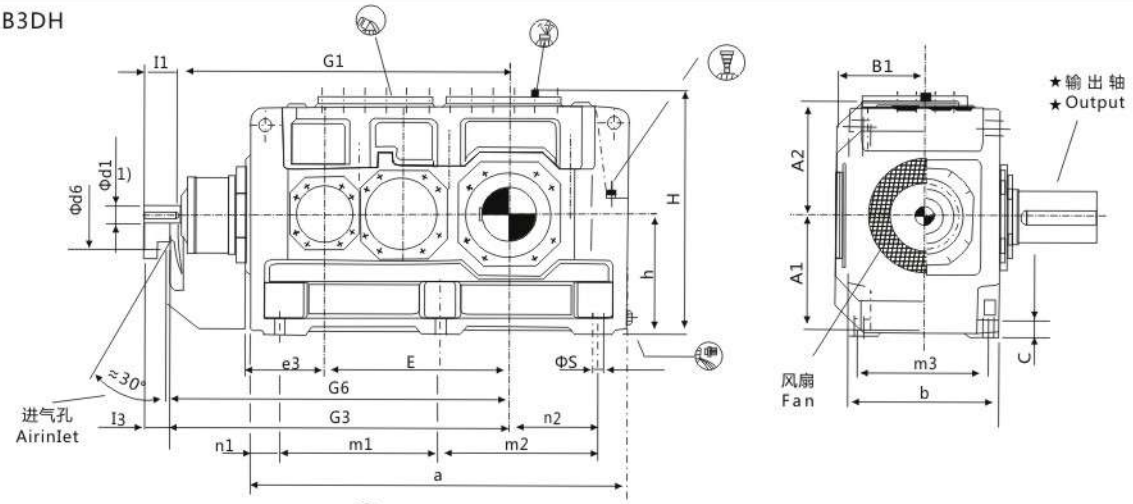

B3DM

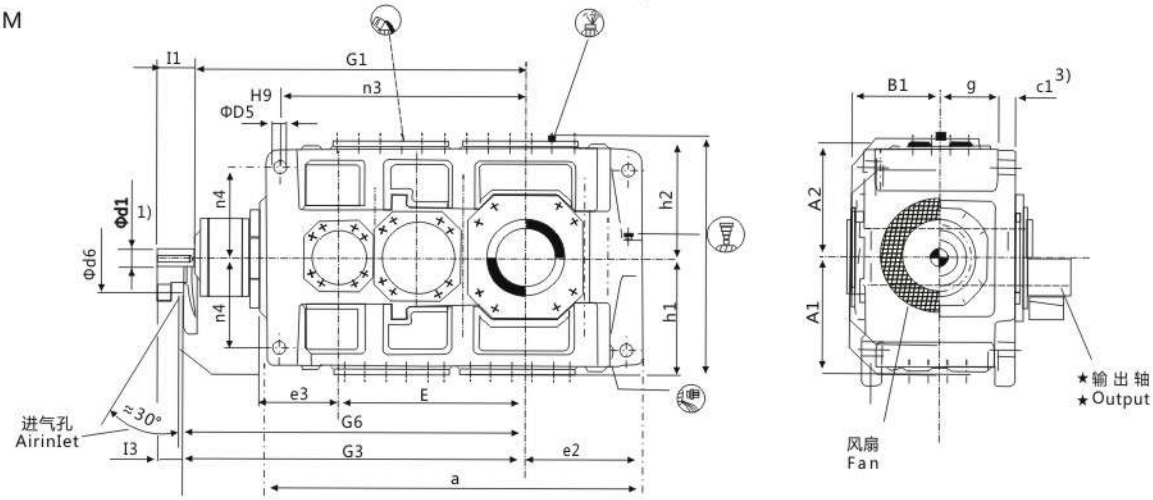

★ 输出轴 Output		布置形式 Design
B3SH 实心轴 Solid shaft	B3DH B3DM 带胀紧盘的空心轴 Hollow shaft for shrink disk	
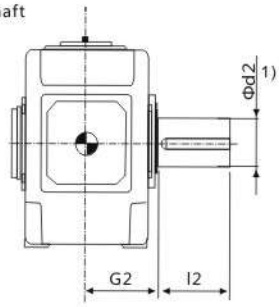	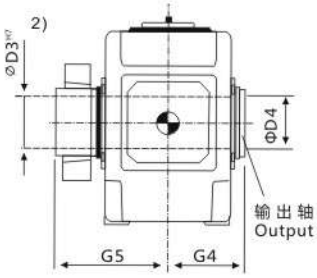	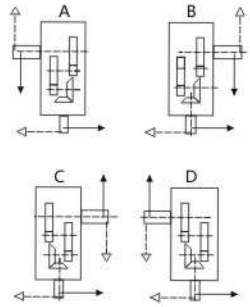

1）$k_6 \le \Phi 50$　$m_6 > \Phi 50$
有关平键GB/T1095-1979型和中心孔，参见第88-89页。
For parailel key GB/T1095-1979 and for centre hole,see page 88-89.
2）键槽GB/T1095-1979。Keyway GB/T1095-1979.
3）扭力支撑位于工作机侧。Torque support on driven machine side.

垂直轴齿轮箱 BEVEL-HELICAL GEAR BOX　三级传动 THREE STAGE　卧式安装 Horizontal

类型 B3.H，B3.M TYPES B3.H，B3.M　规格 23...26 SIZES 23...26

规格 Size	尺寸 mm Dimensions in mm													
	输入轴 Input													
	iN=20-45			iN=22.4-50			iN=50-71			iN=56-80			G1	G3
	d1[1]	I1	I3	d1[1]	I1	I3	d1[1]	I1	I3	d1[1]	I1	I3		
23	150	245	200				110	210	165				2130	2175
24				150	245	200				110	210	165	2195	2240
25	150	245	200				110	210	165				2270	2315
26				150	245	200				110	210	165	2360	2405

规格 Size	尺寸 mm Dimensions in mm												
	齿轮箱 Gear box												
	a	A1	A2	b	B1	c	c1	d6	D5	e2	e3	E	g
23	2380	770	770	930	528	115	120±2	350	80	730	490	1185	342
24	2510	770	770	930	528	115	120±2	350	80	795	490	1250	342
25	2580	845	865	1045	585	130	120±2	380	90	790	490	1325	400
26	2760	845	865	1045	585	130	120±2	380	90	880	490	1415	400

规格 Size	尺寸 mm Dimensions in mm												
	齿轮箱 Gear box												
	G6	h	h1	h2	H	m1	m2	m3	n1	n2	n3	n4	s
23	2200	780	770	790	1570	1010	1010	810	180	550	1560	580	56
24	2265	780	770	790	1570	1010	1140	810	180	615	1625	580	56
25	2315	860	860	860	1720	1090	1090	910	200	590	1685	660	66
26	2430	860	860	860	1720	1090	1270	910	200	680	1775	660	66

规格 Size	尺寸 mm Dimensions in mm							润滑油 Lubrication		重量 Weight	
	输出轴 Out put										
	B3SH			B3DH B3DM				B3.H	B3.M	B3.H	B3.M
	d2[1]	G2	I2	D3	D4	G4	G5	(L)	(L)	(kg)	(kg)
23	360	540	590	360	365	540	785	520	560	11500	10600
24	380	540	590	380	385	540	805	600	650	13400	12500
25	400	605	650	400	405	605	875	720	790	16000	15100
26	420	605	650	430	435	605	900	840	920	17500	16400

B4SH B4HH B4DH

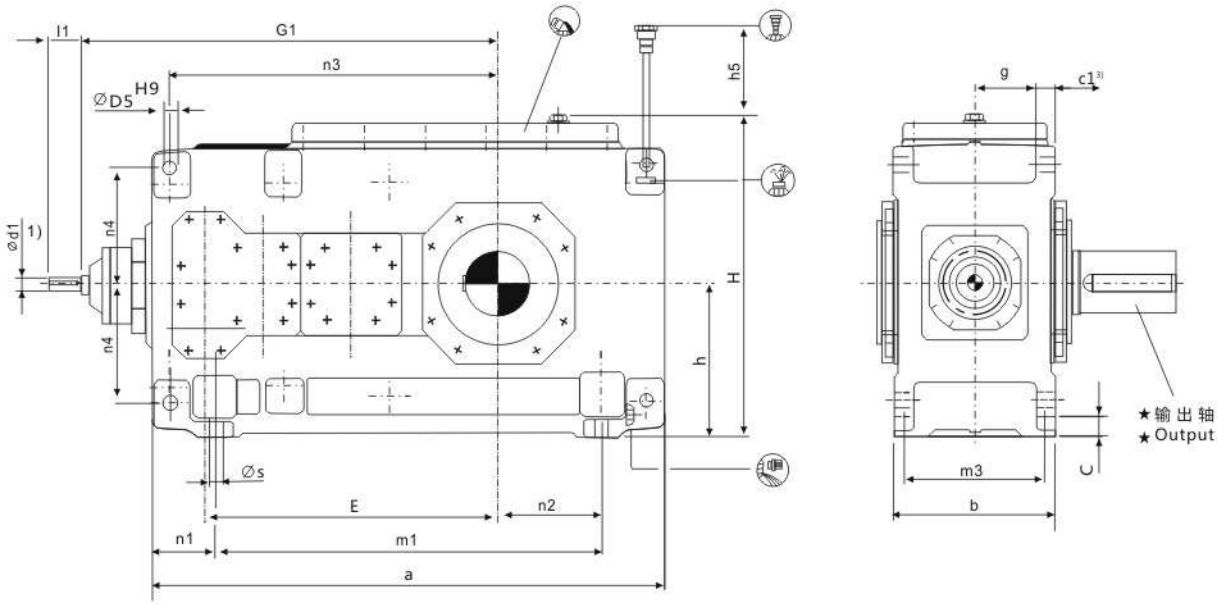

★ 输出轴 Output			布置形式 Design
B4SH 实心轴 Solid shaft	B4HH 空心轴 Hollow shaft	B4DH 带胀紧盘的空心轴 Hollow shaft for shrink disk	
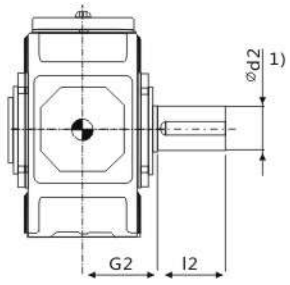	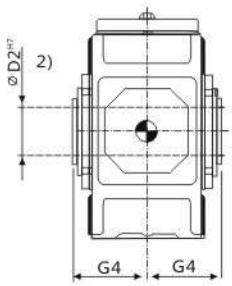	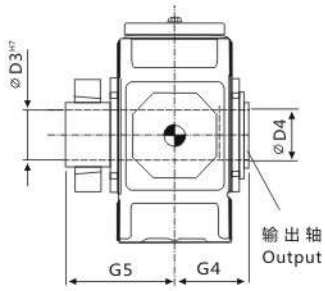	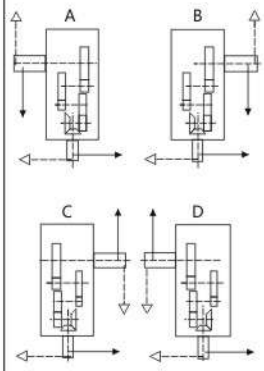

1) $k_6 \leq \Phi 50$ $m_6 > \Phi 50$

有关平键GB/T1095-1979型和中心孔，参见第88-89页。

For parailel key GB/T1095-1979 and for centre hole,see page 88-89.

2) 键槽GB/T1095-1979。Keyway GB/T1095-1979.

3) 扭力支撑位于工作机侧。Torque support on driven machine side.

垂直轴齿轮箱 BEVEL-HELICAL GEAR BOX　四级传动 FOUR STAGE　卧式安装 Horizontal
类型 B4.H TYPES B4.H　规格 5...12 SIZES 5...12

规格 Size	尺寸 mm Dimensions in mm								
	输入轴 Input								
	iN=80-100		iN=100-224		iN=200-315		iN=250-400		G1
	d1[1]	l1	d1[1]	l1	d1[1]	l1	d1[1]	l1	
5	28	55			20	50			615
6			28	55			20	50	650
7	30	70			25	60			725
8			30	70			25	60	770
9	35	80			28	60			840
10			35	80			28	60	890
11	45	100			35	80			1010
12			45	100			35	80	1080

规格 Size	尺寸 mm Dimensions in mm																
	齿轮箱 Gear box																
	a	b	c	c1	D5	E	g	h	h5	H	m1	m3	n1	n2	n3	n4	s
5	690	255	28	30 ±1	24	405	97.5	230	100	482	480	220	105	100	455	180	19
6	770	255	28	30 ±1	24	440	97.5	230	100	482	560	220	105	145	490	180	19
7	845	300	35	36 ±1	28	495	114	280	140	572	605	260	120	130	560	215	24
8	950	300	35	36 ±1	28	540	114	280	130	582	710	260	120	190	605	215	24
9	1000	370	40	45 ± 1.5	36	580	140	320	135	662	710	320	145	155	660	245	28
10	1100	370	40	45 ± 1.5	36	630	140	320	135	662	810	320	145	205	710	245	28
11	1200	430	50	54±1.5	40	705	161	380	170	782	870	370	165	180	805	300	35
12	1355	430	50	54±1.5	40	775	161	380	160	790	1025	370	165	265	875	300	35

规格 Size	尺寸 mm Dimensions in mm									润滑油 Lubrication (L)	重量 Weight (kg)
	输出轴 Out put										
	B4SH			B4HH		B4DH					
	d2[1]	G2	l2	D2[2]	G4	D3	D4	G4	G5		
5	100	165	210	95	165	100	100	165	240	16	335
6	110	165	210	105	165	110	110	165	240	18	385
7	120	195	210	115	195	120	120	195	280	30	555
8	130	195	250	125	195	130	130	195	285	33	655
9	140	235	250	135	235	140	145	235	330	48	890
10	160	235	300	150	235	150	155	235	350	50	1025
11	170	270	300	165	270	165	170	270	400	80	1485
12	180	270	300	180	270	180	185	270	405	90	1750

垂直轴齿轮箱 BEVEL-HELICAL GEAR BOX　四级传动 FOUR STAGE　卧式安装 Horizontal

类型 B4.H，B4.M TYPES B4.H，B4.M　规格 13...22 SIZE 13...22

B4SH B4HH B4DH

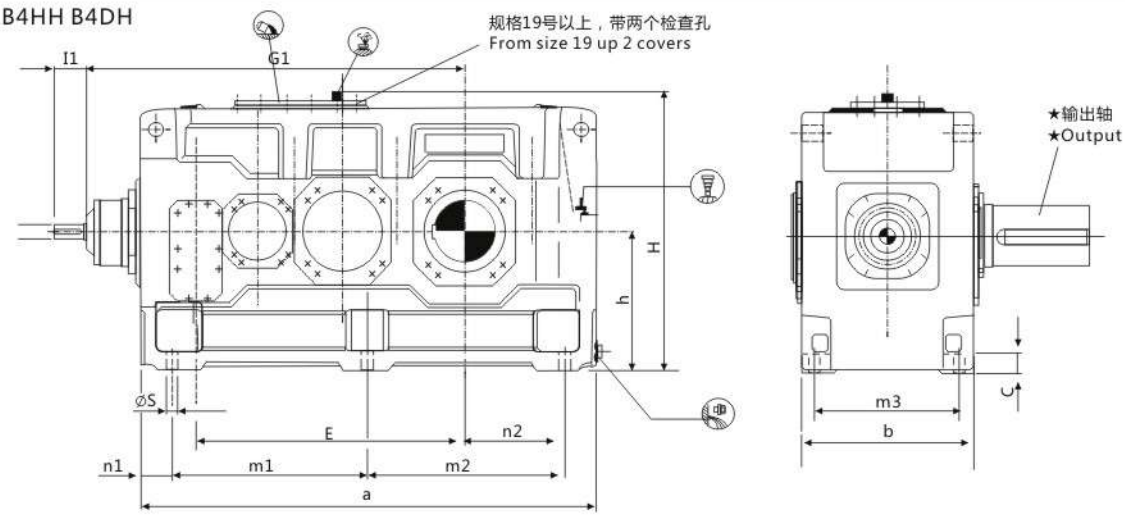

B4HM B4DM

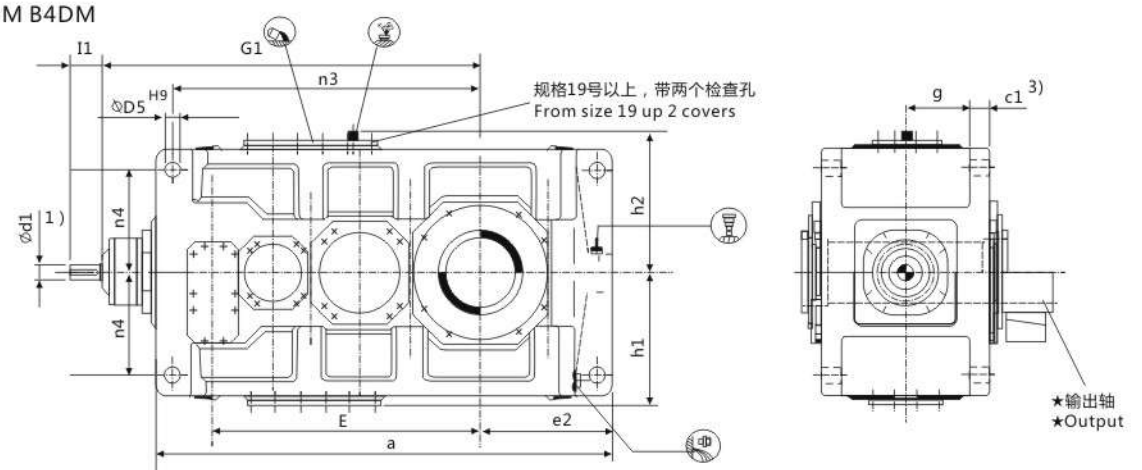

★ 输出轴 Output			布置形式 Design
B4SH 实心轴 Solid shaft	B4HH B4HM 空心轴 Hollow shaft	B4DH B4DM 带胀紧盘的空心轴 Hollow shaft for shrink disk	
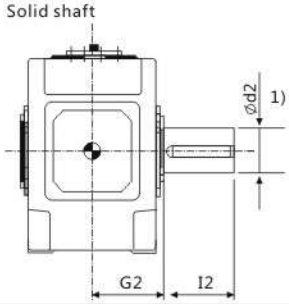	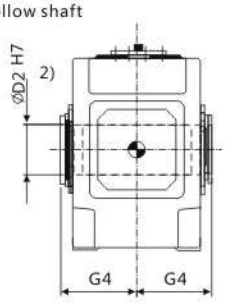	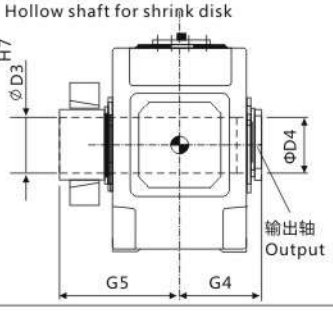	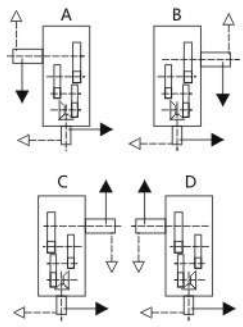

1）$k_6 \le \Phi 50$　$m_6 > \Phi 50$

有关平键GB/T1095-1979型和中心孔，参见第88-89页。

For parailel key GB/T1095-1979 and for centre hole,see page 88-89.

2）键槽GB/T1095-1979。Keyway GB/T1095-1979.

3）扭力支撑位于工作机侧。Torque support on driven machine side.

垂直轴齿轮箱 BEVEL-HELICAL GEAR BOX　四级传动 FOUR STAGE　卧式安装 Horizontal

类型 B4.H，B4.M TYPES B4.H，B4.M　规格 13...22 SIZE 13...22

规格 Size	尺寸 mm Dimensions in mm												
	输入轴 Input												
	iN=80-180		iN=90-200		iN=100-224		iN=200-315		iN=224-355		iN=250-400		G1
	d1[1]	l1	d1[1]	l1	d1[1]	l1	d1[1]	l1	d1[1]	l1	d1[1]	l1	
13	55	110					40	100					1170
14					55	110					40	100	1240
15	70	135					50	110					1402
16			70	135					50	110			1448
17	70	135					50	110					1450
18			70	135					50	110			1510
19	80	165					60	140					1680
20			80	165					60	140			1740
21	90	165					70	140					1992
22			90	165					70	140			2047

规格 Size	尺寸 mm Dimensions in mm									
	齿轮箱 Gear box									
	a	b	c	c1	D5	e2	E	g	h	h1
13	1395	550	60	61±2	48	405	820	211.5	440	450
14	1535	550	60	61±2	48	475	890	211.5	440	450
15	1680	625	70	72±2	55	485	987	238	500	490
16	1770	625	70	72±2	55	530	1033	238	500	490
17	1770	690	80	81±2	55	525	1035	259	550	555
18	1890	690	80	81±2	55	585	1095	259	550	555
19	2030	790	90	91±2	65	590	1190	299	620	615
20	2150	790	90	91±2	65	650	1250	299	620	615
21	2340	830	100	100±2	75	655	1387	310	700	685
22	2450	830	100	100±2	75	710	1442	310	700	685

规格 Size	尺寸 mm Dimensions in mm									
	齿轮箱 Gear box									
	h2	H	m1	m2	m3	n1	n2	n3	n4	s
13	460	900	597.5	597.5	475	100	305	940	340	35
14	460	900	597.5	737.5	475	100	375	1010	340	35
15	500	1000	720	720	535	120	365	1135	375	42
16	500	1000	720	810	535	120	410	1180	375	42
17	560	1110	750	750	600	135	390	1175	425	42
18	560	1110	750	870	600	135	450	1235	425	42
19	620	1240	860	860	690	155	435	1365	475	48
20	620	1240	860	980	690	155	495	1425	475	48
21	690	1390	1000	1000	720	170	485	1615	520	56
22	690	1390	1000	1110	720	170	540	1670	520	56

规格 Size	尺寸 mm Dimensions in mm									润滑油 Lubrication		重量 Weight	
	输出轴 Output												
	B4SH			B4HH B4HM		B4DH B4DM				B4.H	B4.M	B4.H	B4.M
	d2[1]	G2	l2	D2[2]	G4	D3	D4	G4	G5	(L)	(L)	(kg)	(kg)
13	200	335	350	190	335	190	195	335	480	145	120	2395	2280
14	210	335	350	210	335	210	215	335	480	150	125	2735	2605
15	230	380	410	230	380	230	235	380	550	230	170	3630	3435
16	240	380	410	240	380	240	245	380	550	235	175	3985	3765
17	250	415	410	250	415	250	260	415	600	295	230	4695	4460
18	270	415	470	275	415	280	285	415	600	305	235	5200	4930
19	290	465	470			285	295	465	670	480	440	6800	6300
20	300	465	500			310	315	465	670	550	510	8200	7700
21	320	490	500			330	335	490	715	540	590	9200	8600
22	340	490	500			340	345	490	725	620	680	9900	9400

垂直轴齿轮箱 BEVEL-HELICAL GEAR BOX　四级传动 FOUR STAGE　卧式安装 Horizontal

类型 B4.H，B4.M TYPES B4.H，B4.M　规格 23...26 SIZES 23...26

B4.H B4.M

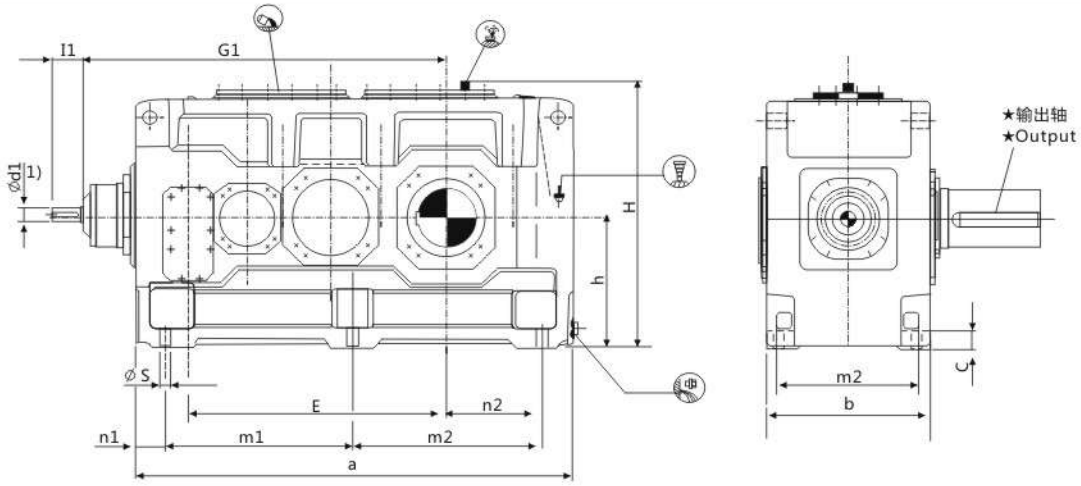

B4DM

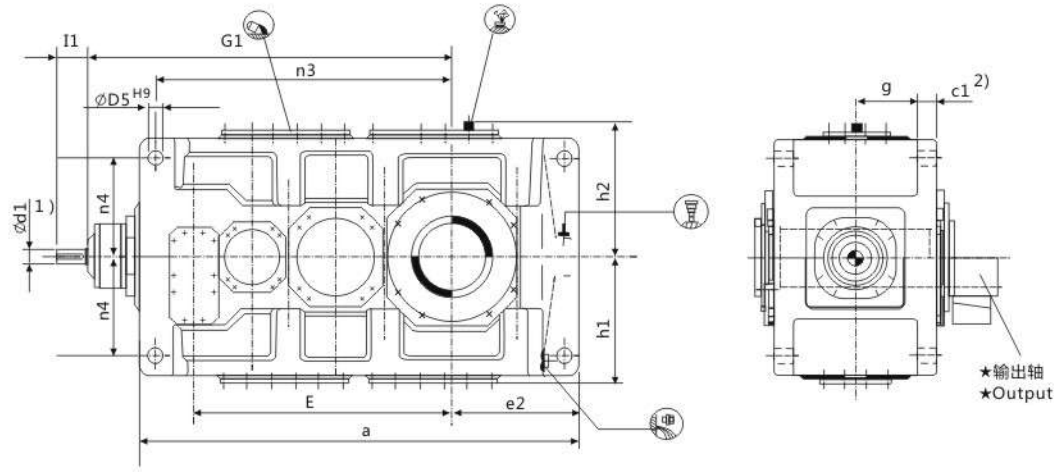

★ 输出轴 Output		布置形式 Design
B4SH 实心轴 Solid shaft 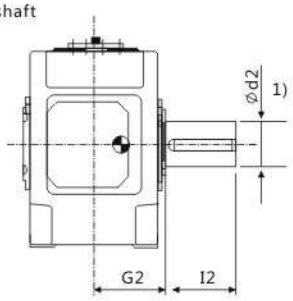	B4DH B4DM 带胀紧盘的空心轴 Hollow shaft for shrink disk 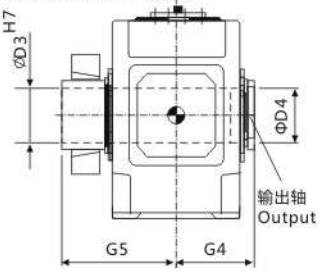	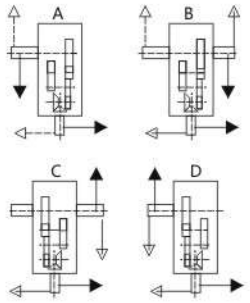

1）$k_6 \le \Phi 50$　$m_6 > \Phi 50$

有关平键GB/T1095-1979型和中心孔，参见第88-89页。

For parailel key GB/T1095-1979 and for centre hole,see page 88-89.

2）键槽GB/T1095-1979。Keyway GB/T1095-1979.

3）扭力支撑位于工作机侧。Torque support on driven machine side.

垂直轴齿轮箱 BEVEL-HELICAL GEAR BOX　四级传动 FOUR STAGE　卧式安装 Horizontal
类型 B4.H，B4.M TYPES B4.H，B4.M　规格 23...26 SIZES 23...26

规格 Size	尺寸 mm Dimensions in mm								
	输入轴 Input								
	iN=80-180		iN=90-200		iN=100-224		iN=200-315		G1
	d1[1]	l1	d1[1]	l1	d1[1]	l1	d1[1]	l1	
23	90	165			70	140			2110
24			90	165			70	140	2175
25	110	205			80	170			2395
26			110	205			80	170	2485

规格 Size	尺寸 mm Dimensions in mm									
	齿轮箱 Gear box									
	a	b	c	c1	D5	e2	E	g	h	h1
23	2530	930	115	120±2	80	730	1505	342	780	770
24	2660	930	115	120±2	80	795	1570	342	780	770
25	2830	1045	130	120±2	90	790	1695	400	860	860
26	3010	1045	130	120±2	90	880	1785	400	860	860

规格 Size	尺寸 mm Dimensions in mm									
	齿轮箱 Gear box									
	h2	H	m1	m2	m3	n1	n2	n3	n4	s
23	790	1570	1085	1085	810	180	550	1725	580	56
24	790	1570	1085	1215	810	180	615	1790	580	56
25	860	1720	1215	1215	910	200	590	1965	660	66
26	860	1720	1215	1395	910	200	680	2055	660	66

规格 Size	尺寸 mm Dimensions in mm							润滑油 Lubrication		重量 Weight	
	输出轴 Out put										
	B4SH			B4DH B4DM				B4.H	B4.M	B4.H	B4.M
	d2[1]	G2	l2	D3	D4	G4	G5	(L)	(L)	(kg)	(kg)
23	360	540	590	360	365	540	785	710	790	11600	10700
24	380	540	590	380	385	540	805	810	910	13500	12600
25	400	605	650	400	405	605	875	1000	1110	16100	15200
26	420	605	650	430	435	605	900	1100	1200	17600	16500

H2SV H2HV H2DV
采用浸油润滑With dip lubrication

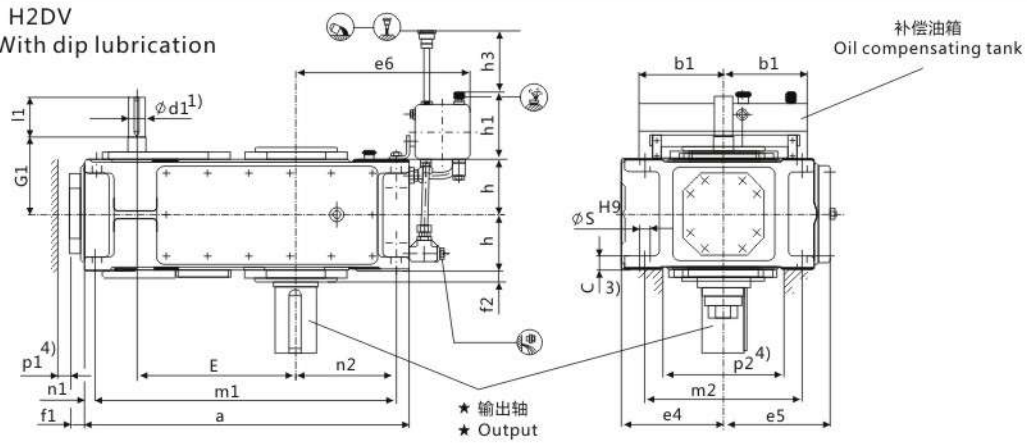

H2SV H2HV H2DV
采用强制润滑With forced lubrication

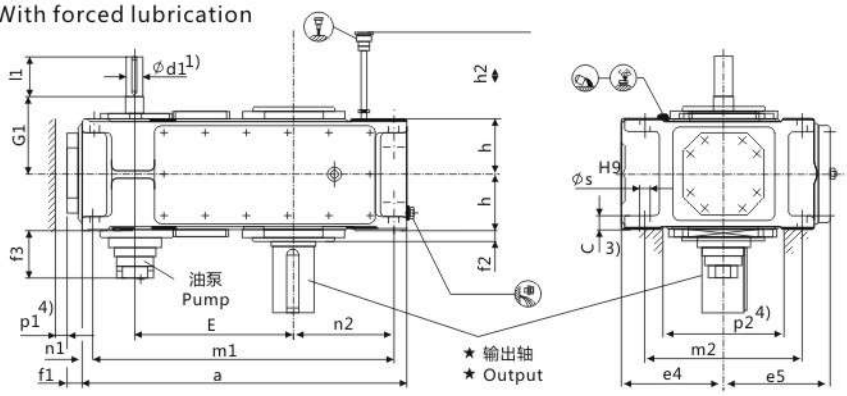

★ 输出轴 Output			布置形式 Design
H2SV 实心轴 Solid shaft 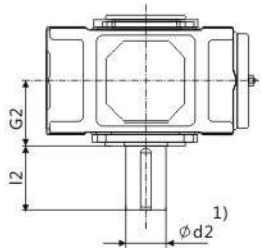	H2HV 空心轴 Hollow shaft 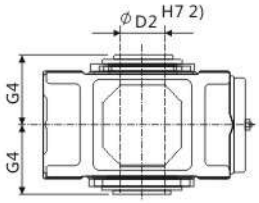	H2DV 带胀紧盘的空心轴 Hollow shaft for shrink disk 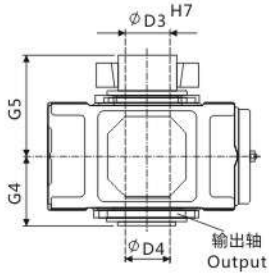 布置形式A+D根据用户要求供货 Design A+D on request	油泵 Pump 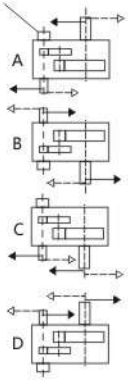

1）$k_6 \leq \Phi 50$　$m_6 > \Phi 50$
有关平键GB/T1095-1979型和中心孔，参见第88-89页。
For parailel key GB/T1095-1979 and for centre hole,see page 88-89.
2）键槽GB/T1095-1979。Keyway GB/T1095-1979.
3）扭力支撑位于工作机侧。Torque support on driven machine side
4）有关油泵，油管和护盖的安装空间及确切尺寸，请与我们联系。
Space for pump,pipes and cover,for exact dimension, please refer to us.

平行轴齿轮箱 HELICAL GEAR BOX　二级传动 TWO STAGE　立式安装 Vertical
类型 H2.V TYPES H2.V　规格 3...12 SIZES 3...12

规格 Size	尺寸 mm Dimensions in mm 输入轴 Input								G1
	iN=6.3-11.2		iN=8-14		iN=12.5-22.4		iN=16-28		
	d1[1]	l1	d1[1]	l1	d1[1]	l1	d1[1]	l1	
3	35	60			28	50			135
4	45	100			32	80			170
5	50	100			38	80			195
6			50	100			38	80	195
7	60	135			50	110			210
8			60	135			50	110	210
9	75	140			60	140			240
10			75	140			60	140	240
11	90	165			70	140			275
12			90	165			70	140	275

规格 Size	尺寸 mm Dimensions in mm 齿轮箱 Gear box									
	a	b1	c	e4	e5	e6	E	f1	f2	f3
3	450	150	24±1	175	185	290	220	28	20	-
4	565	150	30±1	200	215	320	270	28	22	-
5	640	240	30±1	230	252	385	315	38	28	150
6	720	240	30±1	230	252	425	350	38	28	150
7	785	240	36±1	280	292	425	385	42	30	145
8	890	240	36±1	280	302	485	430	42	32	145
9	925	330	45±1.5	320	342	560	450	42	32	135
10	1025	330	45±1.5	320	342	610	500	42	32	135
11	1105	330	54±1.5	380	402	595	545	48	35	145
12	1260	330	54±1.5	380	410	680	615	48	35	145

规格 Size	尺寸 mm Dimensions in mm 齿轮箱 Gear box										
	h	h1	h2	h3	m1	m2	n1	n2	P1[4]	P2[4]	s
3	95	165	-	180	410	265	20	125	35	210	18
4	107.5	165	-	180	505	300	30	160	35	220	24
5	127.5	205	190	240	580	360	30	175	35	270	24
6	127.5	205	190	240	660	360	30	220	35	270	24
7	150	205	165	250	715	430	35	215	35	330	28
8	150	205	165	250	820	430	35	275	35	330	28
9	185	275	205	330	845	490	40	260	40	370	36
10	185	275	205	330	945	490	40	310	40	370	36
11	215	275	240	340	1005	600	50	295	50	440	40
12	215	275	240	340	1160	600	50	380	50	440	40

规格 Size	尺寸 mm Dimensions in mm 输出轴 Output									润滑油 Lubrication		重量 Weight (kg)
	H2SV			H2HV		H2DV				浸油润滑 Dip lubrication (L)	强制润滑 Forced lubrication (L)	
	d2[1]	G2	l2	D2[2]	G4	D3	D4	G4	G5			
3	65	125	140	65	125	70	70	125	180	14	-	115
4	80	140	170	80	140	85	85	140	205	25	-	190
5	100	165	210	95	165	100	100	165	240	23	10	300
6	110	165	210	105	165	110	110	165	240	27	11	355
7	120	195	210	115	195	120	120	195	280	58	22	505
8	130	195	250	125	195	130	130	195	285	62	25	590
9	140	235	250	135	235	140	145	235	330	100	42	830
10	160	235	300	150	235	150	155	235	350	110	46	960
11	170	270	300	165	270	165	170	270	400	160	60	1335
12	180	270	300	180	270	180	185	270	405	180	70	1615

H2SV H2HV H2DV
采用强制润滑With forced lubrication

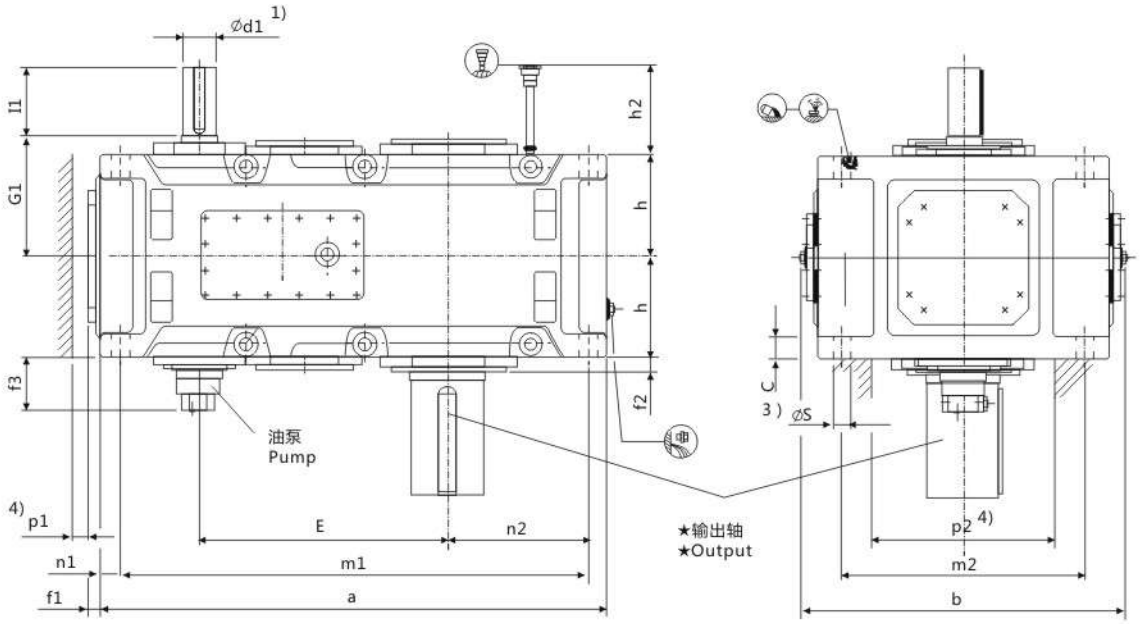

★ 输出轴 Output			布置形式 Design
H2SV 实心轴 Solid shaft	H2HV 空心轴 Hollow shaft	H2DV 带胀紧盘的空心轴 Hollow shaft for shrink disk	

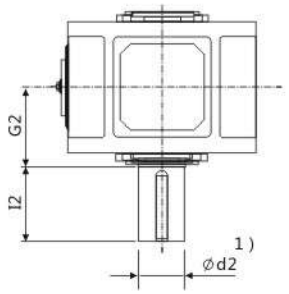

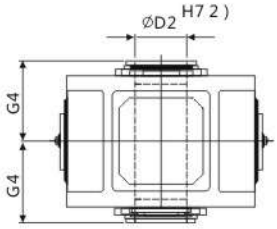

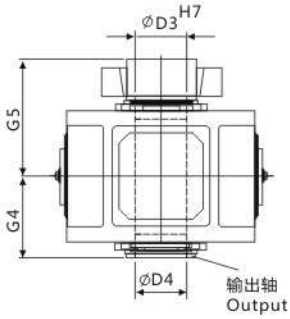

布置形式A+D根据用户要求供货
Design A+D on request

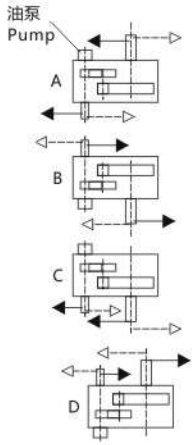

1) $k_6 \leq \Phi 50$ $m_6 > \Phi 50$
有关平键GB/T1095-1979型和中心孔，参见第88-89页。
For parailel key GB/T1095-1979 and for centre hole,see page 88-89.
2) 键槽GB/T1095-1979。Keyway GB/T1095-1979.
3) 扭力支撑位于工作机侧。Torque support on driven machine side
4) 有关油泵，油管和护盖的安装空间及确切尺寸，请与我们联系。
Space for pump,pipes and cover,for exact dimension, please refer to us..
5) 规格13和15号速比只有iN=6.3-18；规格17号：iN=6.3-16 。Size 13 and 15 : only iN=6.3-18 , Size 17: only iN=6.3-16.

平行轴齿轮箱 HELICAL GEAR BOX　　二级传动 TWO STAGE　　立式安装 Vertical

类型 H2.V TYPES H2.V　　规格 13...18 SIZES 13...18

规格 Size	尺寸 mm Dimensions in mm												
	输入轴 Input												
	iN=6.3-11.2		iN=7.1-12.5		iN=8-14		iN=12.5-20		iN=14-22.4		iN=16-25		G1
	d1[1]	l1	d1[1]	l1	d1[1]	l1	d1[1]	l1	d1[1]	l1	d1[1]	l1	
13	100	205					85	170					330
14					100	205					85	170	330
15	120	210					100	210					365
16			120	210					100	210			365
17	125	245					110	210					420
18			125	245					110	210			420
19						根据用户要求供货 On request							
20													
21													
22													

规格 Size	尺寸 mm Dimensions in mm								
	齿轮箱 Gear box								
	a	b	c	E	f1	f2	f3	h	h2
13	1290	900	61 ±2	635	53	35	130	272.5	300
14	1430	900	61 ±2	705	53	35	130	272.5	300
15	1550	980	72 ±2	762	63	42	130	310	340
16	1640	980	72 ±2	808	63	42	130	310	340
17	1740	1110	81 ±2	860	60	42	170	340	374
18	1860	1110	81 ±2	920	60	42	170	340	374
19							根据用户要求供货 On request		
20									
21									
22									

规格 Size	尺寸 mm Dimensions in mm						
	齿轮箱 Gear box						
	m1	m2	n1	n2	P1[4]	P2[4]	s
13	1195	680	50	360	50	500	48
14	1335	680	50	430	50	500	48
15	1435	750	60	430	50	570	55
16	1525	750	60	475	50	570	55
17	1610	850	70	465	70	630	55
18	1730	850	70	525	70	630	55
19			根据用户要求供货 On request				
20							
21							
22							

规格 Size	尺寸 mm Dimensions in mm									润滑油 Lubrication (L)	重量 Weight (kg)
	输出轴 Output										
	H2SV			H2HV[5]		H2DV[5]					
	d2[1]	G2	l2	D2[2]	G4	D3	D4	G4	G5		
13	200	335	350	190	335	190	195	335	480	80	1880
14	210	335	350	210	335	210	215	335	480	90	2430
15	230	380	410	230	380	230	235	380	550	140	3240
16	240	380	410	240	380	240	245	380	550	150	3465
17	250	415	410	250	415	250	260	415	600	175	4420
18	270	415	470	275	415	280	285	415	600	185	4870
19					根据用户要求供货 On request						
20											
21											
22											

H3SV H3HV H3DV
采用浸油润滑With dip lubrication

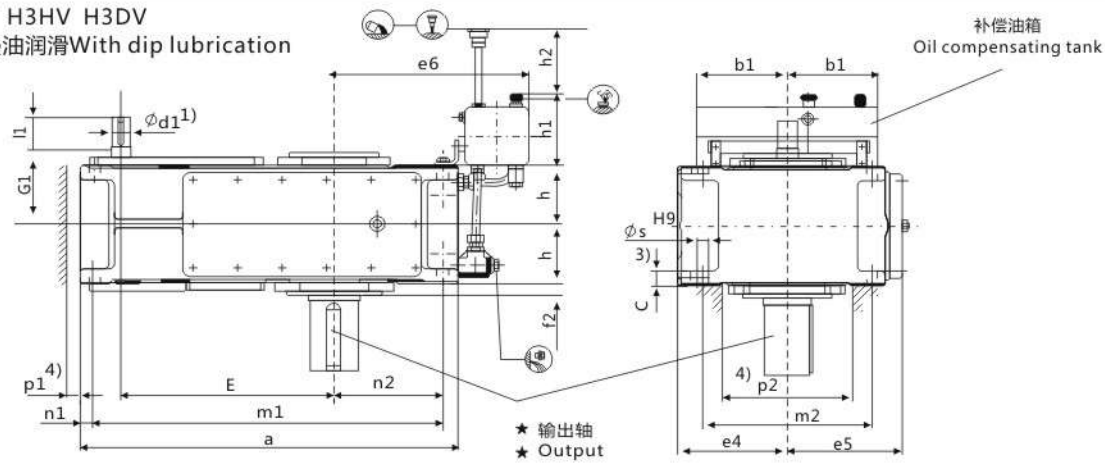

H3SV H3HV H3DV
采用强制润滑With forced lubrication

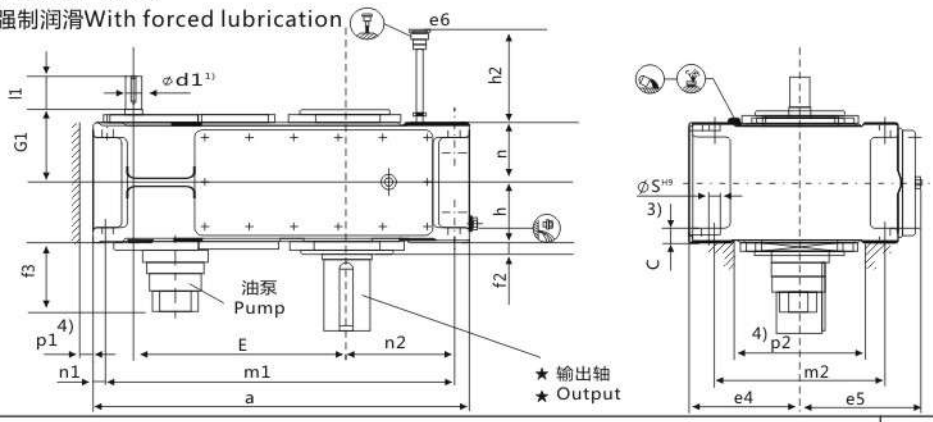

★ 输出轴 Output			布置形式 Design
H3SV 实心轴 Solid shaft	H3HV 空心轴 Hollow shaft	H3DV 带胀紧盘的空心轴 Hollow shaft for shrink disk	油泵 Pump

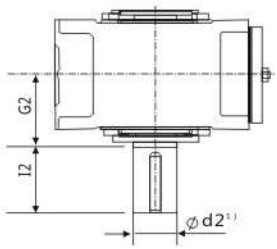

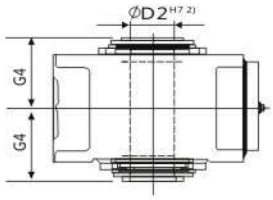

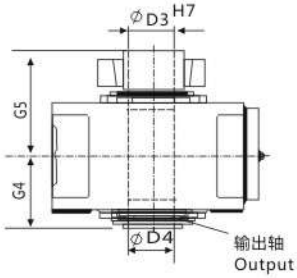

布置形式A+D根据用户要求供货
Design A+D on request

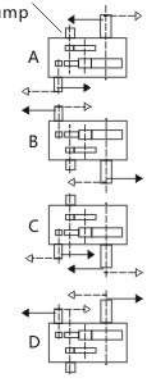

1) $k_6 \leq \Phi 50$ $m_6 > \Phi 50$
有关平键GB/T1095-1979型和中心孔，参见第88-89页。
For parailel key GB/T1095-1979 and for centre hole,see page 88-89.
2) 键槽GB/T1095-1979。Keyway GB/T1095-1979.
3) 扭力支撑位于工作机侧。Torque support on driven machine side
4) 有关油泵，油管和护盖的安装空间及确切尺寸，请与我们联系。
Space for pump,pipes and cover,for exact dimension, please refer to us..

平行轴齿轮箱 HELICAL GEAR BOX　三级传动 THREE STAGE　立式安装 Vertical
类型 H3.V TYPES H3.V　规格 5...12 SIZES 5...12

规格 Size	尺寸 mm Dimensions in mm												
	输入轴 Input												
	iN=24-45		iN=31.5-56		iN=50-63		iN=63-80		iN=71-90		iN=90-112		G1
	d1[1]	I1	d1[1]	I1	d1[1]	I1	d1[1]	I1	d1[1]	I1	d1[1]	I1	
5	40	70			30	50			24	40			160
6			40	70			30	50			24	40	160
7	45	80			35	60			28	50			185
8			45	80			35	60			28	50	185
9	60	125			45	100			32	80			230
10			60	125			45	100			32	80	230
11	70	120			50	80			42	70			255
12			70	120			50	80			42	70	255

规格 Size	尺寸 mm Dimensions in mm									
	齿轮箱 Gear box									
	a	b1	c	e4	e5	e6	E	f2	f3	h
5	690	240	30 ±1	230	252	385	405	28	190	127.5
6	770	240	30 ±1	230	252	425	440	28	190	127.5
7	845	240	36 ±1	280	292	425	495	30	185	150
8	950	240	36 ±1	280	312	485	540	32	185	150
9	1000	330	45 ± 1.5	320	342	560	580	32	170	185
10	1100	330	45 ±1.5	320	342	610	630	32	170	185
11	1200	330	54 ± 1.5	380	402	595	705	35	170	215
12	1355	330	54±1.5	380	410	680	775	35	170	215

规格 Size	尺寸 mm Dimensions in mm									
	齿轮箱 Gear box									
	h1	h2	h3	m1	m2	n1	n2	p1[4]	p2[4]	s
5	205	190	240	630	360	30	175	35	270	24
6	205	190	240	710	360	30	220	35	270	24
7	205	165	250	775	430	35	215	35	330	28
8	205	165	250	880	430	35	275	35	330	28
9	275	205	330	920	490	40	260	40	370	36
10	275	205	330	1020	490	40	310	40	370	36
11	275	240	340	1100	600	50	295	50	440	40
12	275	240	340	1255	600	50	380	50	440	40

规格 Size	尺寸 mm Dimensions in mm									润滑油 Lubrication		重量 Weight (kg)
	输出轴 Output									浸油润滑 Dip lubrication (L)	强制润滑 Forced lubrication (L)	
	H3SH			H3HH		H3DV						
	d2[1]	G2	I2	D2[2]	G4	D3	D4	G4	G5			
5	100	165	210	95	165	100	100	165	240	35	13	320
6	110	165	210	105	165	110	110	165	240	37	15	365
7	120	195	210	115	195	120	120	195	280	60	25	540
8	130	195	250	125	195	130	130	195	285	72	30	625
9	140	235	250	135	235	140	145	235	330	100	40	875
10	160	235	300	150	235	150	155	235	350	110	45	1020
11	170	270	300	165	270	165	170	270	400	170	66	1400
12	180	270	300	180	270	180	185	270	405	190	75	1675

H3SV H3HV H3DV
采用强制润滑With forced lubrication

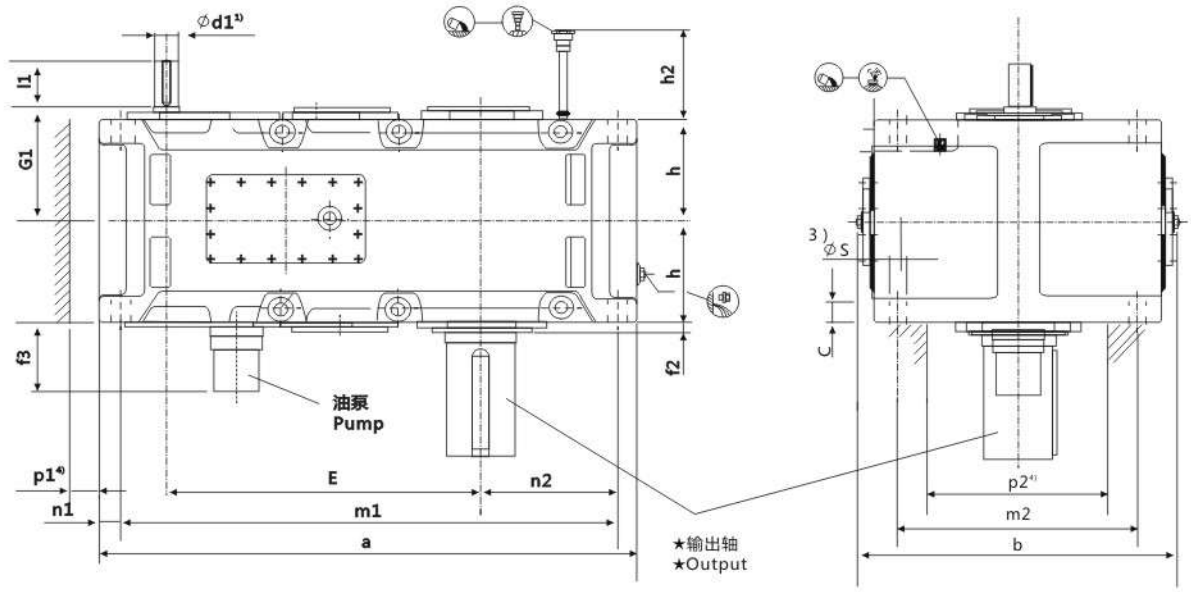

★ 输出轴 Output			布置形式 Design
H3SV 实心轴 Solid shaft	H3HV 空心轴 Hollow shaft	H3DV 带胀紧盘的空心轴 Hollow shaft for shrink disk	
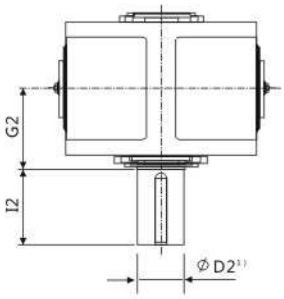	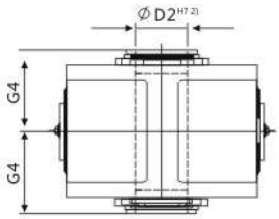	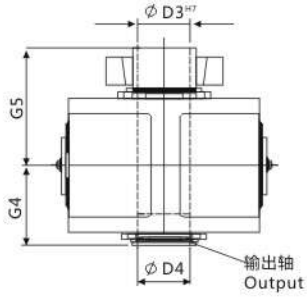 布置形式A+D根据用户要求供货 Design A+D on request	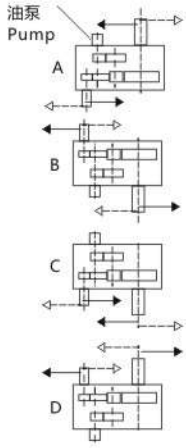

1) $k_6 \leq \Phi 50$ $m_6 > \Phi 50$
有关平键GB/T1095-1979型和中心孔，参见第88-89页。
For parailel key GB/T1095-1979 and for centre hole,see page 88-89.
2) 键槽GB/T1095-1979。Keyway GB/T1095-1979.
3) 扭力支撑位于工作机侧。Torque support on driven machine side
4) 有关油泵，油管和护盖的安装空间及确切尺寸，请与我们联系。
Space for pump,pipes and cover,for exact dimension, please refer to us.

平行轴齿轮箱 HELICAL GEAR BOX　三级传动 THREE STAGE　立式安装 Vertical
类型 H3.V TYPE H3.V　规格 13...18 SIZES 13...18

规格 Size	尺寸 mm Dimensions in mm																		
	输入轴 Input																		
	iN=22.4-45		iN=25-50		iN=28-56		iN=50-63		iN=56-71		iN=63-80		iN=71-90		iN=80-100		iN=90-112		G1
	d1[1]	l1	d1[1]	l1	d1[1]	l1	d1[1]	l1	d1[1]	l1	d1[1]	l1	d1[1]	l1	d1[1]	l1	d1[1]	l1	
13	85	160					60	135					50	110					310
14					85	160					60	135					50	110	310
15	100	200					75	140					60	140					350
16			100	200					75	140					60	140			350
17	100	200					75	140					60	140					380
18			100	200					75	140					60	140			380
19	根据用户要求供货 On request																		
20																			
21																			
22																			

规格 Size	尺寸 mm Dimensions in mm							
	齿轮箱 Gear box							
	a	b	c	E	f2	f3	h	h2
13	1395	900	61 ±2	820	35	170	272.5	300
14	1535	900	61 ±2	890	35	170	272.5	300
15	1680	980	72±2	987	42	170	310	340
16	1770	980	72±2	1033	42	170	310	340
17	1770	1110	81 ±2	1035	42	210	340	374
18	1890	1110	81 ±2	1095	42	210	340	374
19	根据用户要求供货 On request							
20								
21								
22								

规格 Size	尺寸 mm Dimensions in mm						
	齿轮箱 Gear box						
	m1	m2	n1	n2	P1[4]	P2[4]	s
13	1300	680	50	360	50	500	48
14	1440	680	50	430	50	500	48
15	1565	750	60	430	50	570	55
16	1655	750	60	475	50	570	55
17	1640	850	70	465	70	630	55
18	1760	850	70	525	70	630	55
19	根据用户要求供货 On request						
20							
21							
22							

规格 Size	尺寸 mm Dimensions in mm									润滑油 Lubrication (L)	重量 Weight (kg)
	输出轴 Output										
	H3SV			H3HV		H3DV					
	d2[1]	G2	I2	D2[2]	G4	D3	D4	G4	G5		
13	200	335	350	190	335	190	195	335	480	115	2155
14	210	335	350	210	335	210	215	335	480	126	2490
15	230	380	410	230	380	230	235	380	550	180	3260
16	240	380	410	240	380	240	245	380	550	190	3625
17	250	415	410	250	415	250	260	415	600	190	4250
18	270	415	470	275	415	280	285	415	600	200	4740
19	根据用户要求供货 On request										
20											
21											
22											

H4SV H4HV H4DV
采用浸油润滑With dip lubrication

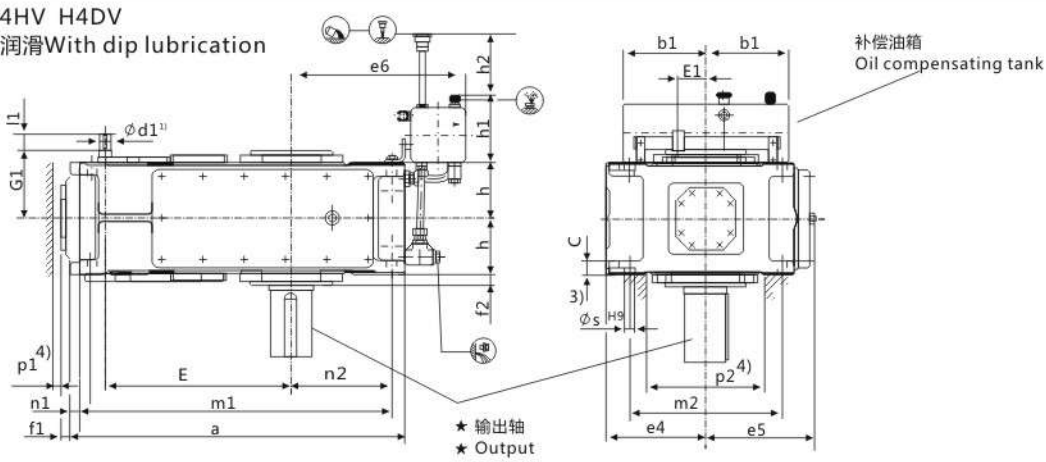

H4SV H4HV H4DV
采用强制润滑With forced lubrication

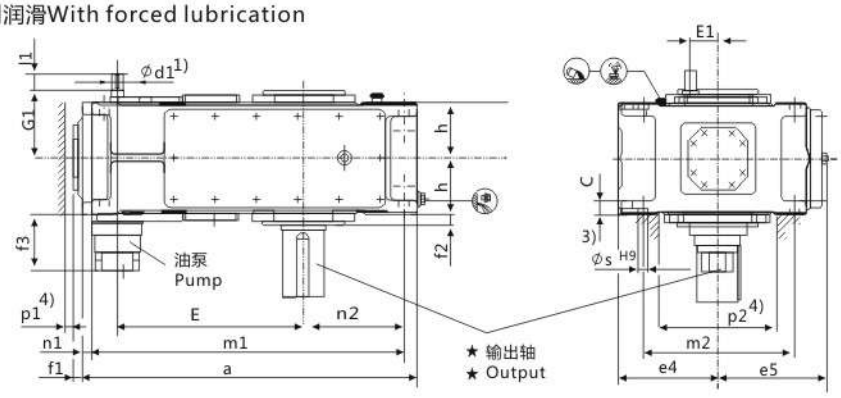

★ 输出轴 Output			布置形式 Design
H4SV 实心轴 Solid shaft	H4HV 空心轴 Hollow shaft	H4DV 带胀紧盘的空心轴 Hollow shaft for shrink disk	油泵 Pump
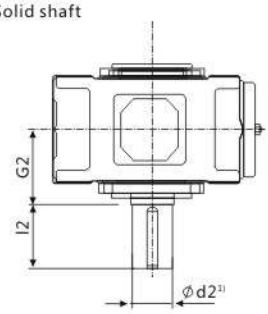	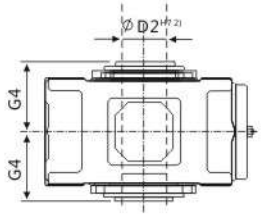	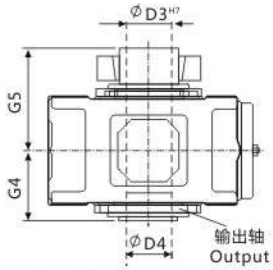 输出轴 Output 布置形式A+D根据用户要求供货 Design A+D on request	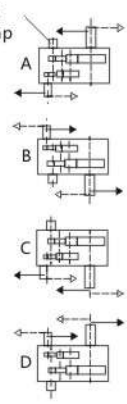 A B C D

1) $k_6 \leq \Phi 50$ $m_6 > \Phi 50$
有关平键GB/T1095-1979型和中心孔，参见第88-89页。
For parailel key GB/T1095-1979 and for centre hole,see page 88-89.
2) 键槽GB/T1095-1979。Keyway GB/T1095-1979.
3) 扭力支撑位于工作机侧。Torque support on driven machine side
4) 有关油泵，油管和护盖的安装空间及确切尺寸，请与我们联系。
Space for pump,pipes and cover,for exact dimension, please refer to us.

平行轴齿轮箱 HELICAL GEAR BOX　四级传动 FOUR STAGE　立式安装 Vertical
类型 H4.V TYPES H4.V　规格 7...12 SIZES 7...12

规格 Size	尺寸 mm Dimensions in mm								
	输入轴 Input								
	iN=100-180		iN=125-224		iN=200-355		iN=250-450		G1
	d1[1]	l1	d1[1]	l1	d1[1]	l1	d1[1]	l1	
7	30	50			24	40			180
8			30	50			24	40	180
9	35	60			28	50			215
10			35	60			28	50	215
11	45	100			32	80			250
12			45	100			32	80	250

规格 Size	尺寸 mm Dimensions in mm										
	齿轮箱 Gear box										
	a	b1	c	e4	e5	e6	E	E1	l1	f2	f3
7	845	240	36±1	280	292	425	495	80	37	30	160
8	950	240	36±1	280	302	485	540	80	37	32	160
9	1000	330	45±1.5	320	342	560	580	90	43	32	170
10	1100	330	45±1.5	320	342	610	630	90	43	32	170
11	1200	330	54±1.5	380	402	595	705	110	47	35	170
12	1355	330	54±1.5	380	410	680	775	110	47	35	170

规格 Size	尺寸 mm Dimensions in mm										
	齿轮箱 Gear box										
	h	h1	h2	h3	m1	m2	n1	n2	P1[4]	P2[4]	s
7	150	205	165	250	775	430	35	215	35	330	28
8	150	205	165	250	880	430	35	275	35	330	28
9	185	275	205	330	920	490	40	260	40	370	36
10	185	275	205	330	1020	490	40	310	40	370	36
11	215	275	240	340	1100	600	50	295	50	440	40
12	215	275	240	340	1255	600	50	380	50	440	40

规格 Size	尺寸 mm Dimensions in mm									润滑油 Lubrication		重量 Weight (kg)
	输出轴 Out put									浸油润滑 Dip lubrication (L)	强制润滑 Forced lubrication (L)	
	H4SV			H4HV		H4DV						
	d2[1]	G2	l2	d2[2]	G4	D3	D4	G4	G5			
7	120	195	210	115	195	120	120	195	280	50	20	550
8	130	195	250	125	195	130	130	195	285	60	25	645
9	140	235	250	135	235	140	145	235	330	95	38	875
10	160	235	300	150	235	150	155	235	350	110	45	1010
11	170	270	300	165	270	165	170	270	400	165	65	1460
12	180	270	300	180	270	180	185	270	405	180	75	1725

H4SV H4HV H4DV
采用强制润滑With forced lubrication

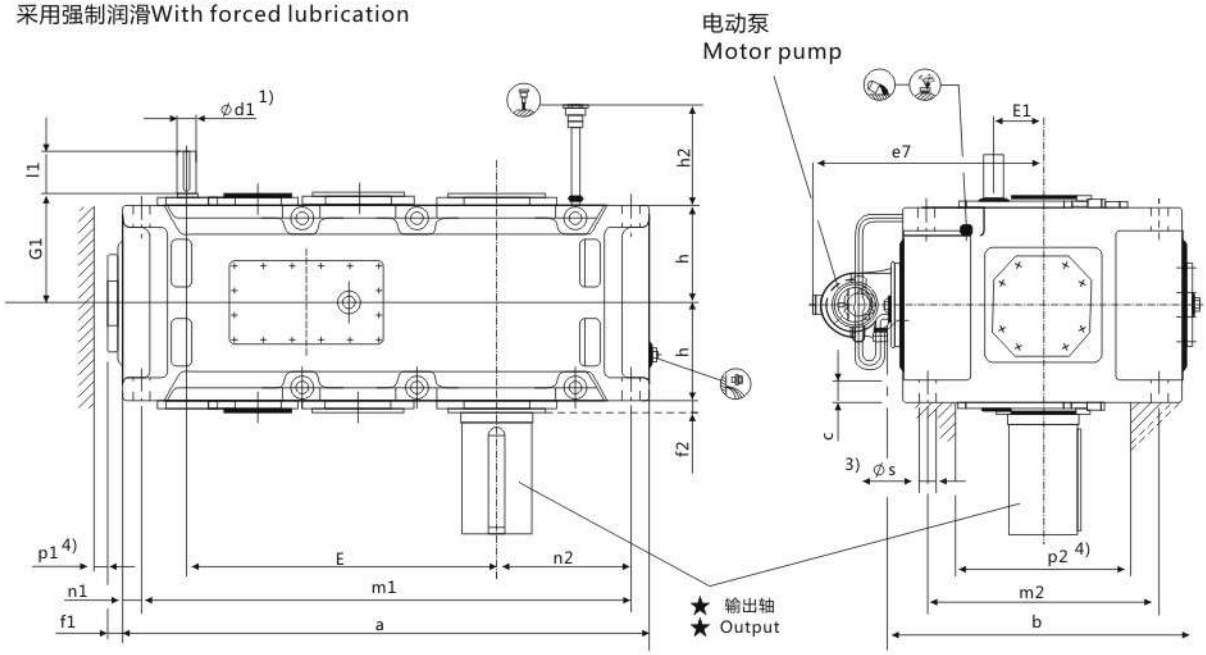

★ 输出轴 Output

H4SV
实心轴
Solid shaft

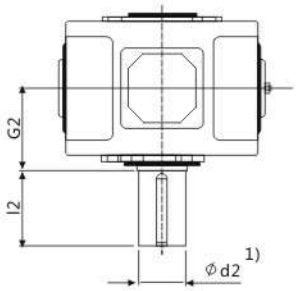

H4HV
空心轴
Hollow shaft

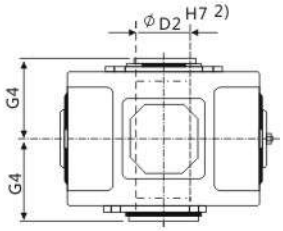

H4DV
带胀紧盘的空心轴
Hollow shaft for shrink disk

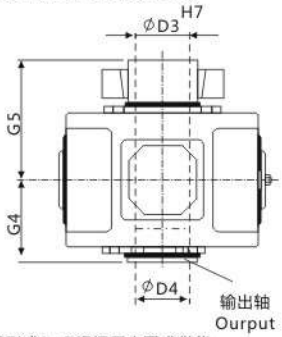

布置形式A+D根据用户要求供货
Design A+D on request

布置形式 Design

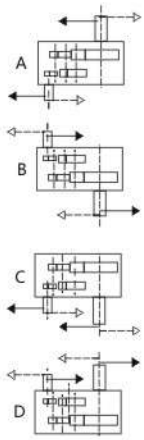

1) $k_6 \leq \Phi 50$ $m_6 > \Phi 50$
有关平键GB/T1095-1979型和中心孔，参见第88-89页。
For parailel key GB/T1095-1979 and for centre hole,see page 88-89.
2) 键槽GB/T1095-1979。Keyway GB/T1095-1979.
3) 扭力支撑位于工作机侧。Torque support on driven machine side
4) 有关油泵，油管和护盖的安装空间及确切尺寸，请与我们联系。
Space for pump,pipes and cover,for exact dimension, please refer to us.

平行轴齿轮箱 HELICAL GEAR BOX　四级传动 FOUR STAGE　立式安装 Vertical
类型 H4.V TYPES H4.V　规格 13...18 SIZES 13...18

规格 Size	尺寸 mm Dimensions in mm 输入轴 Input												
	iN=100-180		iN=112-200		iN=125-224		iN=200-355		iN=224-400		iN=250-450		G1
	d1[1]	l1	d1[1]	l1	d1[1]	l1	d1[1]	l1	d1[1]	l1	d1[1]	l1	
13	50	100					38	80					305
14					50	100					38	80	305
15	60	135					50	110					345
16			60	135					50	110			345
17	60	105					50	80					380
18			60	105					50	80			380
19						根据用户要求供货 On request							
20													
21													
22													

规格 Size	尺寸 mm Dimensions in mm 齿轮箱 Gear box									
	a	b	c	e7	E	E1	f1	f2	h	h2
13	1395	900	61 ±2	695	820	130	47	35	272.5	300
14	1535	900	61 ±2	695	890	130	47	35	272.5	300
15	1680	980	72 ±2	735	987	160	56	42	310	340
16	1770	980	72 ±2	735	1033	160	56	42	310	340
17	1770	1110	81 ±2	795	1035	160	53	42	340	374
18	1890	1110	81 ±2	795	1095	160	53	42	340	374
19								根据用户要求供货 On request		
20										
21										
22										

规格 Size	尺寸 mm Dimensions in mm 齿轮箱 Gear box						
	m1	m2	n1	n2	P1[4]	P2[4]	s
13	1300	680	50	360	50	500	48
14	1440	680	50	430	50	500	48
15	1565	750	60	430	50	570	55
16	1655	750	60	475	50	570	55
17	1640	850	70	465	70	630	55
18	1760	850	70	525	70	630	55
19			根据用户要求供货 On request				
20							
21							
22							

规格 Size	尺寸 mm Dimensions in mm 输出轴 Output									润滑油 Lubrication (L)	重量 Weight (kg)
	H4SV			H4HV		H4DV					
	d2[1]	G2	l2	D2[2]	G4	D3	D4	G4	G5		
13	200	335	350	190	335	190	195	335	480	95	2270
14	210	335	350	210	335	210	215	335	480	105	2600
15	230	380	410	230	380	230	235	380	550	150	3440
16	240	380	410	240	380	240	245	380	550	160	3740
17	250	415	410	250	415	250	260	415	600	190	4445
18	270	415	470	275	415	280	285	415	600	200	4915
19					根据用户要求供货 On request						
20											
21											
22											

B2SV B2HV B2DV
采用浸油润滑With dip lubrication

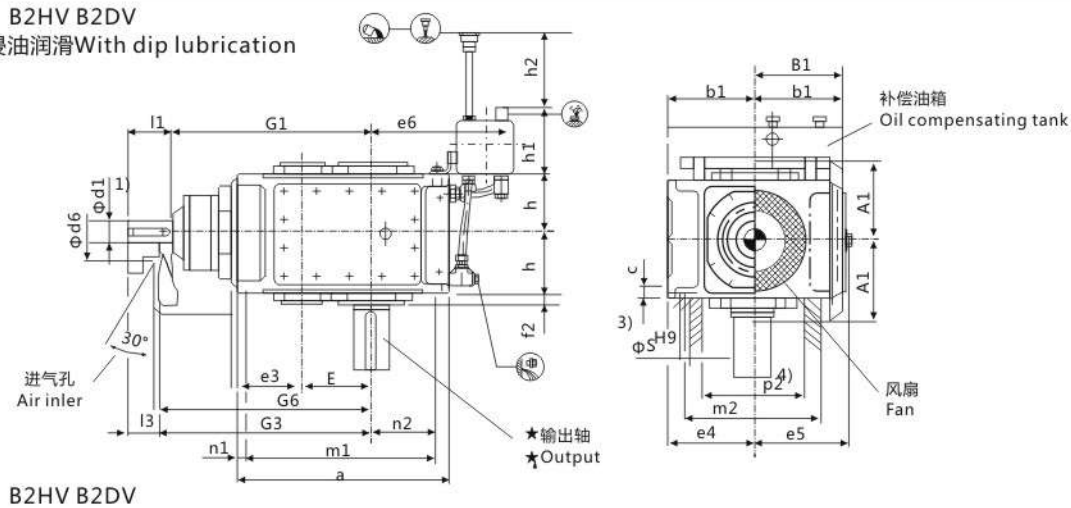

B2SV B2HV B2DV
采用强制润滑With forced lubrication

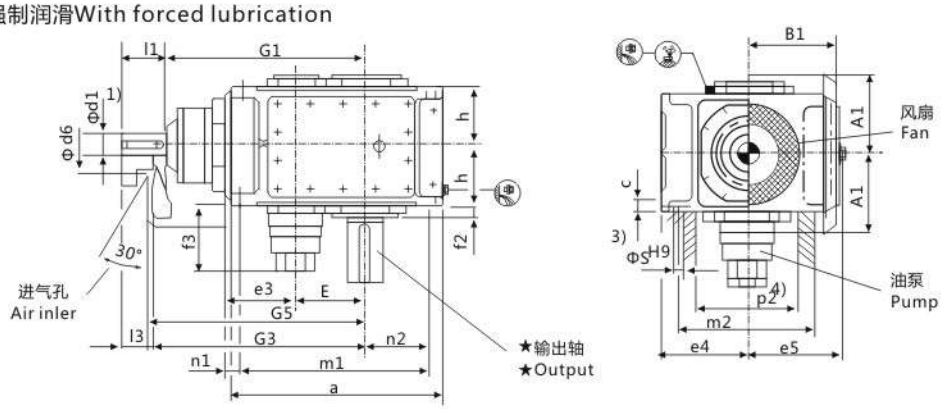

★ 输出轴 Output			布置形式 Design
B2SV 实心轴 Solid shaft 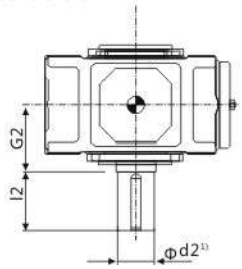	B2HV 空心轴 Hollow shaft 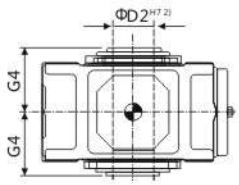	B2DV 带胀紧盘的空心轴 Hollow shaft for shrink disk 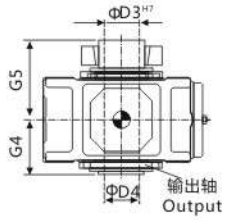 布置形式A+D根据用户要求供货 Design A+D on request	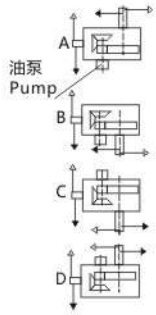

1) $k_6 \leq \Phi 50$ $m_6 > \Phi 50$
有关平键GB/T1095-1979型和中心孔，参见第88-89页。
For parailel key GB/T1095-1979 and for centre hole,see page 88-89.
2) 键槽GB/T1095-1979。Keyway GB/T1095-1979.
3) 扭力支撑位于工作机侧。Torque support on driven machine side
4) 有关油泵，油管和护盖的安装空间及确切尺寸，请与我们联系。
Space for pump,pipes and cover,for exact dimension, please refer to us.

垂直轴齿轮箱 BEVEL-HELICAL GEAR BOX　二级传动 TWO STAGE　立式安装 Vertical

类型 B2.V TYPES B2.V　规格 1...12 SIZES 1...12

规格 Size	尺寸 mm Dimensions in mm										
	输入轴 Input										
	iN=5-11.2			iN=6.3-14			iN=12.5-18			G1	G3
	d1[1]	I1	I3	d1[1]	I1	I3	d1[1]	I1	I3		
1	28	55	40				20	50	35	300	315
2	30	70	50				25	60	40	340	360
3	35	80	60				28	60	40	390	410
4	45	100	80							465	485
5	55	110	80							535	565
6				55	110	80				570	600
7	70	135	105							640	670
8				70	135	105				685	715
9	80	165	130							755	790
10				80	165	130				805	840
11	90	165	130							925	960
12				90	165	130				995	1030

规格 Size	尺寸 mm Dimensions in mm											
	齿轮箱 Gear box											
	a	A1	b1	B1	c	d6	e3	e4	e5	e6	E	f2
1	305	128	150	130	16±1	100	90	130	145	280	90	22
2	355	143	150	145	20±1	110	110	145	160	285	110	22
3	405	163	150	170	24±1	120	130	175	185	290	130	24
4	505	188	150	200	30±1	150	160	200	215	320	160	26
5	565	215	240	235	30±1	160	185	230	252	385	185	30
6	645	215	240	235	30±1	160	185	230	252	425	220	30
7	690	250	240	285	36±1	210	225	280	302	425	225	32
8	795	250	240	285	36±1	210	225	280	302	485	270	32
9	820	270	330	325	48±1.5	195	265	320	342	560	265	45
10	920	270	330	325	48±1.5	195	265	320	342	610	315	45
11	975	328	330	385	54±1.5	210	320	380	410	595	320	47
12	1130	328	330	385	54±1.5	210	320	380	410	680	390	47

规格 Size	尺寸 mm Dimensions in mm											
	齿轮箱 Gear box											
	f3	G6	h	h1	h2	h3	m1	m2	n1	n2	P2[4]	s
1	-	325	90	165	-	170	275	210	15	115	150	12
2	-	370	102.5	165	-	170	315	315	20	120	170	14
3	-	420	112.5	165	-	180	365	365	20	130	200	18
4	-	495	135	165	-	180	445	300	30	160	220	24
5	190	575	160	205	245	240	505	360	30	175	270	24
6	190	610	160	205	245	240	585	360	30	220	270	24
7	200	685	190	205	220	250	620	430	35	215	330	28
8	200	730	190	205	220	250	725	430	35	275	330	28
9	200	805	220	275	250	330	740	490	40	260	370	36
10	200	855	220	275	250	330	840	490	40	310	370	36
11	200	980	265	275	300	340	875	600	50	295	440	40
12	200	1050	265	275	300	340	1030	600	50	380	440	40

规格 Size	尺寸 mm Dimensions in mm									润滑油 Lubrication		重量 Weight (kg)
	输出轴 Output									浸油润滑 Dip lubrication (L)	强制润滑 Forced lubrication (L)	
	B2SV			B2HV		B2DV						
	d2[1]	G2	I2	D2[2]	G4	D3	D4	G4	G5			
1	45	120	80	-	-	-	-	-	-	7	-	65
2	55	135	110	55	135	60	60	135	180	11	-	90
3	65	145	140	65	145	70	70	145	200	16	-	140
4	80	170	170	80	170	85	85	170	235	28	-	235
5	100	200	210	95	200	100	100	200	275	41	20	360
6	110	200	210	105	200	110	110	200	275	50	23	410
7	120	235	210	115	235	120	120	235	320	75	35	615
8	130	235	250	125	235	130	130	235	325	90	38	700
9	140	270	250	135	270	140	145	270	365	115	53	1000
10	160	270	300	150	270	150	155	270	385	135	60	1155
11	170	320	300	165	320	165	170	320	450	190	86	1640
12	180	320	300	180	320	180	185	320	455	215	95	1910

B2SV B2HV B2DV
采用强制润滑With forced lubrication

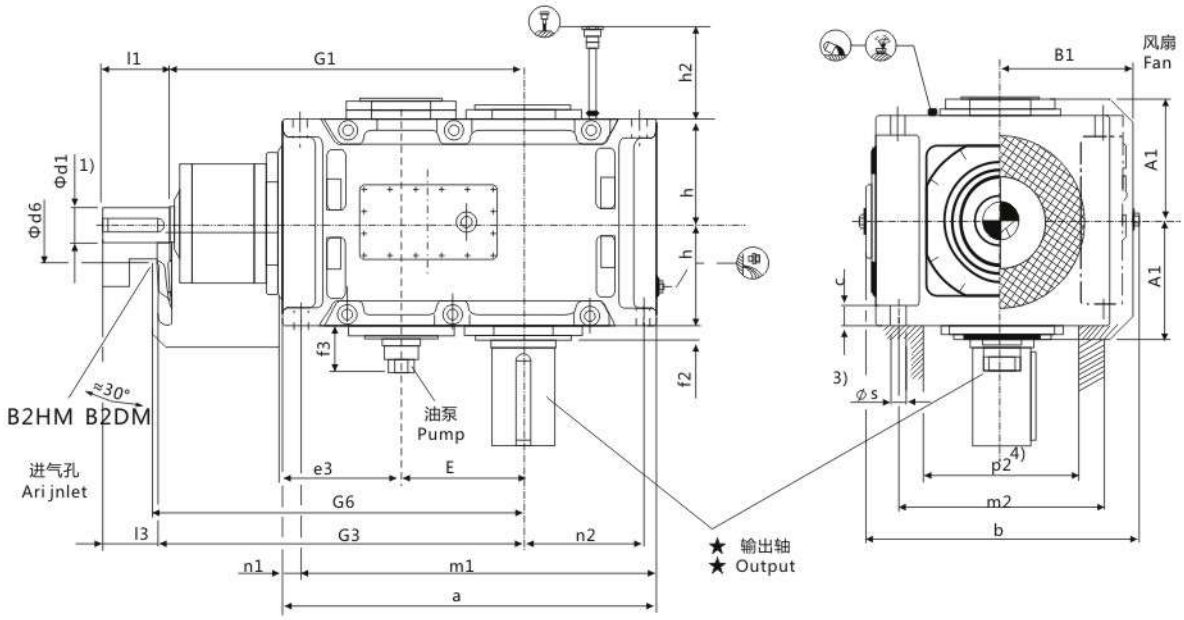

★ 输出轴 Output			布置形式 Design
B2SV 实心轴 Solid shaft	B2HV 空心轴 Hollow shaft	B2DV 带胀紧盘的空心轴 Hollow shaft for shrink disk	

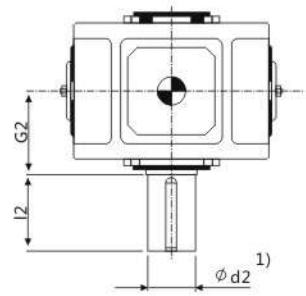

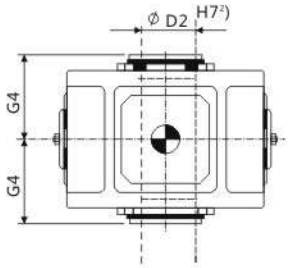

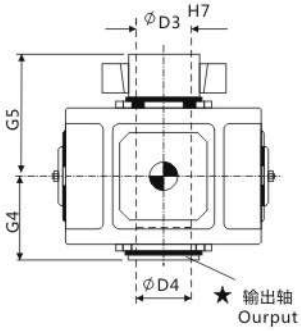

布置形式A+D根据用户要求供货
Design A+D on request

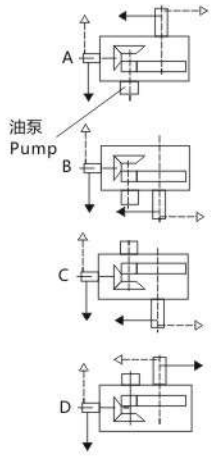

1) $k_6 \leq \Phi 50$ $m_6 > \Phi 50$
有关平键GB/T1095-1979型和中心孔，参见第88-89页。
For parailel key GB/T1095-1979 and for centre hole,see page 88-89.
2) 键槽GB/T1095-1979。Keyway GB/T1095-1979.
3) 扭力支撑位于工作机侧。Torque support on driven machine side
4) 有关油泵，油管和护盖的安装空间及确切尺寸，请与我们联系。
Space for pump,pipes and cover,for exact dimension, please refer to us.

垂直轴齿轮箱 BEVEL-HELICAL GEAR BOX　二级传动 TWO STAGE　立式安装 Vertical
类型 B2.V TYPE B2.V　规格 13...18 SIZES 13...18

规格 Size	尺寸 mm Dimensions in mm																
	输入轴 Input																
	iN=5-11.2			iN=5.6-11.2			iN=5.6-12.5			iN=6.3-14			iN=7.1-12.5			G1	G3
	d1[1]	l1	l3	d1[1]	l1	l3	d1[1]	l1	l3	d1[1]	l1	l3	d1[1]	l1	l3		
13	110	205	165													1070	1110
14										110	205	165				1140	1180
15	130	245	200													1277	1322
16							130	245	200							1323	1368
17				150	245	200										1435	1480
18													150	245	200	1495	1540

规格 Size	尺寸 mm Dimensions in mm									
	齿轮箱 Gear box									
	a	A1	b	B1	c	d6	e3	E	f2	f3
13	1130	375	900	450	61±2	245	380	370	38	200
14	1270	375	900	450	61±2	245	380	440	45	200
15	1350	435	980	495	72±2	280	450	442	75	200
16	1440	435	980	495	72+ 2	280	450	488	75	200
17	1490	505	1110	555	81±2	380	510	490	98	200
18	1610	505	1110	555	81±2	380	510	550	98	200

规格 Size	尺寸 mm Dimensions in mm								
	齿轮箱 Gear box								
	G6	h	h2	m1	m2	n1	n2	P2[4]	s
13	1130	325	350	1035	680	50	360	500	48
14	1200	325	350	1175	680	50	430	500	48
15	1340	380	430	1235	750	60	430	570	55
16	1385	380	430	1325	750	60	475	570	55
17	1500	437.5	480	1360	840	70	465	630	65
18	1560	437.5	480	1480	840	70	525	630	65

规格 Size	尺寸 mm Dimensions in mm									润滑油 Lubrication (L)	重量 Weight (kg)
	输出轴 Out put										
	B2SV			B2HV		B2DV					
	d2[1]	G2	l2	d2[2]	G4	D3	D4	G4	G5		
13	200	390	350	-	-	-	-	-	-	100	2350
14	210	390	350	210	390	210	215	390	535	110	2725
15	230	460	410	-	-	-	-	-	-	145	3795
16	240	460	410	240	450	240	245	450	620	160	4160
17	250	540	410	-	-	-	-	-	-	210	5320
18	270	540	470	275	510	280	285	510	700	220	5860

B3SV B3HV B3DV
采用浸油润滑With dip lubrication

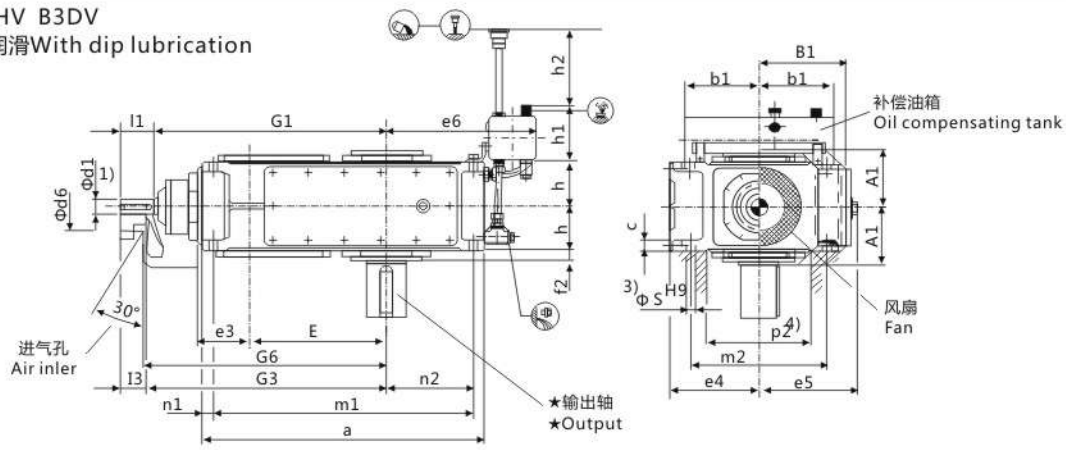

B3SV B3HV B3DV
采用强制润滑With forced lubrication

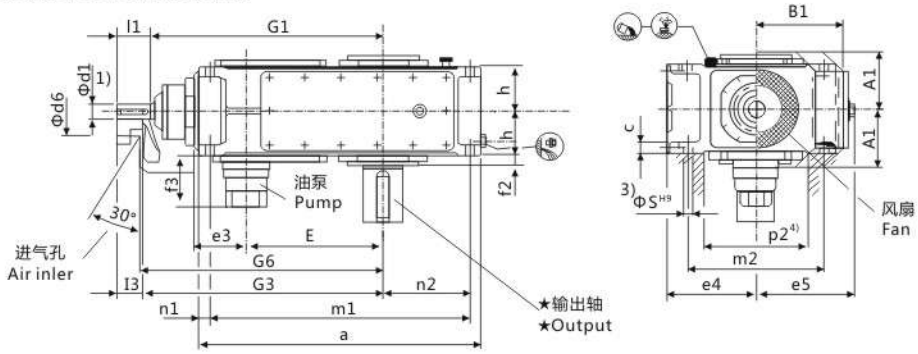

★ 输出轴 Output			布置形式 Design
B3SV 实心轴 Solid shaft	B3HV 空心轴 Hollow shaft	B3DV 带胀紧盘的空心轴 Hollow shaft for shrink disk	
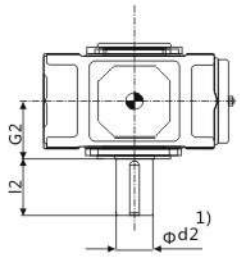	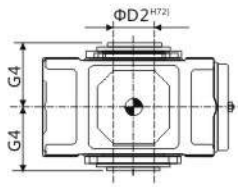	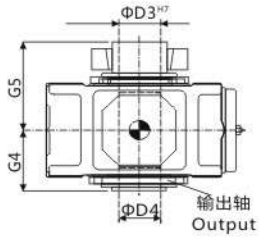 布置形式A+D根据用户要求供货 Design A+D on request	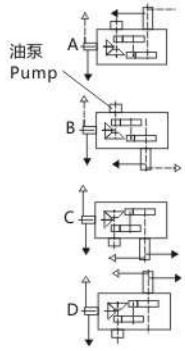

1) $k_6 \leq \Phi 50$ $m_6 > \Phi 50$
有关平键GB/T1095-1979型和中心孔，参见第88-89页。
For parailel key GB/T1095-1979 and for centre hole,see page 88-89.
2) 键槽GB/T1095-1979。Keyway GB/T1095-1979.
3) 扭力支撑位于工作机侧。Torque support on driven machine side
4) 有关油泵，油管和护盖的安装空间及确切尺寸，请与我们联系。
Space for pump,pipes and cover,for exact dimension, please refer to us.

垂直轴齿轮箱 BEVEL-HELICAL GEAR BOX　三级传动 THREE STAGE　立式安装 Vertical

类型 B3.V TYPE B3.V　规格 3...12 SIZES 3...12

规格 Size	尺寸 mm Dimensions in mm																
	输入轴 Input																
	iN=12.5-45			iN=16-56			iN=20-45			iN=50-71			iN=63-90			G1	G3
	d1[1]	I1	I3	d1[1]	I1	I3	d1[1]	I1	I3	d1[1]	I1	I3	d1[1]	I1	I3		
3							28	55	40	20	50	35				430	445
4	30	70	50							25	60	40				500	520
5	35	80	60							28	60	40				575	595
6				35	80	60							28	60	40	610	630
7	45	100	80							35	80	60				690	710
8				45	100	80							35	80	60	735	755
9	55	110	80							40	100	70				800	830
10				55	110	80							40	100	70	850	880
11	70	135	105							50	110	80				960	990
12				70	135	105							50	110	80	1030	1060

规格 Size	尺寸 mm Dimensions in mm											
	齿轮箱 Gear box											
	a	A1	b1	B1	c	d6	e3	e4	e5	e6	E	f2
3	450	128	150	170	24±1	90	90	175	185	290	220	20
4	565	143	150	200	30±1	110	110	200	215	320	270	22
5	640	168	240	235	30±1	130	130	230	252	385	315	28
6	720	168	240	235	30±1	130	130	230	252	425	350	28
7	785	193	240	275	36±1	165	160	280	292	425	385	30
8	890	193	240	275	36±1	165	160	280	302	485	430	32
9	925	231	330	325	45±1.5	175	185	320	342	560	450	32
10	1025	231	330	325	45±1.5	175	185	320	342	610	500	32
11	1105	263	330	385	54±1.5	190	225	380	402	595	545	35
12	1260	263	330	385	54±1.5	190	225	380	410	680	615	35

规格 Size	尺寸 mm Dimensions in mm												
	齿轮箱 Gear box												
	f3	G6	h	h1	h2	h3	m1	m2	n1	n2	P1[4]	P2[4]	s
3	-	455	95	165	-	180	410	265	20	125	125	210	18
4	-	530	107.5	165	-	180	505	300	30	160	160	220	24
5	190	605	127.5	205	180	240	580	360	30	175	175	270	24
6	190	640	127.5	205	180	240	660	360	30	220	220	270	24
7	190	720	150	205	165	250	715	430	35	215	215	330	28
8	190	765	150	205	165	250	820	430	35	275	275	330	28
9	180	845	185	275	205	330	845	490	40	260	260	370	36
10	180	895	185	275	205	330	945	490	40	310	310	370	36
11	180	1010	215	275	240	340	1005	600	50	295	295	440	40
12	180	1080	215	275	240	340	1160	600	50	380	380	440	40

规格 Size	尺寸 mm Dimensions in mm									润滑油 Lubrication		重量 Weight (kg)
	输出轴 Output									浸油润滑 Dip lubrication (L)	强制润滑 Forced lubrication (L)	
	B3SV			B3HV		B3DV						
	d2[1]	G2	I2	D2[2]	G4	D3	D4	G4	G5			
3	65	125	140	65	125	70	70	125	180	15	-	130
4	80	140	170	80	140	85	85	140	205	28	-	210
5	100	165	210	95	165	100	100	165	240	32	12	325
6	110	165	210	105	165	110	110	165	240	35	13	380
7	120	195	210	115	195	120	120	195	280	52	22	550
8	130	195	250	125	195	130	130	195	285	67	28	635
9	140	235	250	135	235	140	145	235	330	115	48	890
10	160	235	300	150	235	150	155	235	350	125	52	1020
11	170	270	300	165	270	165	170	270	400	180	75	1455
12	180	270	300	180	270	180	185	270	405	200	85	1730

B3SV B3HV B3DV
采用强制润滑With forced lubrication

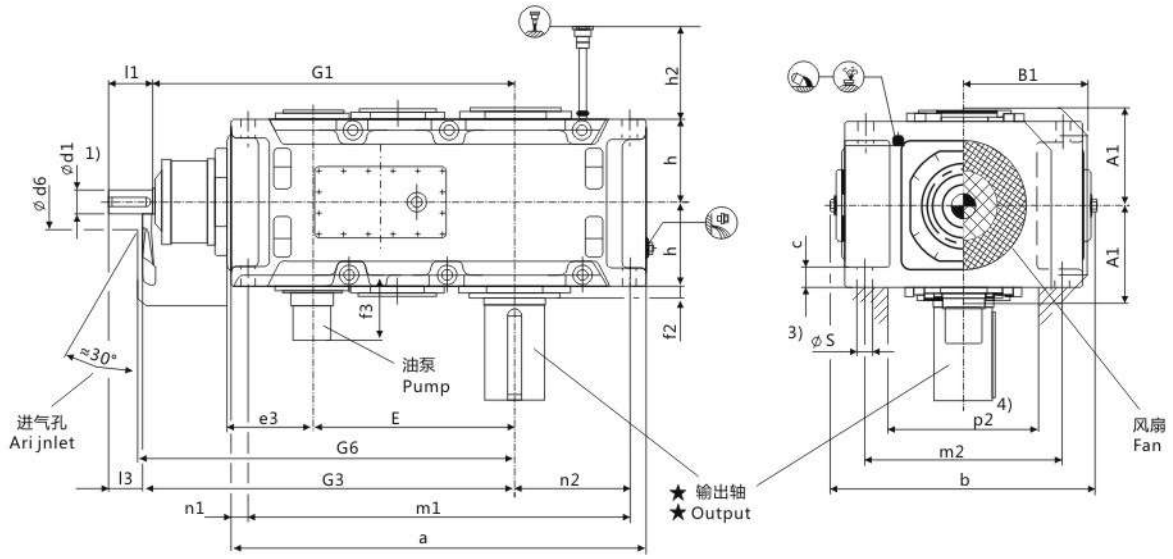

★ 输出轴 Output			布置形式 Design
B3SV 实心轴 Solid shaft	B3HV 空心轴 Hollow shaft	B3DV 带胀紧盘的空心轴 Hollow shaft for shrink disk	
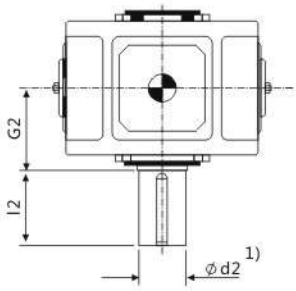	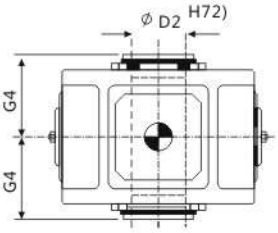	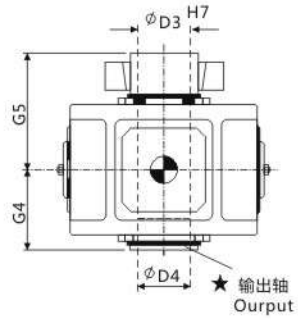	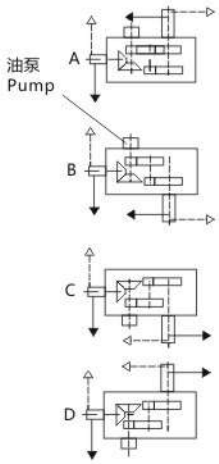

布置形式A+D根据用户要求供货
Design A+D on request

1）$k_6 \le \Phi 50$ $m_6 > \Phi 50$
有关平键GB/T1095-1979型和中心孔，参见第88-89页。
For parailel key GB/T1095-1979 and for centre hole,see page 88-89.
2）键槽GB/T1095-1979。Keyway GB/T1095-1979.
3）扭力支撑位于工作机侧。Torque support on driven machine side
4）有关油泵，油管和护盖的安装空间及确切尺寸，请与我们联系。
Space for pump,pipes and cover,for exact dimension, please refer to us.

垂直轴齿轮箱 BEVEL-HELICAL GEAR BOX　三级传动 THREE STAGE　立式安装 Vertical
类型 B3.V TYPE B3.V　规格 13...18 SIZES 13...18

规格 Size	尺寸 mm Dimensions in mm																			
	输入轴 Input																			
	iN=12.5-45			iN=14-50			iN=16-56			iN=50-71			iN=56-80			iN=63-90			G1	G3
	d1[1]	I1	I3	d1[1]	I1	I3	d1[1]	I1	I3	d1[1]	I1	I3	d1[1]	I1	I3	d1[1]	I1	I3		
13	80	165	130							60	140	105				60	140	105	1125	1160
14							80	165	130										1195	1230
15	90	165	130							70	140	105	70	140	105				1367	1402
16				90	165	130													1413	1448
17	110	205	165							80	170	130	80	170	130				1560	1600
18				110	205	165													1620	1660
19	根据用户要求供货 On request																			
20																				
21																				
22																				

规格 Size	尺寸 mm Dimensions in mm									
	齿轮箱 Gear box									
	a	A1	b	B1	c	d6	e3	E	f2	f3
13	1290	325	900	475	61± 2	210	265	635	35	170
14	1430	325	900	475	61±2	210	265	705	35	170
15	1550	365	980	520	72±2	210	320	762	42	170
16	1640	365	980	520	72±2	210	320	808	42	170
17	1740	395	1110	570	81±2	230	370	860	42	170
18	1860	395	1110	570	81±2	230	370	920	42	170
19	根据用户要求供货 On request									
20										
21										
22										

规格 Size	尺寸 mm Dimensions in mm								
	齿轮箱 Gear box								
	G6	h	h2	m1	m2	n1	n2	P2[4]	s
13	1180	272.5	300	1195	680	50	360	500	48
14	1250	272.5	300	1335	680	50	430	500	48
15	1420	310	340	1435	750	60	430	570	55
16	1470	310	340	1525	750	60	475	570	55
17	1620	340	380	1610	850	70	465	630	55
18	1680	340	380	1730	850	70	525	630	55
19	根据用户要求供货 On request								
20									
21									
22									

规格 Size	尺寸 mm Dimensions in mm									润滑油 Lubrication (L)	重量 Weight (kg)
	输出轴 Output										
	B3SV			B3HV		B3DV					
	d2[1]	G2	I2	D2[2]	G4	D3	D4	G4	G5		
13	200	335	350	190	335	190	195	335	480	95	2260
14	210	335	350	210	335	210	215	335	480	110	2615
15	230	380	410	230	380	230	235	380	550	165	3540
16	240	380	410	240	380	240	245	380	550	190	3765
17	250	415	410	250	415	250	260	415	600	210	4760
18	270	415	470	275	415	280	285	415	600	240	5240
19	根据用户要求供货 On request										
20											
21											
22											

B4SV B4HV B4DV
采用浸油润滑With dip lubrication

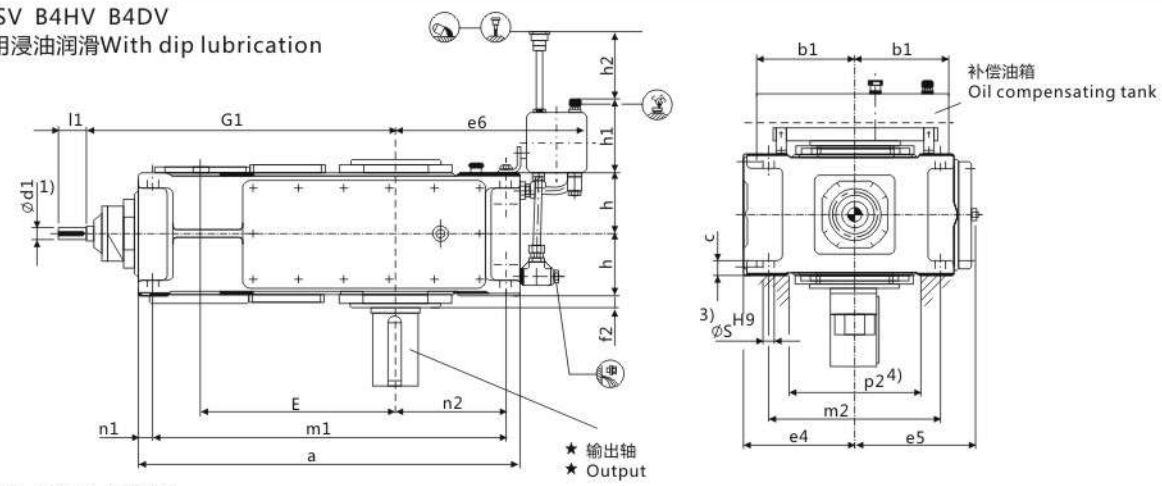

B4SV B4HV B4DV
采用强制润滑With forced lubrication

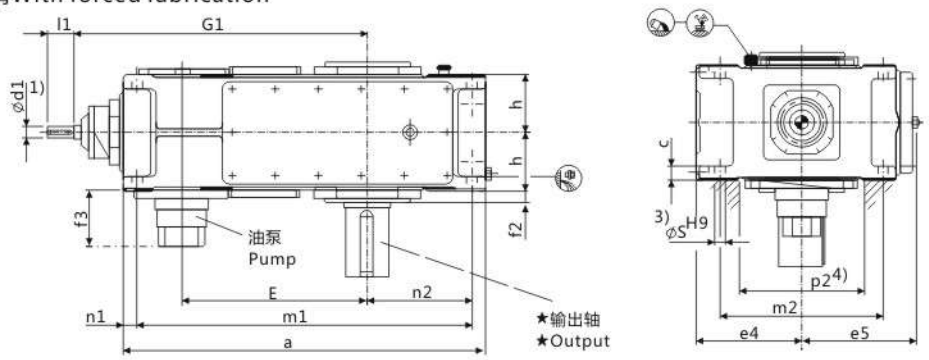

★ 输出轴 Output			布置形式 Design
B4SV 实心轴 Solid shaft	B4HV 空心轴 Hollow shaft	B4DV 带胀紧盘的空心轴 Hollow shaft for shrink disk	
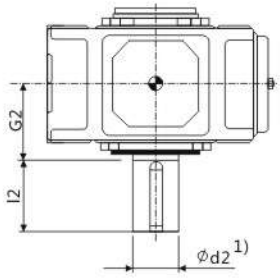	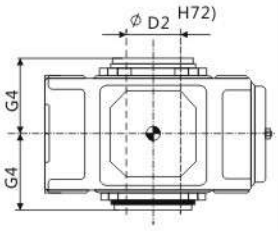	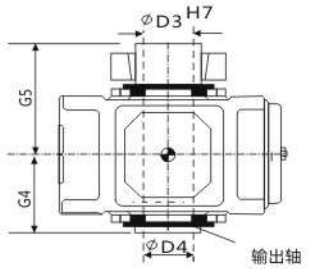 布置形式A+D根据用户要求供货 Design A+D on request	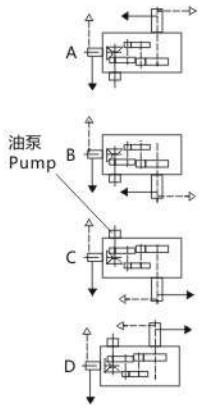

1) $k_6 \leq \Phi 50$ $m_6 > \Phi 50$
有关平键GB/T1095-1979型和中心孔，参见第88-89页。
For parailel key GB/T1095-1979 and for centre hole,see page 88-89.
2) 键槽GB/T1095-1979。Keyway GB/T1095-1979.
3) 扭力支撑位于工作机侧。Torque support on driven machine side
4) 有关油泵，油管和护盖的安装空间及确切尺寸，请与我们联系。
Space for pump,pipes and cover,for exact dimension, please refer to us.

垂直轴齿轮箱 BEVEL-HELICAL GEAR BOX　四级传动 FOUR STAGE　立式安装 Vertical
类型 B4.V TYPE B4.V　规格 5...12 SIZES 5...12

规格 Size	尺寸 mm Dimensions in mm								
	输入轴 Input								
	iN=80-180		iN=100-224		iN=200-315		iN=250-400		G1
	d1[1]	l1	d1[1]	l1	d1[1]	l1	d1[1]	l1	
5	28	55			20	50			615
6			28	55			20	50	650
7	30	70			25	60			725
8			30	70			25	60	770
9	35	80			28	60			840
10			35	80			28	60	890
11	45	100			35	80			1010
12			45	100			35	80	1080

规格 Size	尺寸 mm Dimensions in mm								
	齿轮箱 Gear box								
	a	b1	c	e4	e5	e6	E	f2	f3
5	690	240	30±1	230	252	385	405	28	200
6	770	240	30±1	230	252	425	440	28	200
7	845	240	36±1	280	292	425	495	30	120
8	950	240	36±1	280	302	485	540	32	120
9	1000	330	45±1.5	320	342	560	580	32	120
10	1100	330	45±1.5	320	342	610	630	32	120
11	1200	330	54±1.5	380	402	595	705	35	130
12	1355	330	54±1.5	380	410	680	775	35	130

规格 Size	尺寸 mm Dimensions in mm									
	齿轮箱 Gear box									
	h	h1	h2	h3	m1	m2	n1	n2	P2	s
5	127.5	205	190	240	630	360	30	175	270	24
6	127.5	205	190	240	710	360	30	220	270	24
7	150	205	165	250	775	430	35	215	330	28
8	150	205	165	250	880	430	35	275	330	28
9	185	275	205	330	920	490	40	260	370	36
10	185	275	205	330	1020	490	40	310	370	36
11	215	275	240	340	1100	600	50	295	440	40
12	215	275	240	340	1255	600	50	380	440	40

规格 Size	尺寸 mm Dimensions in mm									润滑油 Lubrication		重量 Weight (kg)
	输出轴 Output									浸油润滑 Dip lubrication (L)	强制润滑 Forced lubrication (L)	
	B4SV			B4HV		B4DV						
	d2[1]	G2	l2	D2[2]	G4	D3	D4	G4	G5			
5	100	165	210	95	165	100	100	165	240	36	15	335
6	110	165	210	105	165	110	110	165	240	40	16	385
7	120	195	210	115	195	120	120	195	280	60	30	555
8	130	195	250	125	195	130	130	195	285	70	35	655
9	140	235	250	135	235	140	145	235	330	110	60	890
10	160	235	300	150	235	150	155	235	350	130	67	1025
11	170	270	300	165	270	165	170	270	400	180	75	1485
12	180	270	300	180	270	180	185	270	405	195	85	1750

B4SV B4HV B4DV
采用浸油润滑With dip lubrication

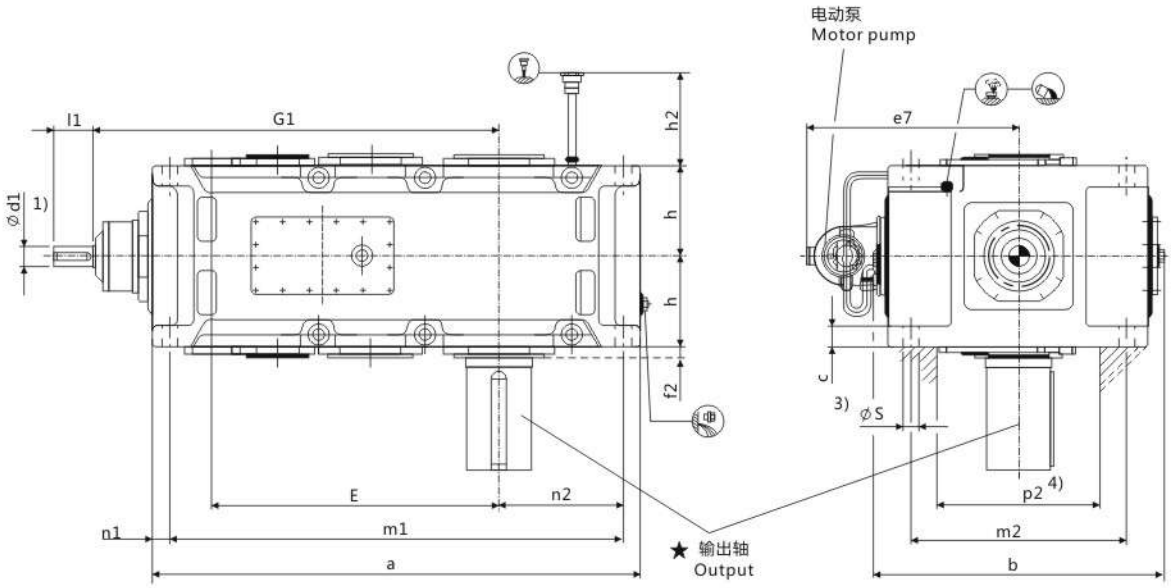

★ 输出轴 Output			布置形式 Design
B4SV 实心轴 Solid shaft	B4HV 空心轴 Hollow shaft	B4DV 带胀紧盘的空心轴 Hollow shaft for shrink disk	
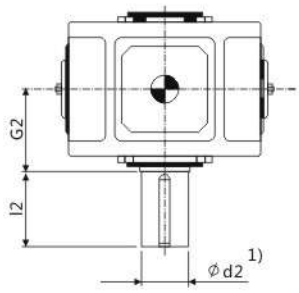	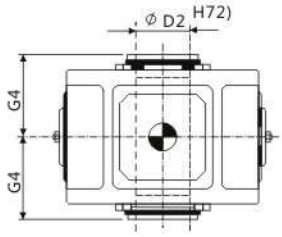	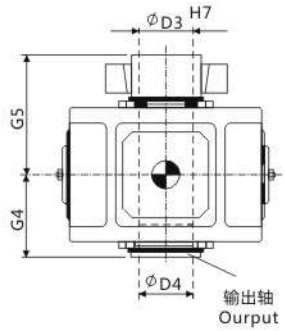 布置形式A+D根据用户要求供货 Design A+D on request	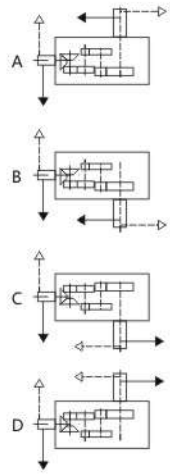

1) $k_6 \leq \Phi 50$ $m_6 > \Phi 50$
有关平键GB/T1095-1979型和中心孔，参见第88-89页。
For parailel key GB/T1095-1979 and for centre hole,see page 88-89.
2) 键槽GB/T1095-1979。Keyway GB/T1095-1979.
3) 扭力支撑位于工作机侧。Torque support on driven machine side
4) 有关油泵，油管和护盖的安装空间及确切尺寸，请与我们联系。
Space for pump,pipes and cover,for exact dimension, please refer to us.

垂直轴齿轮箱 BEVEL-HELICAL GEAR BOX　四级传动 FOUR STAGE　立式安装 Vertical

类型 B4.V TYPE B4.V　规格 13...18 SIZES 13...18

规格 Size	尺寸 mm Dimensions in mm												
	输入轴 Input												
	iN=80-180		iN=90-200		iN=100-224		iN=200-315		iN=224-355		iN=250-400		G1
	d1[1]	l1	d1[1]	l1	d1[1]	l1	d1[1]	l1	d1[1]	l1	d1[1]	l1	
13	55	110					40	100					1170
14					55	110					40	100	1240
15	70	135					50	110					1402
16			70	135					50	110			1448
17	70	135					50	110					1450
18			70	135					50	110			1510
19	根据用户要求供货 On request												
20													
21													
22													

规格 Size	尺寸 mm Dimensions in mm													
	齿轮箱 Gear box													
	a	b	c	e7	E	f2	h	h2	m1	m2	n1	n2	P2	s
13	1395	900	61 ± 2	695	820	35	272.5	300	1300	680	50	360	500	48
14	1535	900	61 ±2	695	890	35	272.5	300	1440	680	50	430	500	48
15	1680	980	72 ±2	735	987	42	310	340	1565	750	60	430	570	55
16	1770	980	72±2	735	1033	42	310	340	1655	750	60	475	570	55
17	1770	1110	81 ±2	795	1035	42	340	374	1640	850	70	465	630	55
18	1890	1110	81 ±2	795	1095	42	340	374	1760	850	70	525	630	55
19	根据用户要求供货 On request													
20														
21														
22														

规格 Size	尺寸 mm Dimensions in mm									润滑油 Lubrication (L)	重量 Weight (kg)
	输出轴 Output										
	B4SV			B4HV		B4DV					
	d2[1]	G2	I2	D2[2]	G4	D3	D4	G4	G5		
13	200	335	350	190	335	190	195	335	480	130	2280
14	210	335	350	210	335	210	215	335	480	150	2605
15	230	380	410	230	380	230	235	380	550	200	3435
16	240	380	410	240	380	240	245	380	550	235	3765
17	250	415	410	250	415	250	260	415	600	215	4460
18	270	415	470	275	415	280	285	415	600	250	4930
19	根据用户要求供货 On request										
20											
21											
22											

C型轴端中心孔，符合GB145-1985标准 CENTRE HOLES , FORM C IN SHAFT ENDS GB145-1985

C型中心孔 From C
锥孔，带一段直孔和护锥沉孔 Tapped hole , with straight running face and counterbore

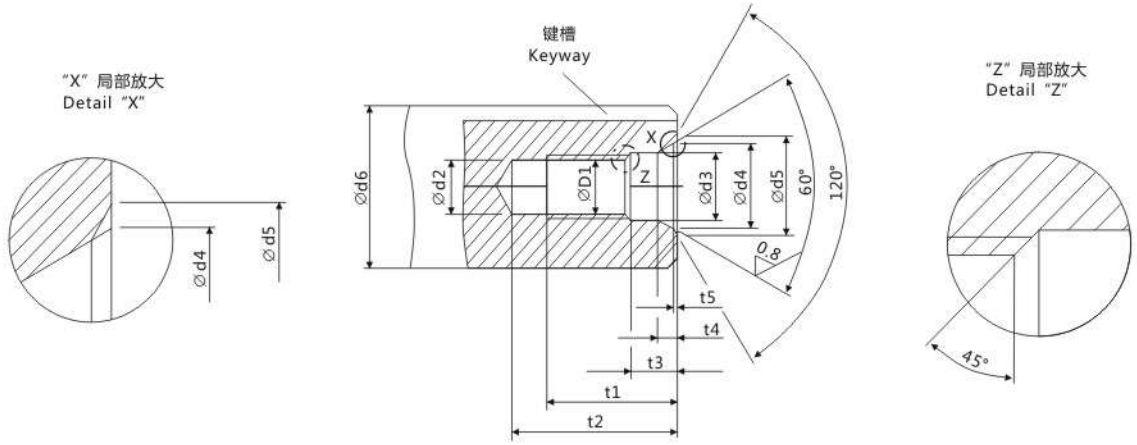

推荐尺寸 Recommended diameters d6[1]		C型 Fromc											
大于 abcve	至 to	C中心孔 C_ Centering	d1	d2	d3	d4	d5	t1+2	t2 min.	t2 max.	t3+1	t4 ≈	t5 ≈
mm			mm										
16	21	C6	M6	5	6.4	9.6	10.5	16	20	22	5	2.8	0.4
21	24	C8	M8	6.8	8.4	12.2	13.2	19	25	28	6	3.3	0.4
24	30	C10	M10	8.5	10.5	14.9	16.3	22	30	34	7.5	3.8	0.6
30	38	C12	M12	10.2	13	18.1	19.8	28	37	42	9.5	4.4	0.7
38	50	C16	M16	14	17	23	25.3	36	45	50	12	5.2	1.0
50	85	C20	M20	17.5	21	28.4	31.3	42	53	59	15	6.4	1.3
85	130	C24	M24	21	25	34.2	38	50	63	68	18	8	1.6
130*	225*	C30	M30*	26.5	31	44	48	60	77	83	17	11	1.9
225*	320*	C36	M36*	32	37	55	60	74	93	99	22	15	2.3
220*	500*	C42	M42*	37.5	43	65	71	84	105	111	26	19	2.7

1）工件加工后最终尺寸 1） Diameter of the finished work piece
*）不是根据GB145-1985确定的尺寸 *） Dimensions not acc.to GB145-1985

选择ISO配合精度 SELECTION OF ISO FITS

选择ISO配合精度 Selection of ISO fits

选择ISO配合精度 Selection of Iso fits	轴 Shaft d			
	大于 above mm	至To mm	轴公差 Shaft tolerance	孔公差 Bore tolerance
轴公差根据OMITER标准确定 Shaft tolerance acc.To OMITER standard		50	k6	H7
	50		m6	

对于重载工作条件，如带载反向回转，建议采用比较紧密的配合，轮毂键槽宽度亦应选择ISO P9公差级别。
For heavy-duty operating conditions,e.g.reversing under load ,it is recommended that a tighter fit and for the hub keyway width the ISO P9 tolerance is selected.

平键 parallel keys

平键紧固方式，采用无锥度联接。
Drive type fastening without taper action

平键和键槽根据GB/T1095-1979标准确
Parallel key and keyway acc。to GB/T1095-1979

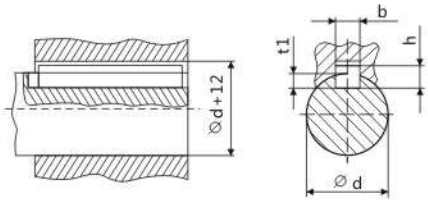

1）重载工作条件下轮毂平键键槽宽度b的公差带应按ISO JS9或ISO P9确定
1）The tolerance zone for the hub keyway width b for parallel keys is ISO Js9，or ISO P9 for heavy - duty operating conditions

直径 diameterd		宽度1） Width1）	高度 Height	轴键槽深度 Depth of key-way in shaft	轮毂槽深度 Depth of key-way in hub
大于 above mm	至 Tomm	b 1) mm	h mm	t1 mm	d+t2 GB/T1095-1979 mm
17	22	6	6	3.5	d+2.8
22	30	8	7	4	d+3.3
30	38	10	8	5	d+3.3
38	44	12	8	5	d+3.3
44	50	14	9	5.5	d+3.8
50	58	16	10	6	d+4.3
58	65	18	11	7	d+4.4
65	75	20	12	7.5	d+4.9
75	85	22	14	9	d+5.4
85	95	25	14	9	d+5.4
95	110	28	16	10	d+6.4
110	130	32	18	11	d+7.4
130	150	36	20	12	d+8.4
150	170	40	22	13	d+9.4
170	200	45	25	15	d+10.4
200	230	50	28	17	d+11.4
230	260	56	32	20	d+12.4
260	290	63	32	20	d+12.4
290	330	70	36	22	d+14.4
330	380	80	40	25	d+15.4
380	440	90	45	28	d+17.4

齿轮箱 GEAR BOX　带胀紧盘的空心轴 HOLLOW SHAFT FOR SHRINK DISK
类型 H2，H3,H4,B3,B4 TYPE H2,H3,H4,B3,B4　规格 3...26 SIZES3...26

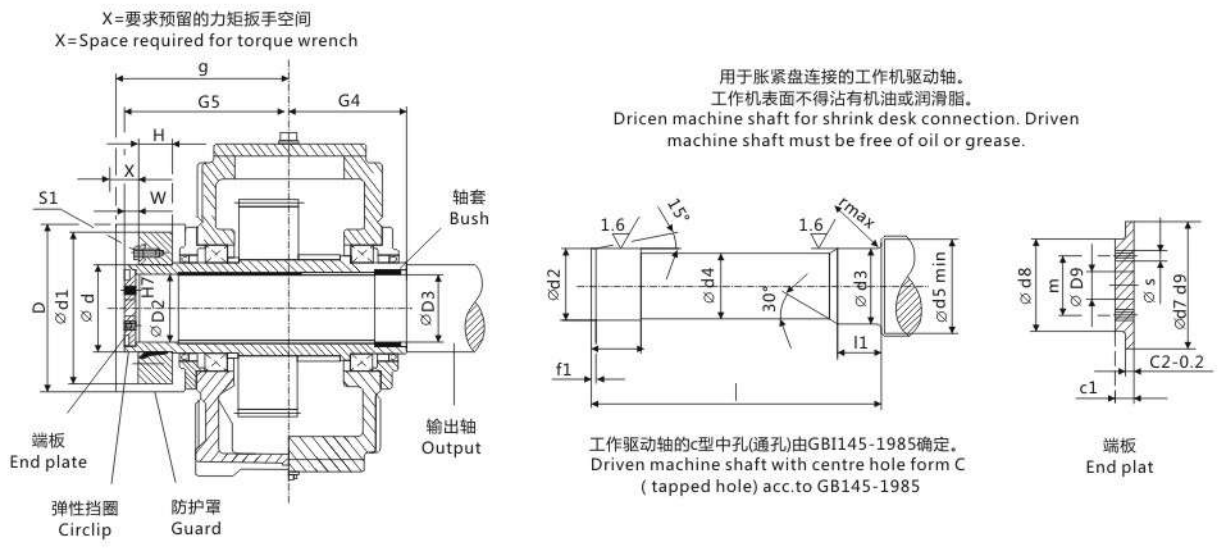

类型 H2，H3,H4,B3,B4 Type H2,H3, H4,B3,B4

齿轮箱规格 Gear box size	工作机驱动轴[2] Driven machine shaft								端板 End plate								弹性挡圈 Ring Circlip	空心轴 Hollow shaft				胀紧盘[1] Shrink disk					螺钉 Screw
	d_2	d_3	d_4	d_5	f_1	l	l_1	r	c_1	c_2	d_7	d_8	d_9	m	s	数量 Qty.	Gb89/ 3.2-86	D2	D3	G4	G5	类型 Type	d	d1	H	W	s1
	mm																					mm					
3	$70g_6$	$70g_6$	69.5	80	4	286	38	2	17	7	75	55	22	40	M8	2	75×2.5	70	70	125	180	90-32	90	155	38	20	M10
4	$85g_6$	$85h_6$	84.5	95	4	326	48	2	17	7	90	70	22	50	M8	2	90×3	85	85	140	205	110-32	110	185	49	20	M12
5	$100g_6$	$100h_6$	99.5	114	4	383	53	2	20	8	105	80	26	55	M10	2	105×4	100	100	165	240	125-32	125	215	53	20	M12
6	$110g_6$	$110h_6$	109.5	124	5	383	58	3	20	8	115	85	26	60	M10	2	115×4	110	110	165	240	140-32	140	230	58	20	M14
7	$120g_6$	$120h_6$	119.5	134	5	453	68	3	20	8	125	90	26	65	M12	2	125×4	120	120	195	280	155-32	155	263	62	23	M14
8	$130g_6$	$130h_6$	129.5	145	5	458	73	3	20	8	135	100	26	70	M12	2	135×4	130	130	195	285	165-32	165	290	68	23	M16
9	$140g_6$	$145m_6$	139.5	160	6	539	82	4	23	10	150	110	33	80	M12	2	150×4	140	145	235	330	175-32	175	300	68	28	M16
10	$150g_6$	$155m_6$	149.5	170	6	559	92	4	23	10	160	120	33	90	M12	2	160×4	150	155	235	350	200-32	200	340	85	28	M16
11	$165f_6$	$170m_6$	164.5	185	7	644	112	4	23	10	175	130	33	90	M12	2	175×4	165	170	270	400	220-32	220	370	103	30	M20
12	$180f_6$	$185m_6$	179.5	200	7	649	122	4	23	10	190	140	33	100	M16	2	190×4	180	185	270	405	240-32	240	405	107	30	M20
13	$190f_6$	$195m_6$	189.5	213	7	789	137	5	23	10	200	150	33	110	M16	2	200×4	190	195	335	480	260-32	260	430	119	30	M20
14	$210f_6$	$215m_6$	209.5	233	8	784	147	5	28	14	220	170	33	130	M16	2	220×5	210	215	335	480	280-32	280	460	132	30	M20
15	$230f_6$	$235m_6$	229.5	253	8	899	157	5	28	14	240	180	39	140	M16	2	240×5	230	235	380	550	300-32	300	485	140	35	M24
16	$240f_6$	$245m_6$	239.5	263	8	899	157	5	28	14	250	190	39	150	M20	2	250×5	240	245	380	550	320-32	320	520	140	35	M24
17	$250f_6$	$260m_6$	249.5	278	8	982	177	5	30	14	265	200	39	150	M20	2	265×5	250	260	415	600	340-32	340	570	155	35	M24
18	$280f_6$	$285m_6$	279.5	306	9	982	177	5	30	14	290	210	39	160	M20	2	290×5	280	285	415	600	360-32	360	590	162	35	M24
19	$285f_6$	$295m_6$	284.5	316	9	1100	187	5	32	15	300	220	39	170	M24	2	300×5	285	295	465	670	380-32	380	640	166	40	M27
20	$310f_6$	$315m_6$	309.5	336	9	1100	187	5	32	15	320	230	39	180	M24	2	320×6	310	315	465	670	390-32	390	650	166	40	M27
21	$330f_6$	$335m_6$	329	358	9	1160	205	5	40	20	340	250	45	190	M24	2	340×6	330	335	490	715	420-32	420	670	186	45	M27
22	$340f_6$	$345m_6$	339	368	9	1170	215	5	40	20	350	260	45	200	M24	2	350×6	340	345	490	725	440-32	440	720	194	45	M27
23	根据用户要求供货 On request																										
24																											
25																											
26																											

1）胀紧盘不在我们的经营范围之内.如有需要的话,请另行订货.
Shrink disk does not belong to our scope of supply .Please order separately,if required.

2）工作机驱动轴材质:60或强度更高的钢,根据用户要求,胀紧盘可布置在工作机侧。工作机驱动轴尺寸函索即复。
Material of driver machine shaft:60 of higher strength.Shrink disk on machine side on request .Shrink desk is supplied as loose item.Dimensions of machine shaft on request

齿轮箱 GEAR BOX 带胀紧盘联接的空心轴 HOLLOW SHAFT FOR SHRINK DISK
类型 B2D TYPE B2D 规格 2...18 SIZES 2...18

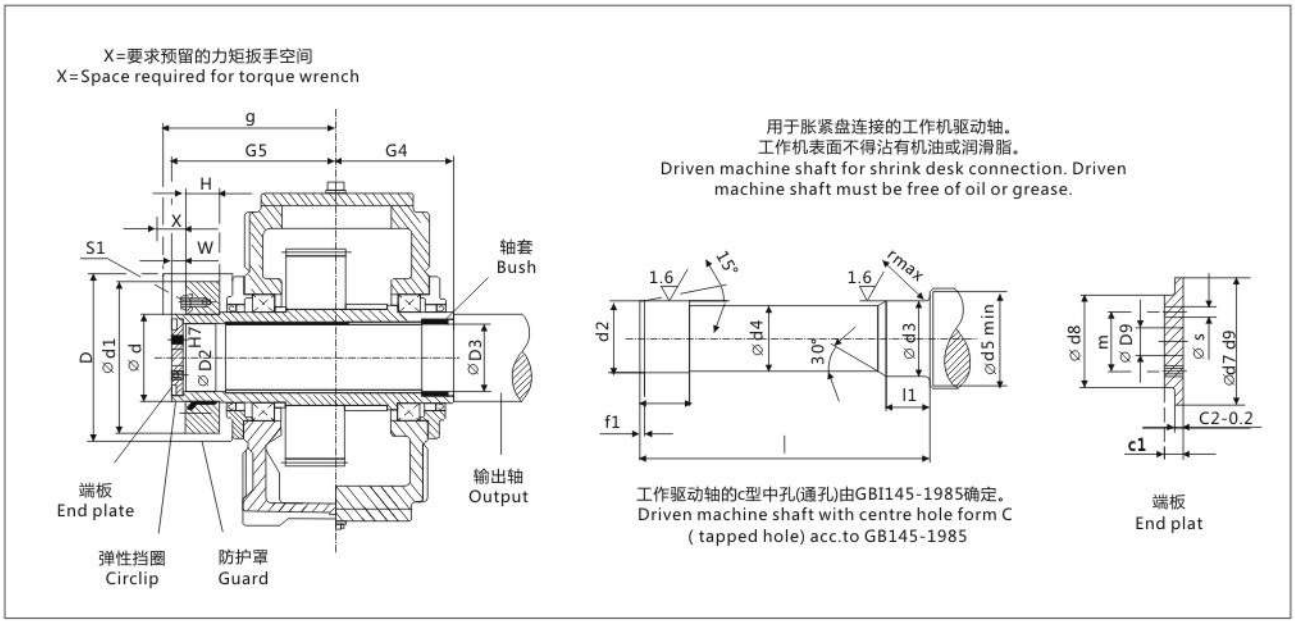

类型 B2D Type B2D

齿轮箱规格 Gear box size	工作机驱动轴[2] Driven machine shaft								端板 End plate								弹性挡圈 Ring Circlip	空心轴 Hollow shaft				胀紧盘[1] Shrink disk					螺钉 Screw	防护罩 Guard	
	d_2	d_3	d_4	d_5	f_1	l	l_1	r	c_1	c_2	d_7	d_8	d_9	m	s	数量 Qty.	Gb89/ 3.2-86	D2	D3	G4	G5	类型 Type	d	d1	H	W	s1	D	g
	mm																						mm						
2	60g6	60g6	59.5	70	3	300	36	2	13	6	65	47	22	35	M6	2	65×2.5	60	60	135	180	80-32	80	141	31	16	M10	180	200
3	70g6	70h6	69.5	80	4	326	38	2	17	7	75	55	22	40	M8	2	75×2.5	70	70	145	200	90-32	90	155	38	20	M10	200	220
4	85g6	85h6	84.5	95	4	386	48	2	17	7	90	70	22	50	M8	2	90×3	85	85	170	235	110-32	110	185	49	20	M12	235	250
5	100g6	100h6	99.5	114	5	453	53	2	20	8	105	80	26	55	M10	2	105×4	100	100	200	275	125-32	125	215	53	20	M12	275	285
6	110g6	110h6	109.5	124	5	453	58	3	20	8	115	85	26	60	M10	2	115×4	110	110	200	275	140-32	140	230	58	20	M14	285	285
7	120g6	120h6	119.5	134	5	533	68	3	20	8	125	90	26	65	M12	2	125×4	120	120	235	320	155-32	155	263	62	23	M14	330	335
8	130g6	130h6	129.5	145	6	538	73	3	20	8	135	100	26	70	M12	2	135×4	130	130	235	325	165-32	165	290	68	23	M16	340	340
9	140g6	145m6	139.5	160	6	609	82	4	23	10	150	110	33	80	M12	2	150×4	140	145	270	365	175-32	175	300	68	28	M16	360	380
10	150g6	155m6	149.5	170	6	629	92	4	23	10	160	120	33	90	M12	2	160×4	150	155	270	385	200-32	200	340	85	28	M16	395	400
11	165f6	170m6	164.5	185	7	744	112	4	23	10	175	130	33	90	M12	2	175×4	165	170	320	450	220-32	220	370	103	30	M20	435	470
12	180f6	185m6	179.5	200	7	749	122	4	23	10	190	140	33	100	M16	2	190×4	180	185	320	455	240-32	240	405	107	30	M20	450	470
14	210f6	215m6	209.5	233	8	894	147	5	28	14	220	170	33	130	M16	2	220×5	210	215	390	535	280-32	280	460	132	30	M20	525	555
16	240f6	245m6	239.5	263	8	1039	157	5	28	14	250	190	39	150	M20	2	250×5	240	245	450	620	320-32	320	520	140	35	M24	595	645
18	280f6	285m6	279.5	306	9	1177	177	5	30	14	290	210	39	160	M20	2	290×5	280	285	510	700	360-32	360	590	162	35	M24	635	725

1）胀紧盘不在我们的供货范围之内，如有需要的话，请另行订货.
Shrink disk does not belong to our scope of supply .Please order separately,if required.
2）工作机驱动轴材质:60或强度更高的钢,根据用户要求,胀紧盘可布置在工作机侧。工作机驱动轴尺寸函索即复。
Material of driver mavhine shaft:60 of higher strength.Shrink disk on machine side on request .Shrink desk is supplied as loose item.Dimensions of machine shaft on request

齿轮箱 GEAR BOX　带平键联接的空心轴 HOLLOW SHAFTS FOR PARALLEL KEY CONNECTIONS
类型 H2,H3,H4,B3,B4 TYPE H2,H3,H4,B3,B4　规格 2...18 SIZES 2...18

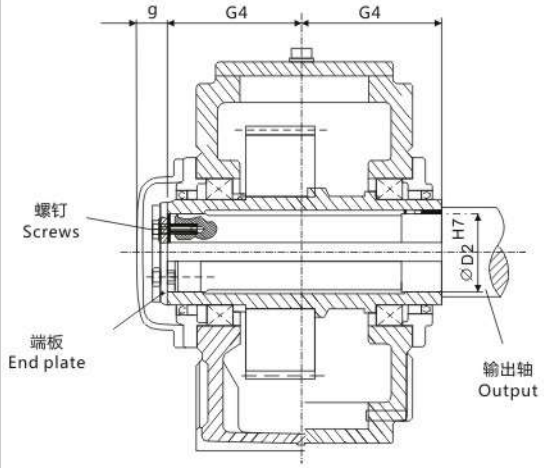

带平键联接的驱动轴，键槽尺寸根据GB/T1095-1979确定。
C型中孔（通孔）尺寸根据G刚45-1985确定。
Driven machine shaft for parallel key connection ，keyway acc. to GB/T1095-1979 and centre hole C (tapped hole) acc. to GB145-1985

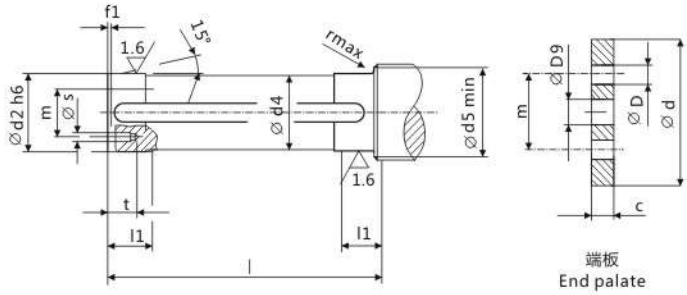

类型 H2，H3，H4，B3,B4 Type H2,H3,H4,B3,B4

齿轮箱规格 Gear box size	工作机驱动轴[1] Driven machine shaft									端板 End plate					螺钉 Screw		空心轴 Hollow shaft		
	d_2	d_4	d_5	f_1	l	l_1	r	s	t	c	D	D_9	d	m	规格 Size	数量 Qty.	D2	G4	g
	mm																mm		
3	65	64.5	73	4	248	30	1.2	M10	18	8	11	18	78	45	M10×25	2	65	125	35
4	80	79.5	88	4	278	35	1.2	M10	18	10	11	22	100	60	M10×25	2	80	140	35
5	95	94.5	105	5	328	40	1.6	M10	18	10	11	26	120	70	M10×25	2	95	165	40
6	105	104.5	116	5	328	45	1.6	M10	18	10	11	26	120	70	M10×25	2	105	165	40
7	115	114.5	126	5	388	50	1.6	M12	20	12	13.5	26	140	80	M12×30	2	115	195	40
8	125	124.5	136	6	388	55	2.5	M12	20	12	13.5	26	150	85	M12×30	2	125	195	40
9	135	134.5	147	6	467	60	2.5	M12	20	12	13.5	33	160	90	M12×30	2	135	235	40
10	150	149.5	162	6	467	65	2.5	M12	20	12	13.5	33	185	110	M12×30	2	150	235	45
11	165	164.5	177	7	537	70	2.5	M16	28	15	17.5	33	195	120	M16×40	2	165	270	45
12	180	179.5	192	7	537	75	2.5	M16	28	15	17.5	33	220	130	M16×40	2	180	270	45
13	190	189.5	206	7	667	80	3	M16	28	18	17.5	33	230	140	M16×40	2	190	335	45
14	210	209.5	226	8	667	85	3	M16	28	18	17.5	33	250	160	M16×40	2	210	335	45
15	230	229.5	248	8	756	100	3	M20	38	25	22	39	270	180	M20×55	4	230	380	60
16	240	239.5	258	8	756	100	3	M20	38	25	22	39	280	180	M20×55	4	240	380	60
17	250	249.5	270	8	826	110	4	M20	38	25	22	39	300	190	M20×55	4	250	415	60
18	275	274.5	295	9	826	120	4	M20	38	25	22	39	330	210	M20×55	4	275	415	60

1）工作机驱动轴材质：60或强度更高的钢。平键不在我们的供货范围之内。如果需要的话，请另行订货。
Material of driven machine shaft : 60 of higher strength。parallel key does not belong to our scope of supply。Please order separately ，if required。

齿轮箱 GEAR BOX　带胀平键联接的空心轴 HOLLOW SHAFTS FOR PARALLEL KEY CONNECTIONS
类型 B2H TYPE B2H　规格 2...18 SIZES 2...18

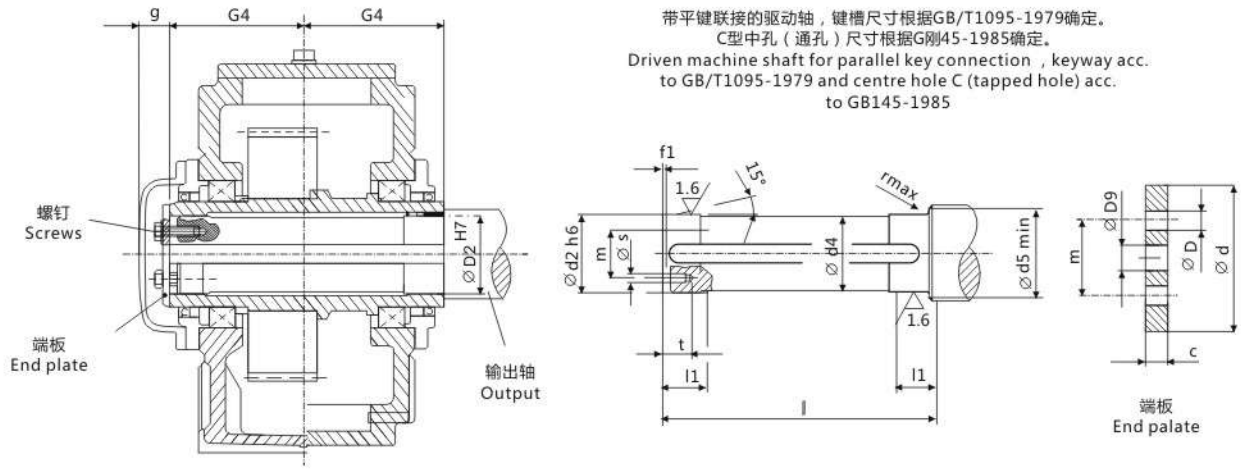

类型 B2H　Type B2H																			
齿轮箱规格 Gear box size	工作机驱动轴[1] Driven machine shaft									端板 End plate					螺钉 Screw		空心轴 Hollow shaft		
	d_2	d_4	d_5	f_1	l	l_1	r	s	t	c	D	D_9	d	m	规格 Size	数量 Qty.	D2	G4	g
	mm																mm		
2	55	54.5	63	3	268	30	1.2	M8	15	8	9	18	70	40	M8×20	2	55	135	35
3	65	64.5	73	4	288	30	1.2	M10	18	8	11	18	78	45	M10×25	2	65	145	35
4	80	79.5	88	4	338	35	1.2	M10	18	10	11	22	100	60	M10×25	2	80	170	35
5	95	94.5	105	5	398	40	1.6	M10	18	10	11	26	120	70	M10×25	2	95	200	40
6	105	104.5	116	5	398	45	1.6	M10	18	10	11	26	120	70	M10×25	2	105	200	40
7	115	114.5	126	5	468	50	1.6	M12	20	12	13.5	26	140	80	M12×30	2	115	235	40
8	125	124.5	136	6	468	55	2.5	M12	20	12	13.5	26	150	85	M12×30	2	125	235	40
9	135	134.5	147	6	537	60	2.5	M12	20	12	13.5	33	160	90	M12×30	2	135	270	45
10	150	149.5	162	6	537	65	2.5	M12	20	12	13.5	33	185	110	M12×30	2	150	270	45
11	165	164.5	177	7	637	70	2.5	M16	28	15	17.5	33	195	120	M16×40	2	165	320	45
12	180	179.5	192	7	637	75	2.5	M16	28	15	17.5	33	220	130	M16×40	2	180	320	45
14	210	209.5	226	8	777	85	3	M16	28	18	17.5	33	250	160	M16×40	2	210	390	45
16	240	239.5	258	8	896	100	3	M20	38	25	22	39	280	180	M20×55	4	240	450	60
18	275	274.5	295	9	1016	120	4	M20	38	25	22	39	330	210	M20×55	4	275	510	60

1）工作机驱动轴材质：60或强度更高的钢。平键不在我们的供货范围之内。如果需要的话，请另行订货。
Material of driven machine shaft : 60 of higher strength。parallel key does not belong to our scope of supply。
Please order separately ，if required。

平行轴齿轮箱 HELICAL GEAR BOX　实际速比 ACTUAL RATIOS

类型 H1..,H2..,H3..,H4... TYPES H1..,H2..,H3..,H4...

规格 1...13 SIZES 1...13

实际速比Actual Ratios													
IN	齿轮箱规格 Gear box size												
	1	2	3	4	5	6	7	8	9	10	11	12	13
1.25	1.250		1.243		1.256		1.263		1.270				
1.4	1.415		1.371		1.378		1.389		1.400				
1.6	1.605		1.594		1.588		1.606		1.625		1.636		1.588
1.8	1.829		1.829		1.839		1.774		1.800		1.806		1.839
2.0	2.000		2.000		2.034		1.906		2.000		2.000		2.034
2.24	2.194		2.194		2.259		2.308		2.231		2.222		2.259
2.5	2.536		2.536		2.520		2.583		2.500		2.480		2.520
2.8	2.808		2.808		2.826		2.800		2.741		2.783		2.826
3.15	3.125		3.125		3.190		3.130		3.208		3.080		3.208
3.55	3.500		3.500		3.591		3.524		3.591		3.478		3.591
4.0	3.950		3.950		4.050		4.000		4.050		3.905		4.050
4.5	4.476		4.435		4.619		4.400		4.381		4.421		4.619
5.0	5.053		4.952		4.900		4.905		4.947		5.150		4.900
5.6	5.571		5.579		5.556		5.526		5.684		5.474		5.556
6.3			6.232	6.319	6.286		6.088		6.260		6.246		6.410
7.1			7.099	6.857	7.213		7.048		7.247		6.900		7.100
8.0			7.765	7.778	7.889	7.792	7.799	7.676	8.018	7.848	7.644	7.941	7.889
9.0			8.516	8.485	8.652	8.940	8.660	8.887	8.904	9.085	8.974	8.772	8.799
10			9.845	9.722	10.002	9.778	9.660	9.833	9.932	10.053	10.046	9.718	9.861
11.2			10.900	10.694	11.075	10.724	10.648	10.920	11.138	11.163	10.889	11.410	10.811
12.5			12.132	12.444	12.326	12.397	11.807	12.180	12.574	12.452	12.174	12.773	12.655
14			13.588	13.865	13.806	13.726	13.939	13.426	14.152	13.964	13.704	13.844	14.164
16			15.335	15.556	15.581	15.278	15.717	14.887	15.962	15.765	15.556	15.478	15.975
18			17.378	17.602	17.493	17.111	17.598	17.576	18.204	17.743	17.111	17.423	17.280
20			19.616	19.444	19.534	19.311	19.742	19.817	19.312	20.012	19.074	19.778	19.515
22.4			21.630	22.037	22.006	21.681	20.982	22.189	21.895	22.824	21.491	21.756	22.020
25					25.011	24.212	25.540	24.892	25.439	24.212	24.706	24.251	25.372
28					28.490	27.275	27.711	26.456	29.187	27.451	28.602	27.325	29.373
31.5					31.161	30.999	31.433	32.202	31.924	31.894	31.648	31.412	32.501
35.5					34.177	35.312	34.291	34.940	35.013	36.593	35.144	36.366	36.092
40					39.508	38.622	39.292	39.633	40.474	40.024	39.200	40.238	40.257
45					43.745	42.360	43.221	43.236	44.816	43.897	43.210	44.683	45.147
50					48.689	48.967	50.293	49.542	49.881	50.744	47.911	49.840	50.968
56					54.532	54.220	56.033	54.496	55.866	56.187	56.566	54.938	57.365
63					61.543	60.347	62.867	63.413	63.049	62.537	63.778	60.916	64.699
71					69.742	67.589	71.139	70.651	70.787	70.041	71.414	71.919	73.789
80					78.723	76.279	78.583	79.267	79.049	79.046	80.111	81.089	78.278
90					86.806	86.440	89.061	89.696	89.050	88.748	85.146	90.798	88.750
100						97.572	101.554	99.083	101.210	99.106	103.639	101.856	103.114
112						107.590	115.256	112.294	115.290	111.645	112.450	108.257	118.306
125							125.733	128.046	126.098	126.890	127.556	131.769	129.398
140							143.985	145.322	138.301	144.542	139.152	142.973	141.920
160							158.251	158.533	159.874	158.093	159.444	162.178	164.058
180							174.630	181.546	177.022	173.392	175.389	176.921	181.654
200							193.629	199.533	197.028	200.439	204.089	202.722	202.184
224							228.606	220.185	220.671	221.938	227.382	222.994	226.446
250							257.753	244.141	249.049	247.020	255.111	259.484	255.560
280							288.615	288.242	282.219	276.663	288.678	289.100	286.925
315							305.352	324.993	318.563	312.234	318.889	324.356	320.413
355							344.112	363.906	351.273	353.827	361.407	367.034	360.951
400								385.010		399.393		405.444	
450								433.881		440.402		459.504	

平行轴齿轮箱 HELICAL GEAR BOX　　实际速比 ACTUAL RATIOS
类型 H1..,H2..,H3..,H4... TYPES H1..,H2..,H3..,H4...
规格 14...26 SIZES 14...26

实际速比i Actual Ratios i													
齿轮箱规格 Gear box size													IN
14	15	16	17	18	19	20	21	22	23	24	25	26	
													1.25
													1.4
													1.6
													1.8
	2.000		2.000		1.967								2.0
	2.231		2.250		2.296								2.24
	2.481		2.481		2.560								2.5
	2.760		2.760		2.870								2.8
	3.087		3.087		3.238								3.15
	3.476		3.476		3.450								3.55
	3.947		3.947		3.944								4.0
	4.579		4.526		4.400								4.5
	5.100		4.900		4.950								5.0
	5.778		4.556		5.700								5.6
	6.449		6.154		6.410		6.500		6.306		6.280		6.3
	7.120	7.316	7.125	7.147	7.100	7.312	7.200	7.265	7.038	7.059	6.915	7.232	7.1
7.944	7.882	8.076	7.884	8.274	7.889	8.100	8.000	8.047	7.882	7.878	7.635	7.963	8.0
8.800	8.758	8.941	8.755	9.155	8.799	9.00	8.923	8.941	8.868	8.824	8.915	8.792	9.0
9.778	9.774	9.935	9.765	10.167	9.788	10.038	9.926	9.973	9.780	9.926	9.939	10.266	10
10.906	10.967	11.087	10.951	11.340	10.887	11.167	11.040	11.094	10.878	10.948	11.141	11.445	11.2
12.222	12.139	12.440	12.432	12.717	12.176	12.420	12.348	12.339	12.166	12.176	12.571	12.829	12.5
13.399	13.708	13.769	13.915	14.438	13.712	13.891	13.905	133.801	13.700	13.619	13.394	14.476	14
15.685	15.389	15.550	15.694	16.159	15.570	15.643	15.789	15.541	15.557	15.336	15.314	15.424	16
17.556	17.424	17.457	17.899	18.225	18.061	17.763	18.316	17.647	17.839	17.415	17.082	17.634	18
19.800	20.297	19.765	18.988	20.786	20.117	20.605	20.400	20.471	19.312	19.969	19.218	19.671	20
21.418	21.374	23.024	20.930	22.050	21.782	22.950	22.368	22.800	22.039	21.618	21.108	22.129	22.4
24.187	24.716	24.245	24.202	24.306	25.283	24.850	25.837	25.000	25.457	24.671	24.322	24.306	25
27.292	27.304	28.036	26.736	28.106	28.006	28.844	28.523	28.877	28.103	28.497	28.157	28.007	28
31.447	30.248	30.971	29.619	31.048	31.117	31.950	31.579	31.879	31.115	31.459	31.156	32.404	31.5
36.406	35.514	34.311	34.776	34.397	34.708	35.500	35.088	35.294	34.572	34.830	34.598	35.876	35.5
40.283	39.756	40.284	38.929	40.385	38.897	39.596	39.158	39.216	38.582	38.700	38.591	39.840	40
44.733	43.090	45.096	42.194	45.208	42.642	44.375	43.936	43.765	43.290	43.189	43.278	44.438	45
49.896	48.175	48.878	47.174	49.000	49.917	48.648	48.632	49.105	47.916	48.459	49.132	49.835	50
55.957	54.229	54.647	53.102	54.783	55.870	56.948	54.920	54.353	54.112	53.638	54.990	56.576	56
63.171	61.557	61.514	60.278	61.667	63.013	63.739	61.654	61.381	60.747	60.573	62.021	63.322	63
71.100	67.713	69.826	66.306	70.000	68.162	71.888	69.806	68.908	68.780	68.001	70.735	71.418	71
80.190	75.481	76.809	73.912	77.000	76.974	77.762	81.316	78.019	80.120	76.992	75.037	81.452	80
91.457	85.046	85.620	83.279	85.833	88.439	87.816	86.427	90.882	85.156	89.687	85.076	86.407	90
97.020	97.768	96.471	95.735	96.711	100.079	100.895	99.020	96.594	97.564	95.323	100.783	97.967	100
110.00	113.186	110.901	110.833	111.176	115.862	114.174	109.386	110.670	"107.778	109.214	111.637	116.054	112
127.803	125.238	128.390	122.634	128.710	128.198	132.180	121.182	122.255	119.400	120.647	124.041	128.552	125
146.633	139.074	142.060	136.183	142.414	142.362	146.254	142.279	135.439	140.186	133.657	138.354	142.835	140
160.380	155.125	157.756	151.900	158.148	158.792	162.413	159.273	159.017	156.931	156.925	155.051	159.316	160
175.901	170.993	175.962	167.438	176.400	178.079	181.156	172.632	178.011	170.093	175.669	169.982	178.544	180
203.339	189.597	193.963	185.656	194.444	201.040	203.160	193.004	192.941	190.166	190.402	198.983	195.737	200
225.149	223.845	215.065	219.192	215.600	226.272	229.355	217.257	215.711	214.062	212.872	222.710	229.132	224
250.594	252.385	253.914	247.139	254.545	255.201	258.141	246.617	242.817	242.990	239.622	251.183	256.454	250
280.665	282.605	286.288	276.730	278.000	291.058	291.144	271.278	275.630	267.289	272.004	271.709	289.241	280
316.751	317.021	320.566	310.431	321.364	308.761	332.052	302.399	303.193	297.952	299.204	306.839	312.877	315
355.625	336.946	359.606	329.942	360.500	350.069	352.249	340.720	337.975	335.710	333.528	352.538	353.329	355
397.131		382.207		383.158		399.375		380.805		375.794		405.953	400
447.376													450

垂直轴齿轮箱 BEVEL-HELICAL GEAR BOX　实际速比 ACTUAL RATIOS
类型 B2..,B3..,B4.., TYPES B2..,B3..,B4..,
规格 1...13 SIZES 1...13

实际速比i Actual Ratios i													
IN	齿轮箱规格 Gear box size												
	1	2	3	4	5	6	7	8	9	10	11	12	13
5.0	4.980	5.043	4.895	4.936	5.006		4.865		5.002		4.897		4.967
5.6	5.566	5.636	5.471	5.480	5.488		5.333		5.483		5.534		5.613
6.3	6.455	6.526	6.334	6.296	6.386	6.205	6.206	6.135	6.381	6.271	6.296	6.226	6.386
7.1	7.068	7.158	6.947	6.959	7.058	6.802	6.860	6.725	7.053	6.875	7.037	7.036	7.138
8.0	7.668	7.865	7.536	7.549	7.657	7.915	7.880	7.825	8.101	8.000	7.994	8.005	8.108
9.0	8.829	8.941	8.678	8.693	8.817	8.749	8.569	8.649	8.810	8.842	8.693	8.947	8.817
10	10.027	10.154	9.855	9.872	10.108	9.490	9.823	9.935	10.099	10.157	9.965	10.164	10.108
11.2	10.938	11.077	10.751	10.769	10.923	10.928	10.615	10.804	10.914	11.045	10.769	11.052	10.923
12.5	12.458	12.615	10.244	12.034	12.703	12.528	12.433	12.385	12.554	12.662	12.334	12.670	12.482
14	14.005	14.182	13.765	13.484	13.964	13.538	13.515	13.385	14.137	13.683	13.821	13.692	13.721
16	15.441	15.36	15.176	15.601	15.835	15.826	16.275	15.773	15.952	15.693	15.522	15.888	16.354
18	17.595	17.818	17.294	17.482	17.407	17.307	17.692	17.041	17.963	17.724	17.393	17.570	17.978
20			19.336	19.614	19.645	19.729	19.948	20.648	20.259	19.940	19.744	19.995	20.276
22.4			21.609	21.919	21.654	21.575	22.146	22.308	22.208	22.520	21.643	22.114	22.226
25			25.021	25.380	25.421	24.349	25.446	25.152	25.843	25.400	25.185	25.103	25.864
28			27.442	27.836	27.881	27.211	28.125	27.923	28.563	27.842	27.836	27.517	28.587
31.5			29.769	30.196	30.245	31.508	30.509	32.084	30.985	32.400	31.975	32.021	32.838
35.5			34.279	34.771	34.827	34.557	35.131	35.461	35.679	35.811	34.771	35.392	35.709
40			38.928	39.487	39.551	37.486	39.896	38.468	40.902	38.846	39.861	40.654	40.936
45			42.467	43.077	43.146	43.166	43.523	44.296	44.202	44.732	43.077	44.209	44.238
50			48.365	49.060	49.139	49.021	49.568	50.304	50.341	51.280.	49.060	50.681	50.383
56			54.371	55.152	55.240	53.477	55.723	54.877	56.592	55.417	55.152	54.769	56.639
63			59.947	60.808	60.906	60.904	61.438	62.499	62.396	63.114	60.808	62.376	62.448
71			68.312	69.293	69.404	68.467	70.011	70.259	71.102	70.951	69.293	70.121	71.161
80					77.598	75.489	79.267	77.465	79.497	78.228	80.949	77.313	82.118
90					86.720	86.022	88.585	88.274	88.842	89.143	89.869	88.101	90.016
100					100.413	96.178	102.572	99.945	102.869	99.667	103.259	102.921	104.750
112					110.130	107.484	112.498	111.694	112.824	111.384	114.129	114.262	115.777
125					119.466	124.455	122.035	129.330	122.389	128.971	123.804	131.287	125.592
140					137.567	136.499	140.525	141.846	140.933	141.452	142.562	145.106	144.621
.160					156.225	148.071	159.585	153.871	160,047	153.443	161.897	157.408	165.791
180					170.427	170.506	174.092	177.184	174.597	176.692	176.615	181.258	179.166
200					194.098	193.631	198.272	201.215	198.847	200.656	201.145	205.841	204.050
224					218.199	211.234	222.891	219.508	223.537	218.898	226.121	224.554	229.386
250					240.578	240.572	245.752	249.995	246.464	249.300	249.313	255.742	252.913
280					274.147	270.443	280.042	281.036	280.855	280.256	284.101	287.497	288.204
315					302.121	298.181	308.618	309.861	309.513	309.000	313.091	316.984	317.612
355						339.788		353.097		352.116		361.214	
400						374.460		389.127		388.046		398.073	
450													

垂直轴齿轮箱 BEVEL-HELICAL GEAR BOX 实际速比 ACTUAL RATIOS
类型 B2..,B3..,B4.., TYPES H1..,B2..,B3..,B4..,
规格 14...26 SIZES 14...26

实际速比i Actual Ratios i													
齿轮箱规格 Gear box size													iN
14	15	16	17	18	19	20	21	22	23	24	25	26	
	4.963												5.0
	5.609	5.630	5.514										5.6
6.156	6.340	6.362	6.234										6.3
6.957	7.132	7.192	7.012	7.239									7.1
7.915	8.101	8.090	7.965	8.143									8.0
8.847	8.810	9.190	8.662	9.250									9.0
10.049	10.099	9.993	9.930	10.059									10
10.928	10.914	11.456	10.731	11.531									11.2
12.528	12.172	12.380	12.770	12.462	12.062		12.256						12.5
13.538	13.810	13.382	13.790	14.654	13.709	13.698	13.902	13.719					14
15.552	15.215	15.665	16.226	16.014	15.192	15.640	15.436	15.538					16
17.007	17.262	17.290	17.522	18.620	17.267	17.252	17.510	17.279					18
20.376	19.379	-19.581	19.762	20.348	19.607	19.698	19.883	19.570	19.591		19.284		20
22.282	21.900	21.982	22.333	22.950	22.158	22.368	22.470	22.222	22.139	21.930	21.793	22.206	22.4
25.131	24.916	24.842	25.409	25.936	25.048	25.278	25.400	25.113	25.027	24.783	24.635	25.095	25
27.548	27.847	28.263	28.398	29.507	28.175	28.576	28.571	28.389	28.151	28.015	27.711	28.368	28
32.057	31.634	31.588	32.259	32.979	32.005	32.143	32.456	31.933	31.979	31.513	31.478	31.909	31.5
35.432	34.400	35.883	35.080	37.463	34.804	36.513	35.294	36.275	34.775	35.797	34.231	36.248	35.5
40.700	39.435	39.021	40.215	40.738	39.899	39.706	40.461	39.446	39.866	38.927	39.241	39.417	40
44.259	42.617	44.732	43.460	46.702	43.117	45.518	43.725	45.221	43.082	44.626	42.407	45.187	45
50.737	48.536	48.341	49.496	50.469	49.106	49.190	49.798	48.869	49.065	48.226	48.297	48.833	50
54.831	54.562	55.055	55.641	57.479	55.203	56.022	55.981	55.656	55.158.	54.624	54.294	55.615	56
62.446	60.158	61.892	61.348	64.616	60.865	62.978	61.722	62.567	60.815	61.744	59.863	62.520	63
70.200	68.553	68.239	69.909	71.243	69.358	69.438	70.335	68.984	69.301	68.076	68.216	68.933	71
77.400	78.131	77.761	76.506	81.184	79.977	79.127	77.639	78.610	76.497	77.575	78.100	78.551	80
88.200	85.645	88.626	83.865	88.846	87.670	91.242	87.739	86.772	86.448	85.631	88.260	89.933	90
101.780	99.664	97.150	97.593	97.391	102.020	100.017	99.821	98.061	98.353	96.770	100.414	101.633	100
111.569	110.155	113.052	107.865	113.333	112.759	116.389	111.565	111.565	109.924	110.097	112.228	115.629	112
129.831	126.535	124.952	123.904	125.263	129.526	128.641	126.733	124.690	124.870	123.049	127.487	129.232	125
143.498	137.599	143.532	134.739	143.889	140.851	147.769	137.815	141.643	135.788	139.780	138.634	146.803	140
155.663	157.741	156.082	154.462	156.471	161.470	160.690	157.989	154.029	155.665	152.002	158.928	159.639	160
179.284	170.467	178.930	166.923	179.375	174.496	184.212	170.735	176.576	168.224	174.252	171.749	183.008	180
205.487	194.143	193.365	190.107	193.846	198.732	199.073	194.448	190.821	191.588	188.310	195.603	197.772	200
222.065	218.249	220.222	213.712	220.769	223.408	226.722	218.592	217.324	215.377	214.464	219.891	225.240	224
252.907	240.634	247.566	235.631	248.182	246.322	254.874	241.012	244.309	237.467	241.094	242.444	253.208	250
284.310	274.210	272.957	268.510	273.636	280.692	281.015	274.641	269.366	270.602	265.822	276.274	279.178	280
313.470	302.191	311.045	295.909	311.818	309.334	320.226	302.666	306.952	298.215	302.913	304.465	318.133	315
357.210		342.784		343.636		352.902		338.273		333.823		350.596	355
393.660													400
													450

平行轴齿轮箱 HELICAL GEAR BOX　转动惯量 J1 MASS MOMENTS OF INERTIA J1
类型 H1..,H2..,H3..,H4... TYPES H1..,H2..,H3..,H4...　规格 1...13 SIZES 1...13

转动惯量J_2(单位kgm²)是指相对于齿轮箱输出轴d2的转动惯量，可按下式计算：$J_2=iN^2XJ_1$。
转动惯量J_1(单位kgm²)是指相对于齿轮箱输入轴d1的转动惯量，输入轴不带风扇。
如果输入轴d_1上带有风扇，则应加上J_L。
The mass moment of inertia J_2 in kgm²refers to the output shaft d_2 of a gear box and is calculated with the following.formula：$J_2=iN^2XJ_1$.
The mass moment of inertia J_1 in kgm²refers to the input shaft d_2 of a gear box without fan.For shaft d with fan,J_L has to be added.

转动惯量J1(单位kgm²)是指相对于减速机输出轴d1的转动惯量 Mass moment of inertiaJ1 in kgm² refering to shaftd1												
IN	齿轮箱规格Gear box size											
	1	2	3	4	5	6	7	8	9	10	11	12	13
1.25	0.0048		0.0285		0.1570		0.4228		0.9271				
1.4	0.0042		0.0259		0.1432		0.3849		0.8413				
1.6	0.0037		0.0244		0.1249		0.3345		0.7272		1.7511		3.7389
1.8	0.0033		0.0197		0.1088		0.3045		0.6590		1.5889		3.2189
2.0	0.0030		0.0182		0.0991		0.2769		0.5960		1.4383		2.9044
2.24	0.0028		0.0167		0.0901		0.2390		0.5376		1.2975		2.6113
2.5	0.0023		0.0148		0.0816		0.2159		0.4830		1.1653		2.3370
2.8	0.0021		0.0134		0.0738		0.2010		0.4432		1.0408		2.0794
3.15	0.0015		0.0092		0.0500		0.1402		0.3105		0.8423		1.6719
3.55	0.0013		0.0081		0.0437		0.1225		0.2728		0.7361		1.4732
4.0	0.0012		0.0070		0.0380		0.1058		0.2373		0.6465		1.2855
4.5	0.00087		0.0052		0.0297		0..0861		0.1996		0.4956		0.9652
5.0	0.00074		0.0045		0.0276		0.0748		0.1707		0.4062		0.8932
5.6	0.00065		0.0038		0.0233		0.0640		0.1410		0.3747		0.7557
J_L			0.060		0.045		0.100		0.100		0.290		0.290
6.3			0.0055	0.0149	0.0329		0.0907		0.1995		0.5118		1.0873
7.1			0.0046	0.0134	0.0275		0.0746		0.1640		0.4473		0.9480
8.0			0.0041	0.0114	0.0245	0.0393	0.0655	0.1092	0.1438	0.2364	0.3906	0.6361	0.8255
9.0			0.0037	0.0102	0.0218	0.0323	0.0574	0.0884	0.1260	0.1916	0.3178	0.5491	0.7172
10			0.0030	0.0086	0.0182	0.0285	0.0500	0.0767	0.1097	0.1664	0.2760	0.4736	0.6211
11.2			0.0026	0.0076	0.0159	0.0252	0.0441	0.0665	0.0940	0.1443	0.2486	0.3780	0.5540
12.5			0.0020	0.0053	0.0116	0.0207	0.0334	0.0574	0.0712	0.1244	0.1899	0.3241	0.4217
14			0.0017	0.0045	0.0100	0.0179	0.0266	0.0501	0.0604	0.1057	0.1615	0.2895	0.3642
16			0.0014	0.0038	0.0084	0.0133	0.0224	0.0383	0.0508	0.0804	0.1348	0.2226	0.3117
18			0.0012	0.0032	0.0071	0.0113	0.0189	0.0302	0.0416	0.0676	0.1162	0.1872	0.2761
20			0.00099	0.0028	0.0060	0.0094	0.0160	0.0252	0.0382	0.0565	0.0992	0.1549	0.2330
22.4			0.00086	0.0023	0.0050	0.0079	0.0147	0.0211	0.0320	0.0460	0.0833	0.1328	
25						0.0067		0.0178		.0.0421		0.1125	
28						0.0056		0.0163		0.0351		0.0938	
J_L				0.006	0.010	0.010	0.045	0.045	0.045	0.045	o.ioo	0.100	0.290
22.4													0.2807
25					0.0065		0.0162		0.0391		0.1026		0.2287
28					0.0054		0.0144		0.0325		0.0833		0.1866
31.5					0.0048	0.0069	0.0121	0.0173	0.0289	0.0414	0.0724	0.1105	0.1629
35.5					0.0042	0.0057	0.0107	0.0153	0.0256	0.0342	0.0629	0.0892	0.1421
40					0.0034	0.0050	0.0089	0.0128	0.0215	0.0303	0.0545	0.0773	0.1237
45					0.0030	0.0044	0.0078	0.0113	0.0189	0.0268	0.0481	0.0668	0.1075
50					0.0023	0.0036	0.0057	0.0093	0.0136	0.0223	0.0359	0.0577	0.0762
56					0.0019	0.0031	0.0049	0.0082	0.0117	0.0196	0.0283	0.0507	0.0644
63					0.0016	0.0024	0.0041	0.0060	0.0099	0.0142	0.0238	0.0380	0.0544
71					0.0012	0.0020	0.0032	0.0051	0.0074	0.0121	0.0190	0.0298	0.0420
80					0.0010	0.0017	0.0028	0.0043	0.0062	0.0102	0.0160	0.0250	0.0385
90					0.00087	0.0013	0.0023	0.0034	0.0052	0.0077	0.0145	0.0199	0.0318
100						0.0011		0.0029		0.0065		0.0167	
112						0.00090		0.0024		0.0054		0.0152	
J_L					0.006	0.006	0.010	0.010	0.020	0.020	0.045	0.045	0.045
100							0.0033		0.0067		0.0175		0.0396
112							0.0027		0.0055		0.0156		0.0325
125							0.0024	0.0033	0.0049	0.0068	0.0131	0.0179	0.0287
140							0.0020	0.0028	0.0043	0.0056	0.0116	0.0160	0.0253
160							0.0018	0.0025	0.0035	0.0050	0.0097	0.0134	0.0208
180							0.0015	0.0021	0.0030	0.0044	0.0085	0.0119	0.0180
200							0.0012	0.0018	0.0023	0.0035	0.0059	0.0099	0.0134
224							0.00097	0.0016	0.0019	0.0031	0.0051	0.0086	0.0113
250							0.00081	0.0013	0.0016	0.0023	0.0043	0.0061	0.0095
280							0.00065	0.00098	0.0013	0.0020	0.0035	0.0052	0.0079
315							0.00060	0.00082	0.0011	0.0016	0.0030	0.0043	0.0067
355							0.00050	0.00066	0.00096	0.0014	0.0025	0.0036	0.0056
400								0.00060		0.0011		0.0031	
450								0.00050		0.00097		0.0026	

平行轴齿轮箱 HELICAL GEAR BOX　转动惯量 J1 MASS MOMENTS OF INERTIA J1
类型 H1..,H2..,H3..,H4... TYPES H1..,H2..,H3..,H4...　规格 14...26 SIZES 14...26

转动惯量J_2(单位kgm²)是指相对于齿轮箱输出轴d2的转动惯量，可按下式计算：$J_2=iN^2XJ_1$。
转动惯量J_1(单位kgm²)是指相对于齿轮箱输入轴d1的转动惯量，输入轴不带风扇。
如果输入轴d_1上带有风扇，则应加上J_L。
The mass moment of inertia J_2 in kgm²refers to the output shaft d_2 of a gear box and is calculated with the following.formula : $J_2=iN^2XJ_1$.
The mass moment of inertia J_1 in kgm²refers to the input shaft d_2 of a gear box without fan.For shaft d with fan,J_L has to be added.

转动惯量J1(单位kgm²)是指相对于减速机输出轴d1的转动惯量 Mass moment of inertiaJ1 in kgm² refering to shaftd1													
齿轮箱规格Gear box size													IN
14	15	16	17	18	19	20	21	22	23	24	25	26	
													1.25
													1.4
													1.6
													1.8
	6.8655		11.6548		21.8584								2.0
	6.1491		10.3549		18.6429								2.24
	5.5216		9.3831		16.6673								2.5
	4.9573		8.4273		14.7965								2.8
	3.9096		6.7095		11.9834								3.15
	3.4057		5.8542		11.1368								3.55
	2.9306		5.0470		9.5179								4.0
	2.3019		4.0029		7.8709								4.5
	1.9601		3.5545		6.6571								5.0
	1.6568		3.0066		5.5019								5.6
	0.690		0.690		0.690								J_L
	2.6799		5.2845		10.5289								6.3
	2.3538	2.8931	4.3679	5.7591	9.2492	11.3721	12.2959						7.1
1.2839	2.0651	2.5287	3.8397	4.7220	8.1117	9.9364	10.7071	13.2150					8.0
1.1082	1.8080	2.2077	3.3666	4.1290	7.0946	8.6683	9.3069	11.4516					9.0
0.9553	1.5782	1.9236	2.9408	3.6012	6.2359	7.5421	8.1419	9.9054	13.82				10
0.8216	1.3718	1.6710	2.5560	3.1293	5.4896	6.5975	7.1415	8.6256	12.15	14.70			11.2
0.7014	1.1198	1.4455	2.0404	2.7059	4.4208	5.7819	5.6707	7.5325	9.45	12.87			12.5
0.6231	0.9578	1.1799	1.7645	2.1567	3.7953	4.6544	4.8559	5.9832	8.09	10.02	15.28		14
0.4721	0.8265	1.0050	1.5114	1.8573	3.2226	3.9795	4.1218	5.1024	6.86	8.54	12.83	16.31	16
0.4044	0.6730	0.8639	1.2153	1.5843	2.5603	3.3655	3.2191	4.3129	5.49	7.20	10.74	13.62	18
0.3434	0.5438	0.7022	1.1227	1.2714	2.2165	2.6665	2.7632	3.3611	4.90	5.75	8.99	11.37	20
0.3032		0.5653		1.1726		2.3021		2.8777		5.12		9.49	22.4
0.2542													25
													28
0.290	0.290	0.290	0.690	0.690	0.690	0.690	0.690	.0.690	0.690	0.690	,0.690	0.690	J_L
	0.7409		0.8137		1.6434		3.7138		5.010		10.05		22.4
	0.6011	0.7603	0.6552	0.8546	1.3216	1.7165	3.0172	.3.8090	3.991	5.183	8.05	10.46	25
0.2974	0.5232	0.6156	0.5669	0.6857	1.1429	1.3759	2.6255	3.0886	3.426	4.121	6.43	8.36	28
0.2413	0.4553	0.5351	0.4909	0.5920	0.9874	1.1871	2.2815	2.6841	2.937	3.533	5.53	6.66	31.5
0.1960	0.3689	0.4650	0.3943	0.5113	0.8515	1.0232	1.9780	2.3293	2.511	3.024	4.74	5.72	35.5
0.1705	0.3198	0.3759	0.3398	0.4091	0.7323	0.8803	1.7091	2.0167	2.139	2.581	4.04	4.89	40
0.1483	0.2896	0.3254	0.3064	0.3516	0.6501	0.7552	1.4696	1.7402	1.813	2.195	3.44	4.17	45
0.1287	0.2106	0.2944	0.2241	0.3165	0.4647	0.6692	1.1988	1.4943	1.477	1.858	.2.73	3.53	50
0.1114	0.1782	0.2145	0.1886	0.2322	0.3961	0.4786	1.0146	1.2189	1.234	1.514	2.32	2.80	56
0.0793	0.1491	0.1812	0.1569	0.1949	0.3344	0.4073	0.8665	1.0304	1.042	1.263	1.95	2.38	63
0.0669	0.1216	0.1515	0.1289	0.1619	0.2818	0.3431	0.6700	0.8790	0.803	1.065	1.48	2.00	71
0.0564	0.1034	0.1235	0.1093	0.1330	0.2352	0.2893	0.5346	0.6798	0.633	0.821	1.35	1.51	80
0.0435	0.0865	0.1050	0.0911	0.1126	0.1898	0.2410	0.4883	0.5418	0.575	0.646	1.11	1.38	90
0.0398		0.0877		0.0937		0.1943		0.4946		0.587		1.13	100
0.0329													112
0.045	0.100	0.100	0.100	0.100									J_L
	0.1080		0.1130		0.2401		0.6098		0.679		1.344		100
	0.0875	0.1089	0.0916	0.1149	0.1936	0.2436	0.5276	0.6147	0.582	0.688	1.158	1.363	112
0.0403	0.0760	0.0881	0.0796	0.0930	0.1681	0.1962	0.4561	0.5316	0.501	0.590	0.995	1.172	125
0.0331	0.0660	0.0766	0.0691	0.0808	0.1457	0.1702	0.3653	0.4594	0.398	0.507	0.854	1.007	140
0.0292	0.0570	0.0664	0.0598	0.0701	0.1254	0.1474	0.3140	0.3677	0.340	0.403	0.730	0.863	160
0.0258	0.0498	0.0573	0.0524	0.0606	0.1065	0.1268	0.2809	0.3158	0.303	0.344	0.644	0.737	180
0.0211	0.0380	0.0501	0.0393	0.0530	0.0811	0.1076	0.2157	0.2825	0.233	0.306	0.488	0.651	200
0.0183	0.0299	0.0382	0.0310	0.0398	0.0681	0.0820	0.1819	0.2170	0.196	0.236	0.417	0.492	224
0.0136	0.0250	0.0301	0.0259	0.0314	0.0569	0.0688	0.1506	0.1829	0.162	0.198	0.353	0.421	250
0.0115	0.0210	0.0251	0.0218	0.0262	0.0463	0.0574	0.1297	0.1514	0.138	0.163	0.311	0.356	280
0.0096	0.0177	0.0211	0.0184	0.0221	0.0424	0.0467	0.1097	0.1299	0.117	0.139	0.261	0.314	315
0.0080	0.0162	0.0177	0.0169	0.0186	0.0363	0.0427	0.0916	0.1103	0.097	0.118	0.212	0.263	355
0.0068		0.0162		0.0170		0.0366		0.0920		0.098		0.213	400
0.0056													450

垂直轴齿轮箱 BEVEL-HELICAL GEAR BOX　　转动惯量 J1 MASS MOMENTS OF INERTIA J1
类型 B2..,B3..,B4... TYPES B2..,B3..,B4...　规格 1...13 SIZES 1...13

转动惯量J_2(单位kgm²)是指相对于齿轮箱输出轴d2的转动惯量，可按下式计算：$J_2=iN^2XJ_1$。
转动惯量J_1(单位kgm²)是指相对于齿轮箱输入轴d1的转动惯量，输入轴不带风扇。
如果输入轴d_1上带有风扇，则应加上J_L。
The mass moment of inertia J_2 in kgm²refers to the output shaft d_2 of a gear box and is calculated with the following.formula：$J_2=iN^2XJ_1$.
The mass moment of inertia J_1 in kgm²refers to the input shaft d_2 of a gear box without fan.For shaft d with fan,J_L has to be added.

转动惯量J1(单位kgm²)是指相对于减速机输出轴d1的转动惯量 Mass moment of inertiaJ1 in kgm² refering to shaftd1													
IN	齿轮箱规格Gear box size												
	1	2	3	4	5	6	7	8	9	10	11	12	13
5.0	0.0021	0.0049	0.0314	0.0314	0.0707		0.1988		0.4403		1.2743		2.7700
5.6	0.0019	0.0043	0.0096	0.0262	0.0604		0.1691		0.3744		1.0697		2.3418
6.3	0.0016	0.0035	0.0076	0.0228	0.0495	0.0805	0.1365	0.2276	0.2988	0.4986	0.8428	1.4755	1.8526
7.1	0.0014	0.0033	0.0071	0.0197	0.0420	0.0687	0.1207	0.1931	0.2543	0.4229	0.7257	1.2273	1.6222
8.0	0.0012	0.0027	0.0057	0.0152	0.0321	0.0555	0.0875	0.1542	0.1874	0.3346	0.5250	0.9645	1.1744
9.0	0.0010	0.0023	0.0052	0.0129	0.0295	0.0470	0.0786	0.1352	0.1709	0.2837	0.4753	0.8231	1.0617
10	0.00084	0.0018	0.0039	0.0104	0.0250	0.0363	0.0681	0.0985	0.1456	0.2097	0.4072	0.6005	0.9214
11.2	0.00079	0.0017	0.0037	0.0093	0.0214	0.0327	0.0590	0.0879	0.1241	0.1897	0.3493	0.5392	0.7959
12.5	0.00054	0.0012	0.0028			0.0274		0.0752		0.1599		0.4557	
14	0.00043	0.00098	0.0023			0.0235		0.0650		0.1363		0.3909	
16	0.00040	0.00082	0.0019										
18	0.00031	0.00063	0.0015										
J_L	0.005	0.006	0.010	0.020	0.045	0.045	0.100	0.100	0.100	0.100	0.290	0.290	0.690
12.5				0.0073	0.0159		0.0445		0.0995		0.2740		0.6152
14				0.0071	0.0156		0.0436		0.0967		0.2671		0.6026
16				0.0060	0.0136	0.0174	0.0368	0.0487	0.0842	0.1084	0.2344	0.3029	0.5141
18				0.0059	0.0133	0.0168	0.0363	0.0474	0.0825	0.1040	0.2300	0.2925	0.5068
20			0.0023	0.0055	0.0124	0.0145	0.0339	0.0393	0,0770	0.0897	0.2146	0.2527	0.4742
22.4			0.0021	0.0047	0.0105	0.0141	0.0282	0.0385	0.0657	0.0870	0.1822	0.2461	0.4026
25			0.0017	0.0039	0.0083	0.0130	0.0243	0.0356	0.0534	0.0805	0.1462	0.2270	0.3196
28			0.0015	0.0036	0.0077	0.0111	0.0209	0.0296	0.0452	0.0687	0.1286	0.1926	0.2714
31.5			0.0013	0.0029	0.0062	0.0087	0.0162	0.0253	0.0348	0.0555	0.0936	0.1539	0.2004
35.5			0.0011	0.0024	0.0055	0.0080	0.0137	0.0218	0.0315	0.0470	0.0837	0.1349	0.1819
40			0.00089	0.0019	0.0041	0.0065	0.0110	0.0169	0.0265	0.0363	0.0720	0.0983	0.1539
45			0.00083	0.0018	0.0039	0.0057	0.0098	0.0142	0.0227	0.0326	0.0626	0.0877	0.1312
50			0.00057	0.0013	0.0030	0.0043	0.0081	0.0114.	0.0178	0.0274	0.0469	0.0751	0.1028
56			0.00046	0.0011	0.0025	0.0040	0.0068	0.0102	0.0146	0.0235	0.0384	0.0649	0.0853
63			0.00042	0.00087	0.0021	0.0031	0.0059	0.0084	0.0124	0.0184	0.0326	0.0489	0.0725
71			0.00033	0.00067	0.0016	0.0026	0.0047	0.0070	0.0100	0.0150	0.0262	0.0400	0.0585
80						0.0021		0.0061		0.0128		0.0339	
90						0.0016		0.0048		0.0102		0.0272	
J_L			0.005	0.006	0.010	0.010	0.020	0.020	0.045	0.045	0.100	0.100	0.290
80					0.0024		0.0057		0.0129		0.0350		0.0795
90					0.0021		0.0049		0.0110		0.0291		0.0678
100					0.0018	0.0024	0.0040	0.0058	0.0086	0.0131	0.0250	0.0358	0.0549
112					0.0016	0.0022	0.0037	0.0049	0.0079	0.0111	0.0215	0.0297	0.0465
125					0.0013	0.0018	0.0030	0.0040	0.0064	0.0087	0.0167	0.0254	0.0359
140					0.0011	0.0016	0.0025	0.0038	0.0057	0.0081	0.0141	0.0219	0.0323
160					0.00091	0.0013	0.0020	0.0031	0.0043	0.0065	0.0113	0.0170	0.0271
180					0.00085	0.0011	0.0018	0.0025	0.0040	0.0058	0.0101	0.0143	0.0233
200					0.00058	0.00092	0.0013	0.0020	0.0031	0.0043	0.0083	0.0114	0.0182
224					0.00047	0.00086	0.0011	0.0018	0.0025	0.0041	0.0070	0.0102	0.0149
250					0.00043	0.00059	0.00089	0.0014	0.0021	0.0031	0.0060	0.0084	0.0127
280					0.00033	0.00047	0.00069	0.0011	0.0016	0.0026	0.0048	0.0071	0.0102
315					0.00028	0.00043	0.00058	0.00091	0.0014	0.0021	0.0040	0.0061	0.0081
355						0.00034		0.00069		0.0016		0.0048	
400						0.00028		0.00059		0.0014		0.0041	

垂直轴齿轮箱 BEVEL-HELICAL GEAR BOX　　转动惯量 J1 MASS MOMENTS OF INERTIA J1

类型 B2..,B3..,B4... TYPES B2..,B3..,B4...　　规格 14...26 SIZES 14...26

转动惯量J_2(单位kgm²)是指相对于齿轮箱输出轴d2的转动惯量，可按下式计算：$J_2=iN^2XJ_1$。
转动惯量J_1(单位kgm²)是指相对于齿轮箱输入轴d1的转动惯量，输入轴不带风扇。
如果输入轴d_1上带有风扇，则应加上J_L。
The mass moment of inertia J_2 in kgm²refers to the output shaft d_2 of a gear box and is calculated with the following.formula：$J_2=iN^2XJ_1$.
The mass moment of inertia J_1 in kgm²refers to the input shaft d_2 of a gear box without fan.For shaft d with fan,J_L has to be added.

转动惯量J1(单位kgm²)是指相对于减速机输出轴d1的转动惯量 Mass moment of inertiaJ1 in kgm² refering to shaftd1													
齿轮箱规格Gear box size													IN
14	15	16	17	18	19	20	21	22	23	24	25	26	
	6.1753												5.0
	5.3415	6.6007	10.3549										5.6
3.0962	4.4466	5.6746	8.5744										6.3
2.5972	3.7296	4.7073	7.1324	9.0369									7.1
2.0500	2.7508	3.9356	5.0109	7.4979									8.0
1.7802	2.5048	2.9105	4.5186	5.2942									9.0
1.2968	2.1468	2.6398	3.8518	4.7581									10
1.1653	1.7964	2.2495	3.3164	4.0340									11.2
1.0001		1.8843		3.4725									12.5
0.8634													14
													16
													18
0.690	0.690	0.690	0.690	0.690									J_L
	1.6952		3.4843		7.8896		8.3877						12.5
	1.6558	1.7505	3.4451	3.5988	7.7305	8.0659	8.2186	8.6052					14
0.6638	1.4797	1.7023	3.0661	3.5397	6.9989	7.8400	7.4408	8.3643					16
0.6456	1.4545	1.5152	3.0418	3.1370	6.8398	6.9560	7.2717	7.4142					18
0.5424	1.3716	1.4843	2.8806	3.1004	6.3626	6.8399	6.7643	7.2972	12.93				20
0.5318	1.1459	1.3952	2.4284	2.9267	5.4882	6.4527	5.8027	6.8842	10.90	13.15	13.51		22.4
0.4938	0.9016	1.1644	1.9196	2.4645	4.5614	5.5587	4.8075	5.8965	8.99	11.07	11.03		25
0.4189	0.7728	0.9159	1.6758	1.9474	3.8203	4.6166	4.0148	4.8809	7.45	9.12	9.06	11.34	28
0.3317	0.5615	0.7842	1.2159	1.6981	2.8212	3.8639	2.9719	4.0729	5.24	7.55	6.49	9.30	31.5
0.2812	0.5062	0.57,03	1.0968	1.2332	2.5642	2.8550	2.6917	3.0169	',4.70	5.32	5.76	6.68	35.5
0.2079	0.4306	0.5137	0.9481	1.1114	2.1920	2.5928	2.2890	2.7297	3.98	4.77	4.78	5.92	40
0.1882	0.3694	0.4363	0.8188	0.9592	1.8351	2.2138	"1.9182	2.3180	3.42	4.03	4.11	4.90	45
0.1587	0.2765	0.3743	0.5713	0.8283	1.4000	1.8537	1.4641	J .9429	2.58	3.46	3.11	4.21	50
0.1353	0.2284	0.2802	0.4692	0.5787	1.1439	1.4144	1.1946	1.4832	2.16	2.61	2.58	3.19	56
0.1060	0.1956	0.2314	0.4054	0.4750	1.0429	1.1553	1.0845	1.2097	1.98	2.19	2.33	2.65	63
0.0878	0.1587	0.1981	0.3333	0.4101	0.8730	1.0522	0.9051	1.0970	1.62	2.01	1.89	2.38	71
0.0745		0.1605		0.3369		0.8802		0.9147		1.64		1.93	80
0.0601													90
0.290	0.290	0.290	0.690	0.690	0.690	0.690	0.690	0.690	0.690	0.690	0.690	0.690	J_L
	0.2219		0.2276		0.4955		1.41 20		1.519		3.158		80
	0.1883	0.2234	0.1931	0.2307	0.4203	0.5009	1.1776	1.4199	1.261	1.533	2.645	3.188	90
0.0807	0.1507	0.1896	0.1542	0.1956	0.3327	0.4248	0.9261	1.1838	0.991	1.272	2.087	2.669	100
0.0688	0.1323	0.1516	0.1352	0.1561	0.2821	0.3360	0.7924	0.9309"	0.844	0.999	1.810	2.106	112
0.0556	0.0964 '	0.1330	0.0985	0.1367	0.2085	0.2848	0.5767	0.7962	0.617	0.851	1.320	1.825	125
0.0471	0.0861	0.0969	0.0879	0.0997	0.1887	0.2106	0.5190	0.5796	0.553	0.622	1.185	1.331	140
0.0364	0.0738	0.0866	0.0752	0.0889	0.1591	0.1905	0.4404	0.5215	0.466	0.557	1.015	1.1 94	160
0.0327	0.0638	0.0742	0.0650	0.0760	0.1357	0.1605	0.3778	0.4423	0.400	0.470	0.876	1.022 .	180
0.0274	0.0481	0.0641	0.0490	0.0657	0.1063	0.1368	0.2829	0.3794	0.300	0.403	0.598	0.882	200
0.0235	0.0393	0.0483	0.0400	0.0495	0.0880	0.1071	0.2335	0.2842	0.247	0.302	0.504	0.620	224
0.0184	0.0333	0.0395	0.0339	0.0404	0.0747	0.0887	0.1998	0.2345	0.211	0.249	0.438	0.508	250
0.0151	0.0267	0.0335	0.0272	0.0343	0.0603	0.0753	0.1619	0.2007	0.170	0.212	0.355	0.441	280
0.0128	0.0217	0.0269	0.0221	0.0275	0.0493	0.0607	0.1289	0.1625	0.136	0.172	0.286	0.358	315
0.0103		0.0218		0.0223		0.0497		0.1294		0.137		0.288	355
0.0082													400

齿轮箱 GEAR BOX 冷却盘管 COOLING COILS 卧式安装 HORIZONTAL
类型 H..H,H..M,B..H,B..M TYPES H..H,H..M,B..H,B..M 规格 1...26 SIZES 1..26

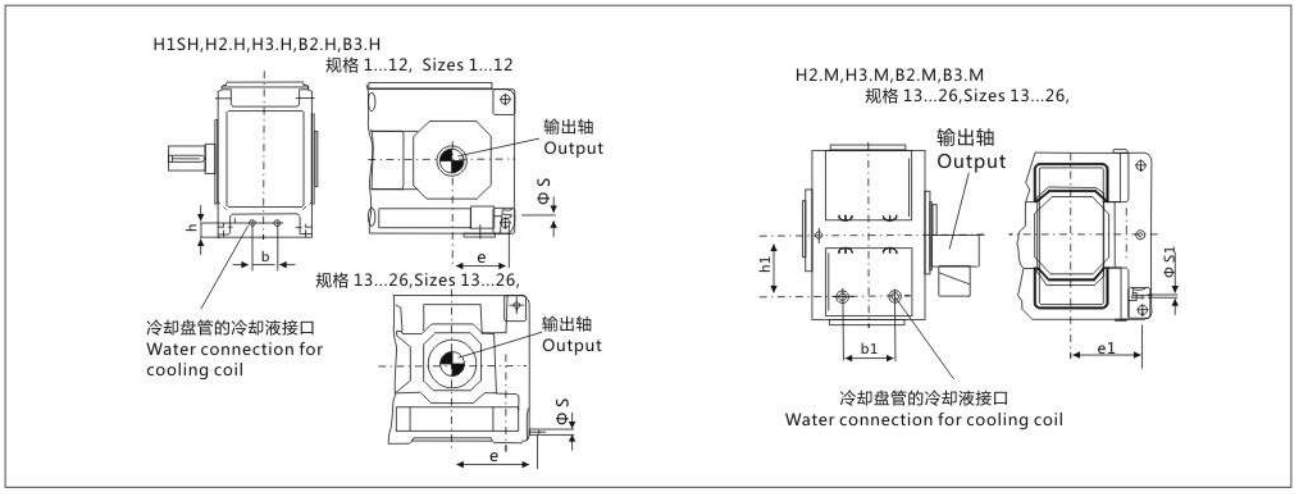

规格 size	类型 H1SH Types H1SH					类型 H2.H/B3.H Types H2.H/B3.H					类型 H3.H Types H3.H					类型 B2.H Types B2.H				
	b mm	e mm	h mm	s	1)	b mm	e mm	h mm	s	1)	b mm	e mm	h mm	s	1)	b mm	e mm	h mm	s	1)
1	30	150	45	G1/4	4	-	-	-	-	-	-	-	-	-	-	64	125	40	G1/4	4
2	-	-	-	-	-	-	-	-	-	-	-	-	-	-	-	78	130	40	G1/4	4
3	48	205	74	G1/2	4	34	130	55	G1/2	4	-	-	-	-	-	58	140	52	G1/4	4
4	-	-	-	-	-	34	155	60	G1/2	4	-	-	-	-	-	74	160	54	G1/2	4
5	88	270	90	G1/2	4	68	170	64	G1/2	4	70	175	60	G1/2	4	130	175	62	G1/2	8
6	-	-	-	-	-	70	215	68	G1/2	4	70	220	69	G1/2	4	120	220	68	G1/2	4
7	124	310	135	G1/2	4	100	210	83	G1/2	4	80	210	83	G1/2	4	140	210	80	G1/2	8
8	-	-	-	-	-	100	270	83	G1/2	4	80	270	83	G1/2	4	140	270	80	G1/2	4
9	116	365	110	G1/2	8	140	245	110	G1/2	8	150	245	107	G1/2	8	232	245	110	G1/2	8
10	-	-	-	-	-	100	295	95	G1/2	8	90	295	95	G1/2	4	150	295	90	G1/2	8
11	146	425	130	G1/2	8	110	275	95	G1/2	8	200	275	115	G1/2	8	312	275	115	G1/2	8
12	-	-	-	-	-	200	360	109	G1/2	8	200	360	115	G1/2	8	300	360	115	G1/2	8
13	152	480	150	G1/2	8	252	455	116	G1/2	8	252	460	116	G1/2	8	324	460	116	G1/2	8
14	-	-	-	-	-	252	525	116	G1/2	8	252	530	116	G1/2	8	324	530	116	G1/2	8
15	172	560	130	G1/2	8	290	535	119	G1/2	8	290	540	119	G1/2	8	396	540	119	G1/2	8
16	-	-	-	-	-	290	580	119	G1/2	8	290	585	119	G1/2	8	396	585	119	G1/2	8
17	202	600	145	G1/2	8	340	575	134	G1/2	8	300	580	134	G1/2	8	468	580	134	G1/2	8
18	-	-	-	-	-	340	635	134	G1/2	8	300	640	134	G1/2	8	468	640	134	G1/2	8
19	根据用户要求供货 On request					根据用户要求供货 On request					根据用户要求供货 On request					-				
20-26																				

规格 size	类型 H2.M/B3 Types H2.M/B3					类型 H3.M Types H3.M					类型 B2.M Types B2.M				
	b1 mm	e1 mm	h1 mm	s1	1)	b1 mm	e1 mm	h1 mm	s1	1)	b1 mm	e1 mm	h1 mm	s1	1)
13	252	335	300	G1/2	8	252	335	300	G1/2	8	324	335	300	G1/2	8
14	252	405	300	G1/2	8	252	405	300	G1/2	8	324	405	300	G1/2	8
15	290	395	335	G1/2	8	290	395	340	G1/2	8	396	390	345	G1/2	8
16	290	440	335	G1/2	8	290	440	340	G1/2	8	396	435	345	G1/2	8
17	340	425	380	G1/2	8	300	425	380	G1/2	8	324	425	395	G1/2	8
18	340	485	380	G1/2	8	300	485	380	G1/2	8	324	485	395	G1/2	8
19-26	根据用户要求供货 On request					根据用户要求供货 On request					-				

1）冷却液需要量(L/ mm) Required cooling water quantity (L/min)
冷却盘管适用于淡水、海水和半咸水。Cooling coil suitable for fresh, sea and brackish.

齿轮箱 GEAR BOX　冷却盘管 COOLING COILS　立式安装 VERTICAL
类型 H..V,B..V TYPE H..V,B..V　规格 1...26 SIZES 1...26

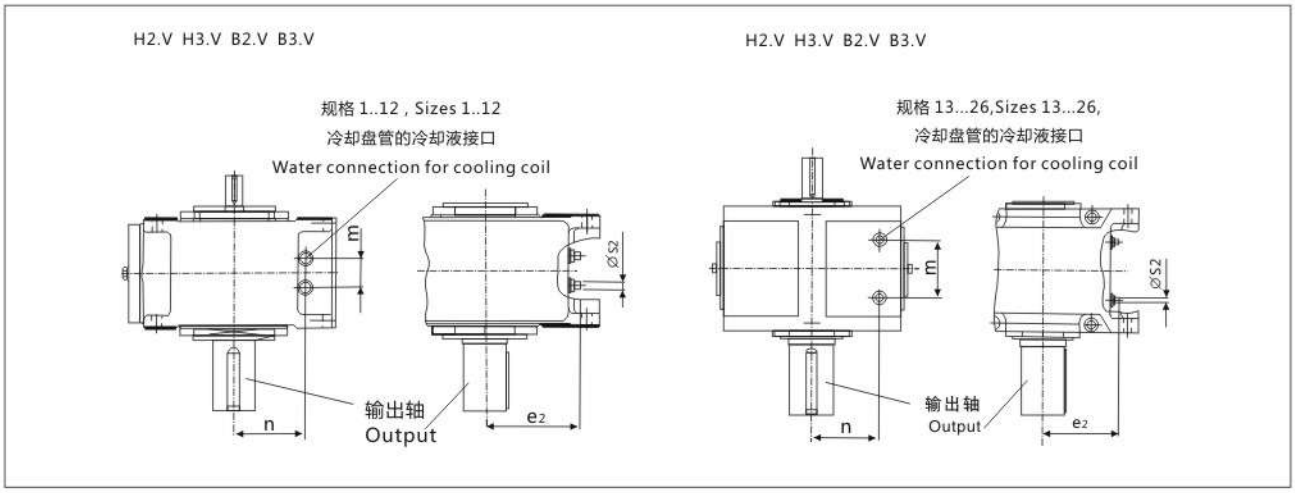

规格 size	类型 H2.V/B3.V Types H2.V/B3.V					类型 H3.V Types H3.V					类型 B2.V Types B2.V				
	m mm	n mm	e2 mm	s2	1)	m mm	n mm	e2 mm	s2	1)	m mm	n mm	e2 mm	s2	1)
1	-	-	-	-	-	-	-	-	-	-	64	90	125	G1/4	4
2	-	-	-	-	-	-	-	-	-	-	78	105	130	G1/4	4
3	34	120	130	G1/2	4	-	-	-	-	-	58	123	140	G1/2	4
4	34	140	155	G1/2	4	-	-	-	-	-	74	146	160	G1/2	4
5	68	166	170	G1/2	4	70	170	175	G1/2	4	130	168	175	G1/2	8
6	70	162	215	G1/2	4	70	161	220	G1/2	4	120	162	220	G1/2	4
7	100	197	210	G1/2	4	80	197	210	G1/2	4	140	200	210	G1/2	8
8	100	197	270	G1/2	4	80	197	270	G1/2	4	140	200	270	G1/2	4
9	140	210	245	G1/2	8	150	213	245	G1/2	4	232	210	245	G1/2	8
10	100	225	295	G1/2	8	90	225	295	G1/2	4	150	230	295	G1/2	8
11	100	285	275	G1/2	8	200	265	275	G1/2	8	312	265	275	G1/2	8
12	200	271	360	G1/2	8	200	265	360	G1/2	8	300	265	360	G1/2	8
13	252	300	335	G1/2	8	252	300	335	G1/2	8	324	300	335	G1/2	8
14	252	300	405	G1/2	8	252	300	405	G1/2	8	324	300	405	G1/2	8
15	290	335	395	G1/2	8	290	340	395	G1/2	8	396	345	390	G1/2	8
16	290	335	440	G1/2	8	290	340	440	G1/2	8	396	345	435	G1/2	8
17	340	380	425	G1/2	8	300	380	425	G1/2	8	324	395	425	G1/2	8
18	340	380	485	G1/2	8	300	380	485	G1/2	8	324	395	485	G1/2	8
19-26	根据用户要求供货 On request					根据用户要求供货 On request					-				

冷却管盘适用于 Cooling coil for													
类型 Types	规格 size	浸油润滑Dip lubrication 适用布置形式 For design				法兰泵强制润滑 Forced lubrication with flanged on pump 适用布置形式 For design				电动泵强制润滑 Forced lubrication with motor pump 适用布置形式For design			
		A	B	C	D	A	B	C	D	A	B	C	D
H2.V	4	X	X	X	X	-	-	-	-				
	5-12	X	X	X	X	-	X	-	X				
	13-18	-	-	-	-	-	X	-	X				
H3.V	5-12	X	X	X	X	-	X	-	X		根据用户要求供货 On request		
	13-18	-	-	-	-	-	X	-	X				
B2.V	4	X	X	X	X	-		-	-				
	5-12	X	X	X	X	X	X	-	-				
	13-18	-	-	-	-	X	X	-	-				
B3.V	4	X	X	X	X	-	-	-	-				
	5-12	X	X	X	X	-	-	X	X				
	13-18	-	-	-	-	-	-	X	X				

X=可供货　X = Possible variants

1）冷却液需要量(L/ mm)　Required cooling water quantity (L/min)

冷却盘管适用于淡水、海水和半咸水。Cooling coil suitable for fresh, sea and brackish.

齿轮箱 GEAR BOX 润滑油供给方式可选方案 OIL SUPPLY FOR
类型 H2...H4,B2...B4 TYPES H2...H4,B2...B4
规格 1...18 SIZES 1...18 立式安装 VERTICAL

各种润滑油供给方式 Oil supply variants
立式安装齿轮箱所用的各种润滑油供给方式列于表1
Oil supply variants for vertical gear box can be derived from table 1.

表1 Table 1

类型 Types	规格 Size	浸油润滑 Dip lubrication	法兰泵强制润滑 Forced lubrication flanged on pump	电动泵强制润滑 Forced lubrication motor pump
H2.V	4 5...12 13...18	× × -	- × ×	- - -
H3.V	5...12 13...18	× -	× ×	× ×
H4.V	5...12 13...18	× -	× -	× ×
B2.V	4 5...12 13...18	× × -	- × ×	- × ×
B3.V	4 5...12 13...18	× × -	- × ×	- × ×
B4.V	5...12 13...18	× -	× -	× ×

X=可供货 X = Possible variants

1)采用实心轴、带储油管的齿轮箱所用的各种润滑油供给方式见111页表14。
1) For possible variants for gear box with solid shaft and oil retaining tube, see page111, tabile 14.

推荐供油方式 Prefer redorder:

规格6号(含)以下各型:浸油润滑，规格7号以上各型:强制润滑
up to size 6- dip lubrication from size 7 up. forced lubrication

对各种润滑油供给方式的说明 Notes on the individual oil supply variants

浸油润滑 Dip lubrication

当用浸油润滑时，所用需要润滑的零部件均需浸在润滑油液中。
附带的补偿油箱用于储藏涨溢的油液。
选择依据参见105页。
in case of dip lubrication, all parts to be lubricated are lying in the oil.an oil compensating tank has been fitted for oil ex- -pansion.criteria for selection, see page 105

强制润滑 Forced lubrication:

当采用强制润滑时，所有未漫在润滑油液中的零部件均通过一个法兰联接油泵或单独的电动油泵进行飞派润滑。
选择依据参见106-110页。
in case of forced lbricatin,n al parts which are not ving in oil are splah uricatld by means of aflanged-con pump or by a separate motor pump. Criteria for selection, see pages 106-110

齿轮箱 GEAR BOX 漫油润滑方式 DIP LUBRICATION FOR
类型 H2...H4,B2...B4 TYPE H2.... H4,B2...B4
规格 1...12 SIZES 1...12 立式安装 VERTICAL

当选用浸油润滑方式时，应满足下列要求:a)最大输入转速N1，参见表2; b)允许油温参见表3。
For the design with dip lubrication the following criteria have to be observed;
a)Maximum input speed n1 ,See table 2. b)Permissible oil temperatures, see table 3.

表2 Table 2

规格 Size	H2.V		H3.V		H4.V		B2.V		B3.V		B4.V	
	iN	n1 max	iN	n1 max	iN	n1 max	iN	n1 max	iN	n1 max	iN	n1 max
1	–	–	–	–	–	–	5-6.3 7.1-8 9-18	1200 1500 1800	–	–	–	–
2	–	–	–	–	–	–	5-5.6 6.3-8 9-10 11.2-18	1000 1200 1500 1800	–	–	–	–
3	6.3-7.1 8-10 11.2-224	1200 1500 1800	–	–	–	–	5-7.1 8-9 10-12.5 14-18	1000 1200 1500 1800	20-71	1800	–	–
4	6.3-10 11.2-12.5 14-22.4	1200 1500 1800	–	–	–	–	5-5.6 6.3-7.1 8-9 10-11.2	750 900 1000 1200	12.5-71	1800	–	–
5	6.3-9 10-12.5 14-16 18-22.4	1000 1200 1500 1800	25-90	1800	–	–	6.3-7.1 8-9 10-11.2	750 900 1000	12.5-71	1800	80-315	1800
6	8-11.2 12.5-16 18-20 22.4-28	1000 1200 1500 1800	31.5-112	1800	–	–	9 10-11.2 12.5-14	750 900 1000	16-90	1800	100-400	1800
7	6.3-7.1 8-9 10-11.2 12.5-16 18-22.4	750 900 1000 1200 1500	25-90	1800	100-355	1800	9-10 11.2	750 900	12.5-25 28-71	1500 1800	80-315	1800
8	8-9 10-11.2 12.5-14 16-20 22.4-28	750 900 1000 1200 1500	31.5-112	1800	125-450	1800	11.2-12.5 14	750 900	16-31.5 35.5-90	1500 1800	100-400	1800
9	6.3-7.1 8-10 11.2-224	1200 1500 1800	25-90	1800	100-355	1800	5-5.6 6.3-7.1 8-10 11.2	900 1000 1200 1500	12.5-71	1800	80-315	1800
10	8-9 10-12.5 14-28	1200 1500 1800	31.5-112	1800	125-450	1800	6.3-7.1 8-9 10-12.5 14	900 1000 1200 1500	16-90	1800	100-400	1800
11	6.3-7.1 8-10 11.2-12.5 14-22.4	1000 1200 1500 1800	25-90	1800	100-355	1800	5.6-6.3 7.1-8 9-10 11.2	750 900 1000 1200	12.5-22.4 25-71	1500 1800	80-315	1800
12	8-9 10-12.5 14-16 18-28	1000 1200 1500 1800	31.5-112	1800	125-450	1800	7.1-8 9-10 11.2-12.5 14	750 900 1000 1200	16-28 31.5-90	1500 1800	100-400	1800

n1和iN值不在表2所列范围内的齿轮箱必须采用强制润滑方式。
Gear box with nl and iN which are not listed in table 2 must be designed for forced lubrication

表3 Table3

40°C以下的ISO—VG粘度 $mm^2/s(cst)$ Viscosity ISO-VG at 40°C in $mm^2/s(cst)$	浸油允许极限温度。°C Permissible temperature limit in C for dip lubrication	
	矿物油 Mineral oil	合成油 Synthetic oil
VG 220	-15	-25
VG 320	-12	-25
VG 460	-9	-25

若油温低于表中所列数值,则必须对润滑油进行加热。
If the temperatures are below the values as listed in the table,the oil must be heated.
当采用浸油润滑时,油温不得低于所用润滑油的倾点。
In case of dip lubrication, the oil temperature must not blow the pour point of the selected oil.

平行轴齿轮箱 HELICAL GEAR BOX
强制润滑方式 FORCED LUBRICATION FOR
类型 H2...H4 TYPES H2...H4
规格 5...18 SIZES 5...18 立式安装 VERTICAL

表4 Table 4

40℃以下的ISO—VG粘度 mm²/s (cSt) Viscosity ISO - VG at 40 ℃ in mm²/s(cSt)	强制润滑允许极限温度℃ Permissible temperature limit in℃ forced feed lubrication			
	矿物油 Mineral oil		合成油 Synthetic oil	
	最低 min	最低 max	最低 min	最低 max
VG 220	10	80	0	90
VG 320	15	90	5	100
VG460	20	95	10	105

强制润滑 Forced lubrication :
当使用强制润滑时，工作粘度不得超过1800 cSt。
最低工作粘度不得小于25 cSt。
当油温低于表4所列的数值时，必须提供浸油润滑方式，或者对润滑油进行加热。
In case of forced lubrication,the operating Viscosity 1800 cst muSt not be exceeded during starting.A minimurmo perating viscosity of 25cst must be ensured.If the temperatures are below the values as listed in table4,dip Lubrication has to be provided or the oil must be heated.

表5 Table 5

立式安装平行轴齿轮箱采用法兰泵
Assignment of flanged-on pumps to vertical helical gear box

类型 TYPES	n1 (r/min)	齿轮箱规格 Gear box size		法兰泵规格 Flanged-on pump size	齿轮箱规格 Gear box size			法兰泵规格 Flanged-on pump size
		5,7,9,11	6,8,10,12		13,15,17	14	16,18	
		速比 Ratio iN			速比 Ratio iN			
H2.V[1]	750-1800	6.3-22.4	8-28	KSW1	6.3-22.4	8-28	7.1-25	KSW2
H3.V[1]	1201-1800	25-35.5	31.5-45	KSW2	22.4-35.5	28-45	25-40	KSW3
		40-71	50-90	KSW3	40-71	50-90	45-80	KSW4
		80-90	100-112	*	80-90	100-112	90-100	*
	901-1200	25-50	31.5-63	KSW3	22.4-25	28-31.5	25-28	KSW3
		56-90	71-112	*	28-45	35.5-56	31.5-50	KSW4
					50-90	63-112	56-100	*
	750-900	25-35.5	315-45	KSW3	22.4-35.5	28-45	25-40	KSW4
		40-90	50-112	*	40-90	50-112	45-100	*
H4.V[1]	1201-1800	100-180	125-224	KSW3	100-355	125-450	112-400	*
		200-335	250-450	*				
	901-1200	100-125	125-160	KSW3				
		140-335	180-450	*				
	750-900	100-335	125-450	*				

*=所需电动泵，参见表7 *= Motor pump require,see table 7.

1）布置形式B.D Design B.D

平行轴齿轮箱 HELICAL GEAR BOX
强制润滑方式 FORCED LUBRICATION FOR
类型 H2...H4 TYPES H2...H4
规格 5...18 SIZES 5...18 立式安装 VERTICAL

表6 Table 6

立式安装平行轴齿轮箱采用法兰泵
Assignment of flanged-on pumps to vertical helical gear box

类型 TYPES	n1 (r/min)	齿轮箱规格 Gear box size		法兰泵规格 Flanged-on pump size	齿轮箱规格 Gear box size			法兰泵规格 Flanged-on pump size
		5,7,9,11	6,8,10,12		13,15,17	14	16,18	
		速比 Ratio iN			速比 Ratio iN			
H2.V[1]	750-1800	6.3-22.4	8-28	KSW1	6.3-22.4	8-28	7.1-25	KSW2
H3.V[1]	1201-1800	25-40	31.5-50	KSW2	22.4-50	28-63	25-56	KSW3
		45-90	56-112	KSW3	56-90	71-112	63-90	KSW4
							100	*
	901-1200	25-56	31.5-71	KSW3	22.4-31.5	28-40	25-35.5	KSW3
		63-90	80-112	*	35.5-56	45-71	40-63	KSW4
					63-90	80-112	71-100	*
	750-900	25-45	31.5-56	KSW3	22.4-25	28-31.5	25-28	KSW3
		50-90	63-112	*	28-45	35.5-56	31.5-50	KSW4
					50-90	63-112	56-100	*
H4.V[1]	1201-1800	100-224	125-280	KSW3	100-355	125-450	112-400	*
		250-355	315-450	*				
	901-1200	100-140	128-180	KSW3				
		160-355	200-450	*				
	750-900	100-112	125-140	KSW3				
		125-335	160-450	*				

*=所需电动泵，参见表7 *= Motor pump require,see table 7.

1）布置形式A.C Design A.C

表7 Table 7

立式安装直交齿轮箱机采用法兰泵
Assignment of flanged-on pumps to vertical bevel-helical gear box

类型 TYPES	规格 Size	布置形式 Design	油泵 pump
H2.V	5...18	A/B/C/D	1)
H3.V	5...18	A/C	SF 2/8
	5...12	B/D	SF 2/8
	13...18		SF 2/13
H4.V	7...12	A/C	SF 2/8
	13...18		SF 2/13
	7...18	B/D	SF 2/13

1）只提供法兰泵Flanged-on pump only

垂直轴齿轮箱 BEVEL-HELICAL GEAR BOX
强制润滑方式 FORCED LUBRICATION FOR
类型 B2...B4 TYPE B2...B4
规格 5...18 SIZES 5 ... 18 立式安装 VERTICAL

表8 Table 8

40℃以下的ISOVG-粘度 mm²/s (cSt) Viscosity ISO - Vgat 40 ℃ in mm²/s(cSt)	强制润滑允许极限温度℃ Permissible temperature limit in℃ forced feed lubrication			
	矿物油 Mineral oil		合成油 Synthetic oil	
	最低 min	最低 max	最低 min	最高 max
VG 220	10	80	0	90
VG 320	15	90	5	100
VG460	20	95	10	105

强制润滑 Forced lubrication :

当使用强制润滑时，工作粘度不得超过1800 cSt。

最低工作粘度不得小于25 cSt。

当油温低于表8所列的数值时，必须提供浸油润滑方式，或者对润滑油进行加热。

In case of forced lubrication,the operating Viscosity 1800 cst muSt not be exceeded during starting.A minimurmo perating viscosity of 25cst must be ensured.If the temperatures are below the values as listed in table8,dip Lubrication has to be provided or the oil must be heated.

表9 Table 9

立式安装直交齿轮箱机采用法兰泵
Assignment of flanged-on pumps to vertical bevel-helical gear box

类型 TYPES	n1 (r/min)	齿轮箱规格 Gear box size		法兰泵规格 Flanged-on pump size	齿轮箱规格 Gear box size			法兰泵规格 Flanged-on pump size
		5,7,9,11	6,8,10,12		13,15,17	14	16,18	
		速比 Ratio iN			速比 Ratio iN			
B2.V[1]	1201-1800		6.3-8	KSW1	5-8	6.3-10	5.9-9	KSW2
		7.1-11.2	9-14	KSW2	9-11.2	11.2-14	10-12.5	KSW3
	901-1200	5-8	6.3-10	KSW2	5	63	56	KSW2
		9-11.2	11.2-14	KSW3	5.6-11.2	7.1-14	6.3-12.5	KSW3
	750-900	5-6.3	6.3-8	KSW2	5-10	6.3-12.5	5.6-11.2	KSW3
		7.1-10	9-12.5	KSW3	112	14	125	*
		11.2	14	*				
B3.V[2]	1201-1800	12.5-35.5	16-45	KSW2	12.5-35.5	16-45	14-40	KSW3
		40-71	50-90	KSW3	40-70	50-90	45-80	KSW4
	901-1200	12.5-25	16-31.5	KSW2	12.5-25	16-31.5	14-28	KSW3
		28-50	35.5-63	KSW2	28-50	35.5-63	31.5-56	KSW4
		56-71	71-90	*	56-71	71-90	63-80	*
	750-900	12.5-35.5	16-45	KSW3	12.5-35.5	16-45	14-40	KSW4
		40-71	50-90	*	40-71	50-90	45-80	*
B4.V[1]	1201-1800	80-125	100-160	KSW2	80-315	100-400	90-355	*
		140-250	180-315	KSW3				
		280-315	355-400	*				
	901-1200	80-180	100-224	KSW3				
		200-315	250-400	*				
	750-900	80-125	100-160	KSW3				
		140-315	180-400	*				

*=所需电动泵，参见表11 *= Motor pump require,see table 11.

1）布置形式A,B Design A,B 2）布置形式C,D Design C,D

垂直轴齿轮箱 BEVEL-HELICAL GEAR BOX
强制润滑方式 FORCED LUBRICATION FOR
类型 B2...B4 TYPE B2...B4
规格 5...18 SIZES 5 ...18 立式安装 VERTICAL

表10 Table 10

立式安装直交齿轮箱机采用法兰泵
Assignment of flanged-on pumps to vertical bevel-helical gear box

类型 TYPES	n1 (r/min)	齿轮箱规格 Gear box size		法兰泵规格 Flanged-on pump size	齿轮箱规格 Gear box size			法兰泵规格 Flanged-on pump size
		5,7,9,11	6,8,10,12		13,15,17	14	16,18	
		速比 Ratio			速比 Ratio			
		iN			iN			
B2.V[1]	1201-1800	5.6-6.3	6.3-8	KSW1	5-6.3	6.3-8	5.6-7.1	KSW2
		7.1-11.2	9-14	KSW2	7.1-11.2	9-14	8-12.5	KSW3
	901-1200	5-8	6.3-10	KSW2	5-10	6.3-12.5	5.6-11.2	KSW3
		9-11.2	11.2-14	KSW3	11.2	14	12.5	*
	750-900	5-6.3	6.3-8	KSW2	5-7.1	6.3-9	5.6-8	KSW3
		7.1-10	9-12.5	KSW3	8-11.2	10-14	9-12.5	*
		11.2	14	*				
B3.V[2]	1200-1800	12.5-35.5	16-45	KSW2	12.5-22.4	16-28	14-25	KSW2
		40-71	50-90	KSW3	25-40	31.5-63	28-56	KSW3
					56-71	71-90	63-80	KSW4
	901-1200	12.5-25	16-31.5	KSW2	12.5-35.5	16-45	14-40	KSW3
		28-50	35.5-63	KSW3	40-56	50-71	45-63	KSW4
		56-71	91-90	*	63-71	80-90	71-80	*
	750-900	12.5-35.5	16-45	KSW3	12.5-25	16-31.5	14-28	KSW3
		40-71	50-90	*	28-40	35.5-50	31.5-45	KSW4
					45-71	56-90	50-80	*
B4.V[1]	1201-1800	80-100	100-24	KSW3	80-315	100-400	90-355	*
		200-315	250-400					
	901-1200	80-125	100-160	KSW3				
		140-315	180-400	*				
	750-900	80-90	100-120	KSW3				
		100-315	125-400	*				

*=所需电动泵，参见表11 *= Motor pump require,see table 11.

1）布置形式C,D Design c,D
2）布置形式A,B Design A,B

表11 Table 11

立式安装直交齿轮箱机采用法兰泵
Assignment of flanged-on pumps to vertical bevel-helical gear box

类型 TYPES	规格 Size	布置形式 Design	油泵 pump
B2.V	5...12		SF 2/5
	13...18		SF 2/8
	5...18	C/D	SF 2/8
B3.V	5...12	A/B	SF 2/8
	13...18		SF 2/13
	5...12	C/D	SF 2/8
	13...18		SF 2/13
B4.V	5...12	A/B	SF 2/8
	13...18		SF 2/13
	5...12	C/D	SF 2/8
	13...18		SF 2/13

齿轮箱 GEAR BOX
电动泵强制润滑方式 MOUNTED MOTOR PUMPS
类型 H3,H4,B2,B3,B4 TYPE H3,H4,B2,B3,B4
立式安装 VERTICAL 规格 5...18 SIZES 5...18

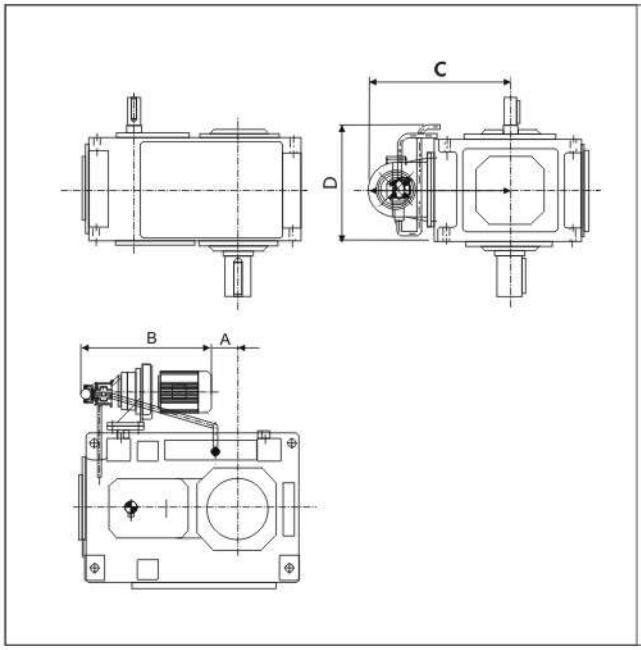

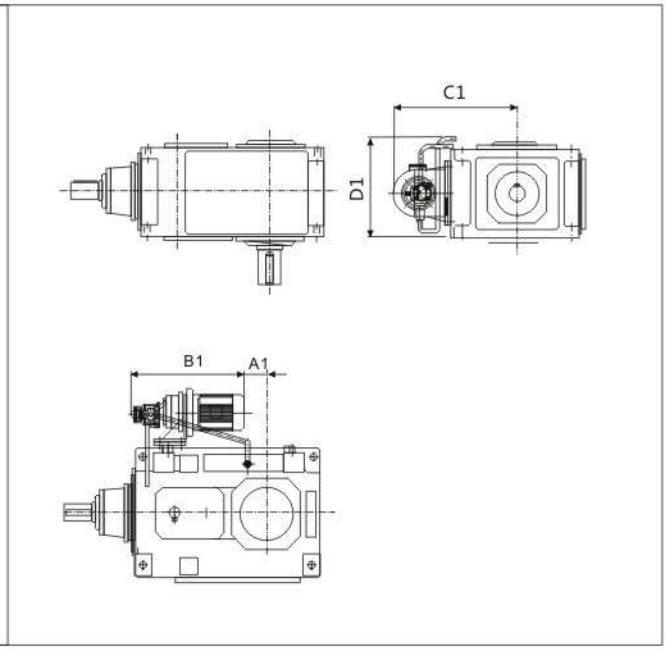

表12 Table 12

安装尺寸 mounting dimensions on mm

类型 TYPES	规格 Size	布置形式 Design	A	B	C	D
H3.V	5/6	A/B/C/D	-30/5	560	480	385
	7/8	A/B/C/D	55/100	585	550	430
	9/10	A/B/C/D	140/190	610	565	500
	11/12	A/B/C/D	375/445	530	625	560
	13/14	A/C	155/225	880	670	700
	13/14	B/D	100/170	935	670	700
	15/16	A/C	275/320	965	710	770
	15/16	B/D	220/265	1020	710	770
	17/18	A/C	250/310	1040	770	835
	17/18	B/D	195/255	1095	770	835
H4.V	7/8	A/C	55/100	600	550	430
	7/8	B/D	0/45	680	550	430
	9/10	A/C	140/190	625	565	500
	9/10	B/D	85/135	705	565	500
	11/12	A/C	375/445	550	625	560
	11/12	B/D	320/390	635	625	560
	13/14	A/B/C/D	135/205	910	670	700
	15/16	A/B/C/D	255/300	1000	710	775
	17/18	A/B/C/D	230/290	1070	775	835

表13 Table 13

安装尺寸 mounting dimensions on mm

类型 TYPES	规格 Size	布置形式 Design	A1	B1	C1	D1
B2.V	5/6	A/B/C/D	-160/-125	480	470	415
	7/8	A/B/C/D	5/50	480	525	510
	9/10	A/B/C/D	60/110	480	565	570
	11/12	A/B/C/D	150/220	480	625	660
	13/14	A/B/C/D	-70/0	755	670	805
	15/16	A/B/C/D	15/60	780	710	910
	17/18	A/B/C/D	-5/55	890	775	1025
B3.V	5/6	A/B/C/D	-85/-50	480	480	365
	7/8	A/B/C/D	-5/40	480	550	430
	9/10	A/B/C/D	65/115	480	565	500
	11/12	A/B/C/D	280/350	480	625	560
	13/14	A/B/C/D	35/105	810	670	700
	15/16	A/B/C/D	120/165	875	710	775
	17/18	A/B/C/D	165/225	970	775	835
B4.V	5/6	A/B/C/D	-35/0	480	480	385
	7/8	A/B/C/D	55/100	480	550	430
	9/10	A/B/C/D	140/190	615	565	500
	11/12	A/B/C/D	375/445	530	625	560
	13/14	A/B/C/D	135/205	905	670	700
	15/16	A/B/C/D	255/300	990	710	775
	17/18	A/B/C/D	230/290	1065	775	835

齿轮箱 GEAR BOX 规格 5...18 SIZES 5...18
采用实心轴、带有储油管的齿轮箱的润滑油供给方式
OIL SUPPLY FOR GEAR BOX WITH SOLID SHAFT AND OIL RETAINING
类型 H2...H4,B2...B4 TYPE H2...H4,B2...B4 立式安装 VERTICAL

表14 Table 14

可选润滑油供给方式
possible oil supply variants

类型 TYPES	规格 Size	布置形式 Design	
		B	C
H2SV	5-6	O[1]	-
	7-12	O[2]	-
	13-18	O[3]	-
H3SV	5-7	O	-
	7-12	O	-
	13-18	O	-
B2SV	5-6	-	O
	7-12	-	O
	13-18	-	O
B3SV	5-6	-	O
	7-12	-	O
	13-18	-	O
B4SV	5-6	-	O
	7-12	-	O
	13-18	-	O

-=布置形式不允许 Design not possible
O=可选强制润滑Forced lubrication possible
1)对于规格5号齿轮箱，仅适用于速比 i≤16 For size 5 only possible up to i≤16
2)对于规格7号齿轮箱，仅适用于速比i≤16 For size 7 only possible up to i≤16
对于规格11号齿轮箱，仅适用于速比 i≤18 For size 11 only possible up to i≤18
3)对于规格13号齿轮箱，仅适用于速比 i≤18 For size 13 only possible up to i≤18
对于规格17号齿轮箱，仅适用于速比 i≤16 For size 17 only possible up to i≤16

减速器 RETARDER
电机法兰联接 MOTOR MOUNTING WITH FLANGES
类型 H2,H3,H4 TYPE H2,H3,H4

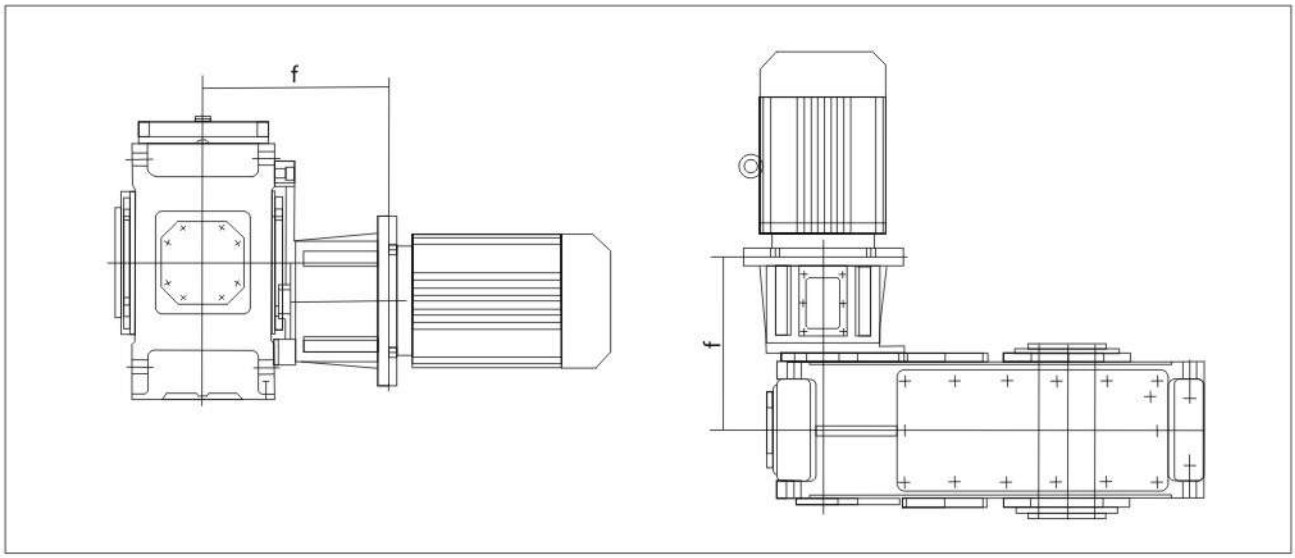

H2..		
电机功率 Motor Power	规格Size	
	4	5/6
	f	mm
11-15kw	403	
18.5-22kw	403	428
30kw	405	430
37-45kw	442	467
55kw		467

H4..						
电机功率 Motor Power	规格Size					
	7/8	9		10		11/12
		f		mm		
		齿轮轴 1；传动比 iN/Ratio iN				
		≥3.15	≤2.8	≥3.15	≤2.8	
2.2-4kw	318					
5.5-7.5kw	341	379		384		
11-15kw	383	421	430	426	435	493
18.5-22kw		421	430	426	435	493
30kw			432		437	495
37-45kw			469		474	532
55kw						532

H3..									
电机功率 Motor Power	规格Size								
	7/8		9		10		11/12		
	ff						mm		
	齿轮轴 1；传动比 iN/Ratio iN								
	≥3.15	≤2.8	=3.15-4 ≥4.5	≤2.8	=3.15-4 ≥4.5	≤2.8	≥4.5	=3.15-4	≤2.8
11-15kw	388		463	508	508	513			
18.5-22kw	388	413	463	508	508	513			
30kw	390	415	465	510	510	515			
37-45kw	427	452	502	547	547	552	507	532	577
55kw	427	452	502	547	547	552	507	532	577
75-90kw			502	547	507	552	507	532	577

*标准电机安装尺寸参见第115页。 Fitting dimensions for standard motors see page 115.

减速器 RETARDER
钟形罩法兰联接 MOTOR MOUNTING WITHBETL-HOUSING FLANGES
类型 B2,B3,B4 TYPE B2,B3,B4

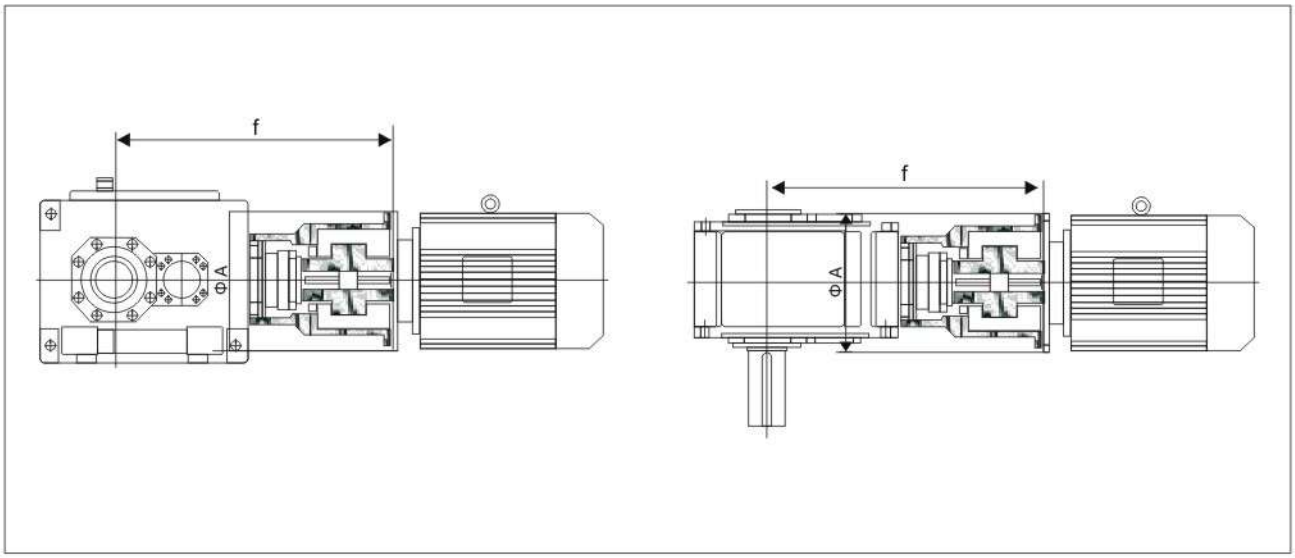

B2..

电机功率 Motor Power	规格 / size 4 f	4 A	5 f	6 A	6 f	7 f	7 A	8 f
	mm							
11-15kw	708	350						
18.5-22kw	708	350						
30kw	710	400	790	400	825			
37-45kw			827	450	862	957	450	1002
55kw						957	550	1002
75-90kw						957	550	1002

B3..

电机功率 Motor Power	规格 / size 4 f	4 A	5 f	6 A	6 f	7 f	7 A	8 f	9 f	9 A	10 f	11 f	12 A	12 f
	mm													
2.2-4kw	678	250												
5.5-7.5kw	671	300	756	350	791									
11-15kw	713	350	788	350	823	933	400	978						
18.5-22kw	713	350	788	350	823	933	400	978	1053	420	1103			
30kw	715	400	780	400	825	935	400	980	1055	420	1105	1240	400	1310
37-45kw			827	400	862	972	450	1017	1092	450	1142	1277	450	1347
55kw						972	550	1017	1092	550	1142	1277	550	1347
75-90kw						972	550	1017	1092	550	1142	1277	550	1347

B4..

电机功率 Motor Power	规格 / size 5 f	6 A	6 f	7 f	7 A	8 f	9 f	10 A	10 f	11 f	12 A	12 f	13 f	13 A	14 f	15 f	16 A	17 f	17 f	18 A	18 f
	mm																				
2.2-4kw	753	250	780	873	250	918		315													
5.5-7.5kw	776	330	811	896	300	941	1021	350	1071												
11-15kw	818	350	853	938	350	983	1053	350	1003	1253	400	1323									
18.5-22kw	818	350	853	938	350	983	1053	400	1103	1253	400	1323	1423	420	1493						
30kw				940	400	985	1055	450	1105	1255	400	1325	1423	420	1493	1682	400	1728	1730	400	1790
37-45kw							1092		1142	1292	450	1362	1462	450	1532	1719	450	1765	1767	450	1827
55kw										1292	550	1362	1462	550	1532	1719	550	1765	1767	550	1827
75-90kw										1292	550	1362	1462	550	1532	1719	550	1765	1767	550	1827

*标准电机安装尺寸参见第115页。 Fitting dimensions for standard motors see page 115.

齿轮箱 GEAR BOX 布置形式 DESIGN 规格 1...26 SIZE1...26
类型 H2...H4 B2...B4 TYPE H2...H4..,B2...B4

平行轴齿轮箱 Helical gear box

H.SH,H.SV 实心轴 Solid shaft

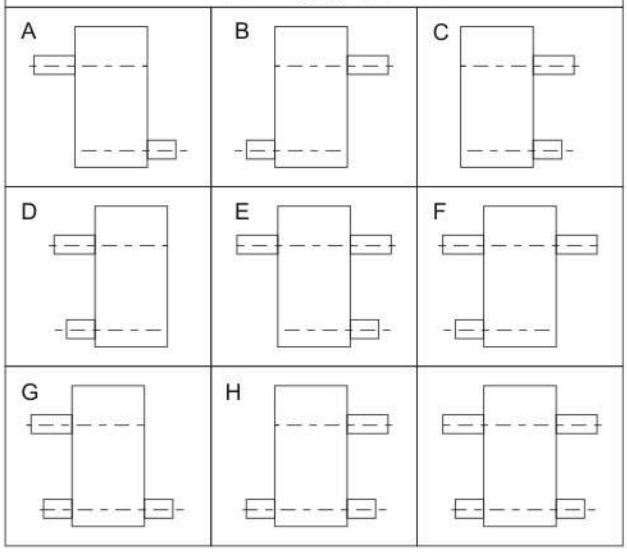

垂直轴齿轮箱 Bevel-helical gear box

B.SH,B.SV 实心轴 Solid shaft

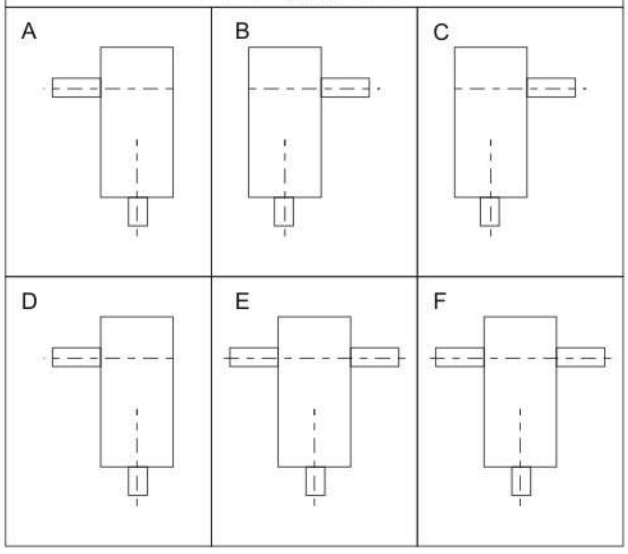

H.DH,H.DM,H.DV
带胀紧盘的空心轴 Hollow shaft for shrink disk *)

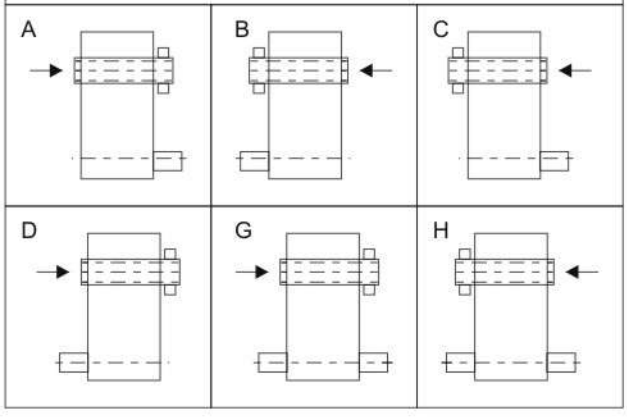

B.DH,B.DM,B.DV
带胀紧盘的空心轴 Hollow shaft for shrink disk *)

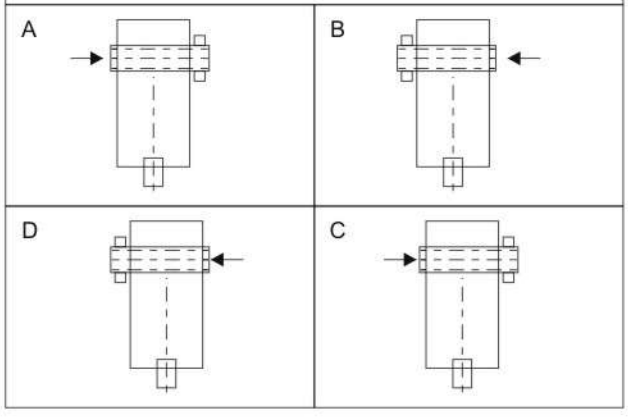

H.HH,H.HM,H.HV
空心轴 Hollow shaft*)

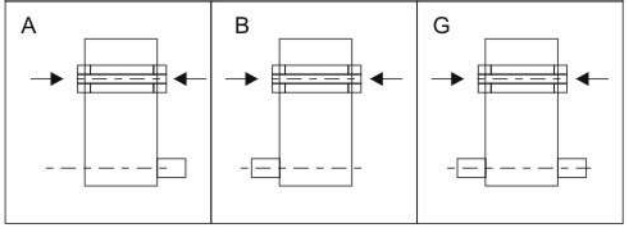

B.HH,B.HM,B.HV
空心轴 Hollow shaft*)

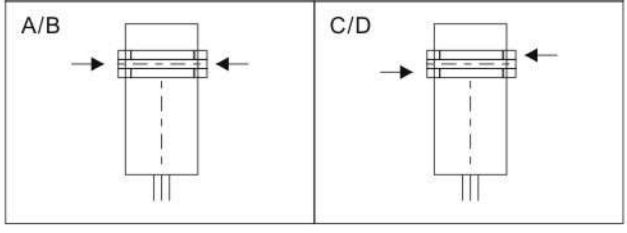

*）箭头表示工作机驱动轴插入方向
The arrow indicates the direction of insertion of the driven machine shaft.

标准普通电机的参数及安装尺寸
STANDARD AND OR DINARY MOTOR PARAMETER AND MOUNTING DIMENSION

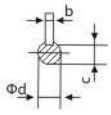

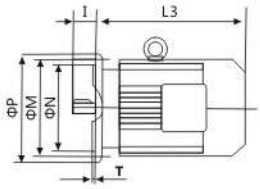

电机机座号60-200
Motor size 63-200

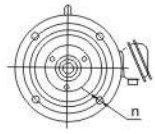

电机机座号225-315
Motor size 225-315

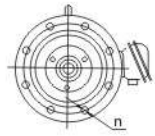

电机机座号 Motor size	4级 Class 4		6级 Class 6		8级 Class 8		L3				安装尺寸 Mounting dimensions									M(kg)				
	P1 (KW)	n1 (r/min)	P1 (KW)	n1 (r/min)	P1 (KW)	n1 (r/min)	Y2	B	E	V	M	N	P	n	T	d	I	b	c	Y (铝壳) Aluminium bousing	Y2	B	E	V
63	0.12	1390					202	270	328		115	95j6	140	4XΦ10	3	11j6	23	4	8.5	5.5	13			11
	0.18	1390																		6	13.5	15		12
71	0.25	1390	0.18	850			225	285	345		130	110j6	160	4XΦ10	3.5	14j6	30	5	11	6.5	14	16	12	14
	0.37	1390	0.25	850																7.5	14.5	16	13	15
80	0.55	1390	0.37	885	0.18	645	255	290	350	310	165	130j6	200	4XΦ12	3.5	19j6	40	6	15.5	10	15	31	20	16
	0.75	1390	0.55	885	0.25	645														11	16	32	21	17
90S	1.1	1400	0.75	910	0.37	670	270	310	370	320	165	130j6	200	4XΦ12	3.5	24j6	50	8	20	16	23	35	27	23
90L	1.5	1400	1.1	910	0.55	670	295	335	395	345	165	130j6	200	4XΦ12	3.5	24j6	50	8	20	20	25	39	31	28
100	2.2	1420	1.5	920	0.75	680	325	370	420	370	215	180j6	250	4XΦ15	4	28j6	60	8	24		33	49	41	36
	3	1420			1.1	680															35	53	44	36
112M	4	1440	2.2	940	1.5	690	340	400	450	390	215	130j6	250	4XΦ15	4	28j6	60	8	24		41	67	60	43
132S	5.5	1440	3	960	2.2	710	390	430	505	450	265	230j6	300	4XΦ15	4	38k6	80	10	33		65	93	85	63
132M	7.5	1460	4	960	3	710	430	470	545	490	265	230j6	300	4XΦ15	4	38k6	80	10	33		76	105	98	75
			5.5	960																				
160M	11	1460	7.5	960	4	720	505	545	610	550	300	250h6	350	4XΦ19	5	42k6	110	12	37		118	150	143	116
					5.5	720																		
160L	15	1460	11	960	7.5	720	560	585	655	595	300	250h6	350	4XΦ19	5	42k6	110	12	37		132	169	165	136
180M	18.5	1470					590	620	715	740	300	250h6	350	4XΦ19	5	48k6	110	14	42.5		164	205	203	169
180L	22	1470	15	970	11	730	630	640	765	790	300	250h6	350	4XΦ19	5	48k6	110	14	42.5		182	222	216	183
200	30	1470	18.5	970	15	730	660	695	790	850	350	300h6	350	4XΦ19	5	48k6	110	14	42.5		245	300	295	236
			22	970																				
225S	37	1480			18.5	730	675	705	860	910	400	350h6	450	8XΦ19	5	60m6	140	18	53		258	369	379	291
225M	45	1480	30	980	22	730	705	730	890	940	400	350h6	450	8XΦ19	5	60m6	140	18	53		290	390	405	327
250	55	1480	37	980	30	730	770	795		1060	500	450h6	550	8XΦ19	5	65m6	140	18	58		388	530	498	393
280S	75	1480	45	980	37	730	845	870		1160	500	450h6	500	8XΦ19	5	75m6	140	20	67.5		510	660	633	520
280M	90	1485	55	980	45	740	895	920		1260	500	450h6	550	8XΦ19	5	75m6	140	20	67.5		606	785	723	610
315S	110	1485	75	980	55	740	1100	1100		1330	600	550h6	660	8XΦ19	6	80m6	170	22	71		910	1000	1150	950
315M	132	1485	90	985	75	740	1180	1180		1380	600	550h6	660	8XΦ19	6	80m6	170	22	71		1000	1100	1230	1030
315L	160	1485	110	985	90	740	1270	1270		1450	600	550h6	660	8XΦ24	6	80m6	170	22	71		1055	1100	1320	1100
	200	1485	132	985	110	740															1128	1160	1420	1200

注:由于结构需要及生产厂家不同，有时参数会有所变化，此表仅供参考，准确尺寸请来电垂询。
Note:Sometimes the parameters may be changed with the different structures and manufacturers, this table is only for reference, please refer to us for the exact dimensions.